Schlauch-

2

Armaturen

Hose Fittings
Raccords
Raccordi per tubi

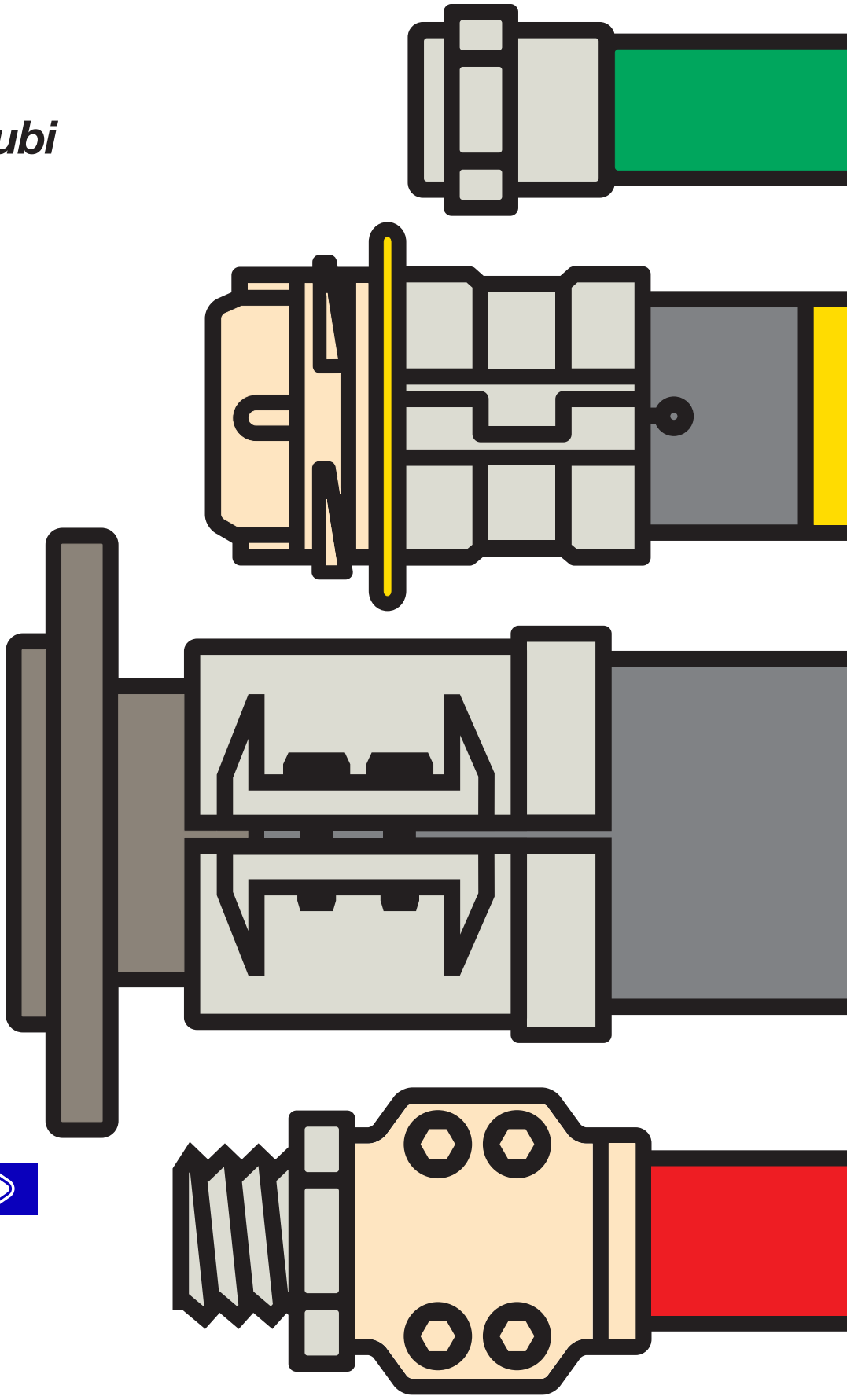

ELAFLEX

GRUPPE 2 *Section*	GE-WICHT *Weight Approx.* ≈ kg	FÜR SCHLAUCHGRÖSSE *For Hose Size* ID mm	ID in.	OD mm	GEWINDE ART + GRÖSSE *Thread Type + Size* IG	BESTELL-NUMMER *Part Number* Type
	0,12	10	3/8"	20	W 21,8 x 1/14" links *left*	M 10 – W21,8x1/14" LH Ms
	0,10				G 1/2 (BSP)	M 10 – 1/2" Ms
	0,12	13	1/2"	22	G 1/2 (BSP)	M 13 – 1/2" Ms
	0,13				G 3/4 (BSP)	M 13 – 3/4" Ms
	0,14				G 1 (BSP)	M 13 – 1" Ms
	0,15				M 30 x 1,5 links *left*	M 13 – 30 LPG Ms
	0,14	16	5/8"	26	G 3/4 (BSP)	M 16 – 3/4" Ms
	0,15				G 1 (BSP)	M 16 – 1" Ms
	0,17				M 30 x 1,5 links *left*	M 16 – 30 LPG Ms
	0,14	19	3/4"	27	G 3/4 (BSP)	M 19 – 3/4" LC Ms [1]
	0,17				G 1 (BSP)	M 19 – 1" LC Ms [1]
	0,17	19	3/4"	31	G 3/4 (BSP)	M 19 – 3/4" Ms
	0,18				G 1 (BSP)	M 19 – 1" Ms
	0,20				M 30 x 1,5 links *left*	M 19 – 30 LPG Ms
	0,28	25	1"	34	G 1 (BSP)	M 25 – 1" LC Ms [1]
	0,23	25	1"	37	G 1 (BSP)	M 25 – 1" Ms
	0,27				G 1 1/4 (BSP)	M 25 – 1 1/4" Ms
	0,29				G 1 1/2 (BSP)	M 25 – 1 1/2" Ms
	0,12	13	1/2"	22	G 1/2 (BSP)	M 13 – 1/2" Cr
	0,13				G 3/4 (BSP)	M 13 – 3/4" Cr
	0,14	16	5/8"	26	G 3/4 (BSP)	M 16 – 3/4" Cr
	0,15				G 1 (BSP)	M 16 – 1" Cr
	0,17	19	3/4"	31	G 3/4 (BSP)	M 19 – 3/4" Cr
	0,18				G 1 (BSP)	M 19 – 1" Cr
	0,20	21	7/8"	31	G 1 (BSP)	M 21 – 1" Cr
	0,23	25	1"	37	G 1 (BSP)	M 25 – 1" Cr
	0,27				G 1 1/4 (BSP)	M 25 – 1 1/4" Cr
	0,12	13	1/2"	22	G 1/2 (BSP)	M 13 – 1/2" SS
	0,13				G 3/4 (BSP)	M 13 – 3/4" SS
	0,14	16	5/8"	26	G 1 (BSP)	M 16 – 1" SS
	0,14				G 1 (BSP)	M 16 – 1" SS AdBlue [2]
	0,17	19	3/4"	31	G 3/4 (BSP)	M 19 – 3/4" SS
	0,18				G 1 (BSP)	M 19 – 1" SS
	0,20	21	7/8"	31	G 1 (BSP)	(M 21 – 1" SS AdBlue) [2]
	0,23	25	1"	37	G 1 (BSP)	M 25 – 1" SS
	0,27				G 1 1/4 (BSP)	M 25 – 1 1/4" SS

1) für Schlauchtype LC-Mix, Seite 111 / *for hose type LC-Mix, page 111*

2) Stutzen SS, Mutter + Hülse Ms verchromt, innenliegende Dichtung Polyurethan
Hose tail SS, union nut + ferrule brass, chrome plated, captive seal polyurethane

	0,15	16	5/8"	26	G 3/4 (BSP)	M 16 – 3/4" NR Ms
	0,16				G 1 (BSP)	M 16 – 1" NR Ms
	0,23	25	1"	37	G 1 (BSP)	M 25 – 1" NR Ms
	0,15	16	5/8"	26	G 3/4 (BSP)	M 16 – 3/4" NR Cr [4]
	0,16				G 1 (BSP)	M 16 – 1" NR Cr [4]
	0,09	19	3/4"	31	G 1 (BSP)	M 19 – 1" NR Cr [3]
	0,09	21	7/8"	31	G 1 (BSP)	M 21 – 1" NR Cr [3]
	0,23	25	1"	37	G 1 (BSP)	M 25 – 1" NR Cr [4]

3) Stutzen + Hülse aus Alu, nicht verchromt / *Hose tail + ferrule of aluminium, not crome plated*

4) Mutter + Hülse verchromt / *Union nut + ferrule chrome plated*

ELAFLEX

Mutterverschraubungen mit Schraubhülsen-Einband, geeignet zur Selbstmontage. Entsprechen EN 14424 und Bundeswehrnorm VG 95951. Max. Betriebsdruck 25 bar. Chem. Beständigkeit s. S. 250.

Hose couplings (ferrule type) with union nut (female thread), suitable for self-assembly. Max. working pressure 25 bar. Meets EN 14424. Chemical resistance chart see page 250.

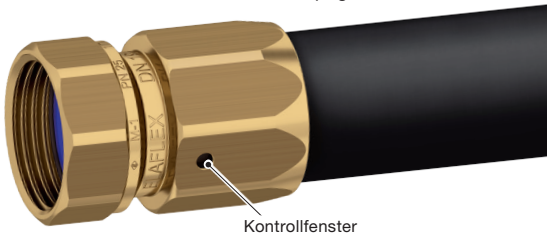

Schlauchstutzen, Hülse und Mutter aus Messing. Dichtung Polyurethan

Type M

Hose tail, union nut and ferrule of brass. Captive seal polyurethane

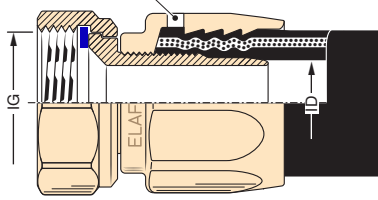

Ausführung wie Type M, jedoch Mutter und Hülse verchromt. Dichtung Polyurethan

Type M - Cr

Same as Type M, but union nut and ferrule chrome plated. Captive seal polyurethane

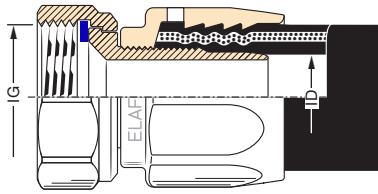

Schlauchstutzen und Mutter aus Edelstahl (1.4404, 1.4408 oder 1.4571 nach Verfügbarkeit). Hülse Messing verchromt. Dichtung PTFE

Type M - SS

Hose tail and nut of stainless steel (1.4404, 1.4408 or 1.4571 depending on availability). Ferrule brass, chrome plated. Captive seal PTFE

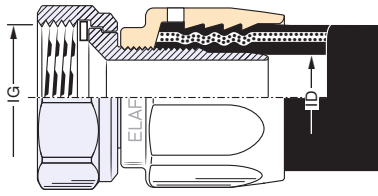

G = Gewinde nach EN ISO 228

G = BSP parallel to EN ISO 228

Werksmontierte Hülsen-Mutterverschraubungen, **nicht** demontierbar. Anschlussmaße entsprechend EN 14424. Max. Betriebsdruck 25 bar. Lieferung nur als komplette Schlauchleitung, da Spezialmaschine zur Montage erforderlich.

Schlauchstutzen, Mutter und Hülse Messing. Dichtung Polyurethan

Type M - NR

Hose tail, union nut and ferrule brass. Captive seal polyurethane

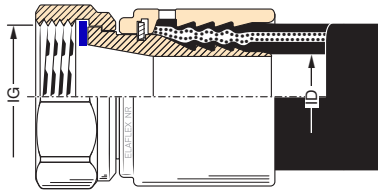

*Factory assembled hose couplings ferrule type with union nut (female thread), **non**-reattachable. Dimensions to EN 14424. Max. working pressure 25 bar. Only available as complete hose assembly because a special machine is needed.*

TECHNISCHE ÄNDERUNGEN VORBEHALTEN · NACHDRUCK UND KOPIEN NUR MIT UNSEREM EINVERSTÄNDNIS · *Specifications subject to change without notice · Copyright ELAFLEX HIBY*

Sonderausführungen + Zubehör · *Special Types + Accessories*

1

Ersatzdichtungen

für Mutterverschraubungen.

Für weitere Dichtungen siehe Katalogseiten 387 - 390.

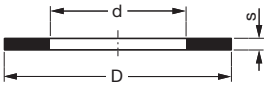

Spare Seals

for hose couplings with union nut.

For further seals please see catalogue pages 387 - 390.

FÜR *for*	D mm	d mm	s mm	WERKSTOFF *Material*	BESTELLNR. *Part Number*
G ½	20	13	2	Polyurethan/*polyurethane*	VD 20/13
				PTFE	TD 20/13
W 21,8 x 1/14" links/*left*	22	12	2	Polyurethan/*polyurethane*	VD 22/12
G ⅝	23	16	2	Polyurethan/*polyurethane*	VD 23/16
G ¾	26	19	2	Polyurethan/*polyurethane*	VD 26/19
				Thermopac	HBD 26/19
				PTFE	TD 26/19
M 30 x 1,5	30	21	2	Polyurethan/*polyurethane*	VD 30/21
G 1	33	24	2	Polyurethan/*polyurethane*	VD 33/24
				Thermopac	HBD 33/24
				PTFE	TD 33/24
G 1¼	42	34	2	Polyurethan/*polyurethane*	VD 42/34
				Thermopac	HBD 42/34
				PTFE	TD 42/34

2

Spezialdichtung **NYD** aus Polyamid, für **Vater**verschraubungen mit Gewindehinterdrehung.

Wird verwendet, wenn bei flachdichtenden Gewindeverbindungen das feste Innengewinde keine Dichtung enthält. Nicht geeignet für NPT-Gewinde.

D mm	d mm	G	BESTELLNR. *Part No.*
34,8	28,5	¾	NYD ¾"
43,0	34,0	1	NYD 1"

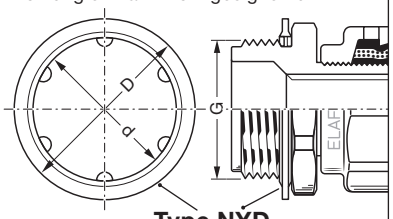

Type NYD

*Special washer **NYD** of polyamide, for **male** threaded couplings with recess. Is used with flat sealing thread connections if the fixed female thread is without a seal. Not suitable for NPT thread.*

3

Sonderausführung für Schlauch LPG 10, mit Schraubhülseneinband, ganz aus Messing, mit Mutter M 10-W 21,8 x 1/14" LH Ms links mit Flachdichtung VD 22/12 aus Polyurethan-Elastomer

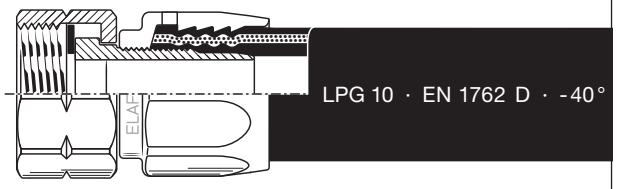

Special type for hose LPG 10, with reusable coupling (ferrule type) of brass, with union nut, with lefthand thread M 10-W 21,8 x 1/14" LH Ms left and captive seal of polyurethane VD 22/12.

4

f. AdBlue® Verschraubungen

f. AdBlue® hose couplings

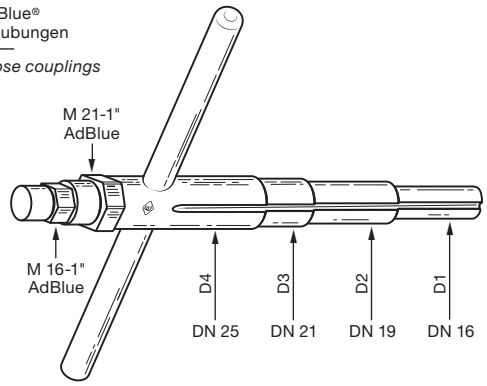

Steckschlüssel EW 16-25

Zur Montage von allen Hülsenschlauchverschraubungen DN 16 – 25. Aktuelle Ausführung, aus Stahl, rostgeschützt.

D 1 mm	D 2 mm	D 3 mm	D 4 mm	BESTELLNR. *Part Number*
DN 16	DN 19	DN 21	DN 25	EW 16-25

Box Spanner EW 16-25

For assembly of all ferrule type hose couplings DN 16 – DN 25. Current design, of steel, zink plated and chromated.

5

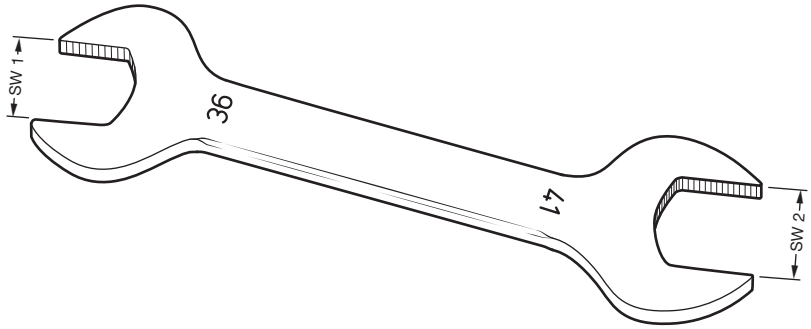

Doppelmaulschlüssel

aus Werkzeugstahl, für ZVA-Zapfventile, Drehgelenke, Abreißkupplungen und Schlauchverschraubungen (aktuelle Ausführung)

SW 1 mm	SW 2 mm	BESTELLNR. *Part Number*
36	41	EW M 36/41
41	46	EW M 41/46

Double Head Wrench

of carbon steel, for ZVA nozzles, swivels, safety breaks, and hose couplings (current design)

TECHNISCHE ÄNDERUNGEN VORBEHALTEN · NACHDRUCK UND KOPIEN NUR MIT UNSEREM EINVERSTÄNDNIS · *Specifications subject to change without notice · Copyright ELAFLEX*

GRUPPE 2 *Section*	GE-WICHT *Weight Approx.* ≈ kg	FÜR SCHLAUCHGRÖSSE *For Hose Size* ID mm	ID in.	OD mm	GEWINDE ART + GRÖSSE *Thread Type + Size* AG		BESTELL-NUMMER *Part Number* Type
	0,11	13	½"	22	G ½	(BSP)	V 13-½" Ms
	0,12				½" NPT	(API)	V 13-½" NPT Ms
	0,16				¾" NPT	(API)	V 13-¾" NPT Ms
	0,15	16	⅝"	26	G ¾	(BSP)	V 16-¾" Ms
	0,16				R ¾	(BSPT)	V 16-¾" BSPT Ms
	0,16				¾" NPT	(API)	V 16-¾" NPT Ms
	0,17				G 1	(BSP)	V 16-1" Ms
	0,17				R 1	(BSPT)	(V 16-1" BSPT Ms)
	0,17				1" NPT	(API)	V 16-1" NPT Ms
	0,17	19	¾"	31	G ¾	(BSP)	V 19-¾" Ms
	0,17				R ¾	(BSPT)	V 19-¾" BSPT Ms
	0,17				¾" NPT	(API)	V 19-¾" NPT Ms
	0,20				G 1	(BSP)	V 19-1" Ms
	0,20				R 1	(BSPT)	V 19-1" BSPT Ms
	0,14	19	¾"	27	G ¾	(BSP)	V 19-¾" LC Ms
	0,17				G 1	(BSP)	V 19-1" LC Ms
	0,21	21	⅞"	31	G 1	(BSP)	(V 21-1" Ms)
	0,24	25	1"	37	G 1	(BSP)	V 25-1" Ms
	0,25				R 1	(BSPT)	V 25-1" BSPT Ms
	0,25				1" NPT	(API)	V 25-1" NPT Ms
	0,30				G 1¼	(BSP)	V 25-1¼" Ms
	0,22	25	1"	34	G 1	(BSP)	V 25-1" LC Ms
	0,23				1" NPT	(API)	(V 25-1" NPT LC Ms)
	0,36				G 1¼	(BSP)	V 25-1¼" LC Ms
	0,15	16	⅝"	26	G ¾	(BSP)	V 16-¾" Cr
	0,16				R ¾	(BSPT)	V 16-¾" BSPT Cr
	0,16				¾" NPT	(API)	V 16-¾" NPT Cr
	0,17				G 1	(BSP)	V 16-1" Cr
	0,17				R 1	(BSPT)	V 16-1" BSPT Cr
	0,17	19	¾"	31	G ¾	(BSP)	V 19-¾" Cr
	0,17				R ¾	(BSPT)	V 19-¾" BSPT Cr
	0,17				¾" NPT	(API)	V 19-¾" NPT Cr
	0,20				G 1	(BSP)	V 19-1" Cr
	0,21				R 1	(BSPT)	V 19-1" BSPT Cr
	0,21	21	⅞"	31	G 1	(BSP)	(V 21-1" Cr)
	0,24	25	1"	37	G 1	(BSP)	V 25-1" Cr
	0,25				R 1	(BSPT)	V 25-1" BSPT Cr
	0,25				1" NPT	(API)	V 25-1" NPT Cr
	0,11	13	½"	22	G ½	(BSP)	V 13-½" SS
	0,12				½" NPT	(API)	V 13-½" NPT SS
	0,14	16	⅝"	26	G ⅝	(BSP)	(V 16-⅝" SS)
	0,15				G ¾	(BSP)	(V 16-¾" SS)
	0,16				¾" NPT	(API)	(V 16-¾" NPT SS)
	0,17	19	¾"	31	G ¾	(BSP)	V 19-¾" SS
	0,17				¾" NPT	(API)	V 19-¾" NPT SS
	0,20				G 1	(BSP)	V 19-1" SS
	0,24	25	1"	37	G 1	(BSP)	V 25-1" SS
	0,25				1" NPT	(API)	V 25-1" NPT SS
	0,27				G 1¼	(BSP)	(V 25-1¼" SS)
	0,16	13	½"	22	G ¾	(BSP)	V 13-¾" NR Ms
	0,15	16	⅝"	26	G ¾	(BSP)	V 16-¾" NR Ms
	0,16				R ¾	(BSPT)	V 16-¾" BSPT NR Ms
	0,17				G 1	(BSP)	V 16-1" NR Ms
	0,24	25	1"	37	G 1	(BSP)	V 25-1" NR Ms
	0,15	16	⅝"	26	G ¾	(BSP)	V 16-¾" NR Cr
	0,16				R ¾	(BSPT)	(V 16-¾" BSPT NR Cr)
	0,17				G 1	(BSP)	V 16-1" NR Cr
	0,21	21	⅞"	31	G 1	(BSP)	V 21-1" NR Cr
	0,24	25	1"	37	G 1	(BSP)	V 25-1" NR Cr

Vaterverschraubungen mit Schraubhülsen - Einband, geeignet zur Selbstmontage. Entsprechen EN 14424 und Bundeswehrnorm VG 95951. Max. Betriebsdruck 25 bar. Chemische Beständigkeit siehe Seite 250.

—

Hose couplings (ferrule type) with male thread, suitable for self-assembly. Meet EN 14424 and VG 95951. Max. working pressure 25 bar. Chemical resistance chart see page 250.

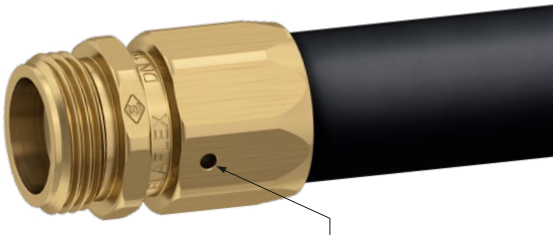

Kontrollfenster / *Control opening*

Schlauchstutzen und Hülse: Messing

Type V

Hose tail and ferrule of brass

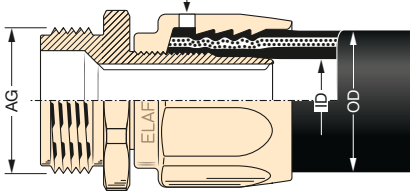

Schlauchstutzen und Hülse: Messing blank verchromt

Type V-Cr

Hose tail and ferrule of brass, chrome plated

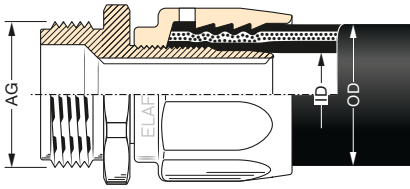

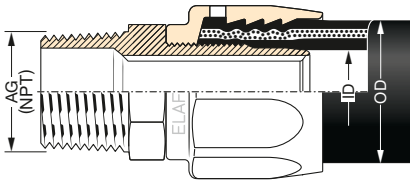

Schlauchstutzen aus Edelstahl 1.4571. Hülse aus Messing blank verchromt

Type V-SS

Hose tail with male thread of stainless steel AISI 316 Ti. Ferrule of brass, chrome plated

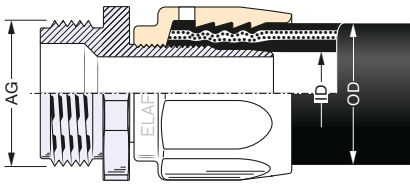

G = Gewinde nach EN ISO 228 / *to EN ISO 228 / BSP parallel*
R = Gewinde nach EN 10226-1 / *to EN 10226-1 / BSPT taper*

Werksmontierte Hülsen-Vaterverschraubungen, nicht demontierbar.

Schlauchstutzen und Hülse Messing (Cr : verchromt)

Type V-NR

Hose tail and ferrule of brass, (Cr : chrome plated)

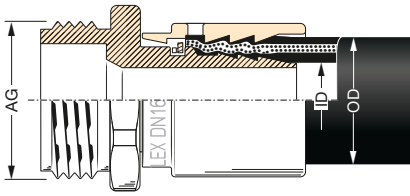

Factory assembled hose couplings (ferrule type), non-reattachable.

Montage von Schraubhülsen-Einbindungen · *Assembly Instructions Ferrule Type*

1

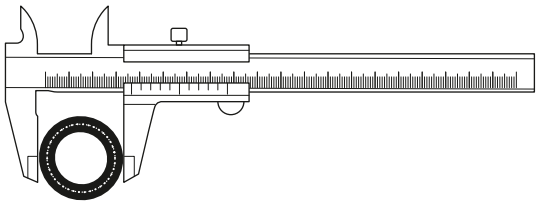

Als Voraussetzung für eine betriebssichere Montage muss der äußere Durchmesser des Schlauches dem umseitigen 'OD'-Maß entsprechen. Maximale Toleranz ± 0,5 mm

—

Before assembly please check whether the outer diameter of the hose conforms with the 'OD' measure listed overleaf. Maximum tolerance for safe assembly ± 0,5 mm

2

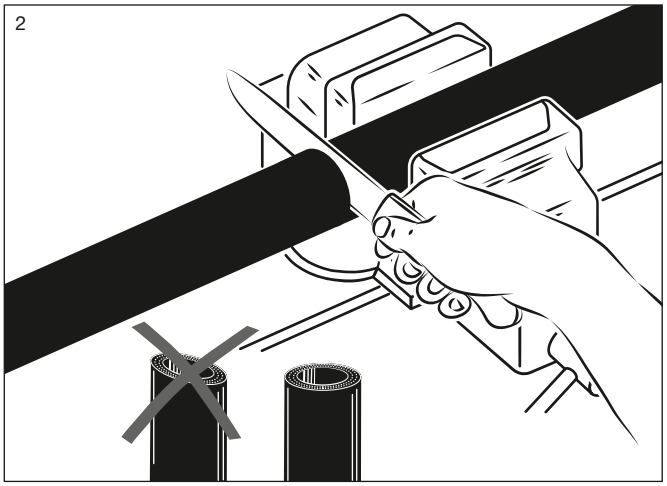

3

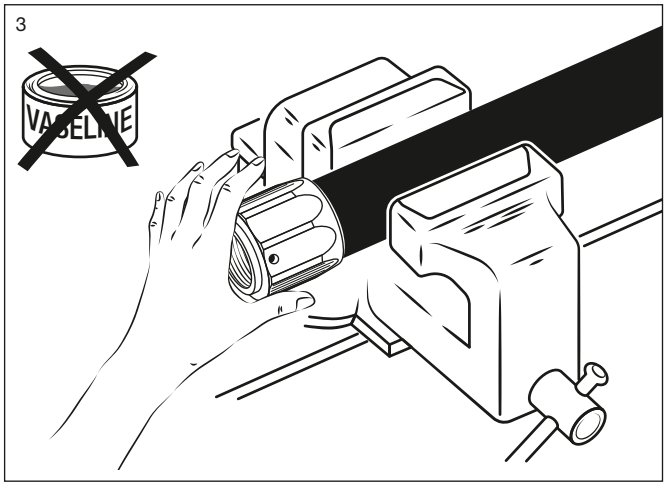

4

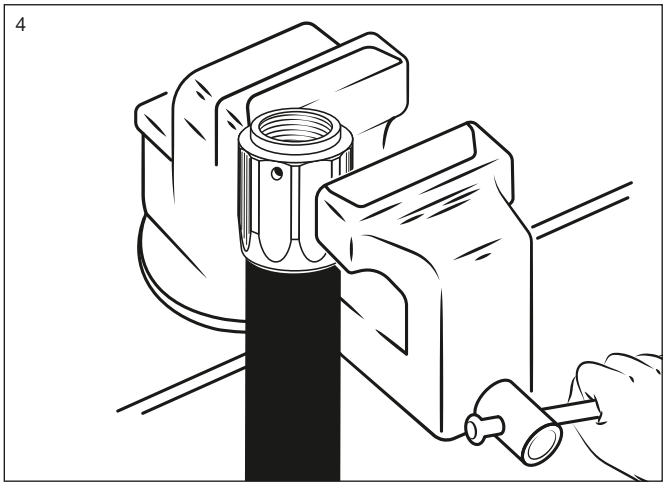

5

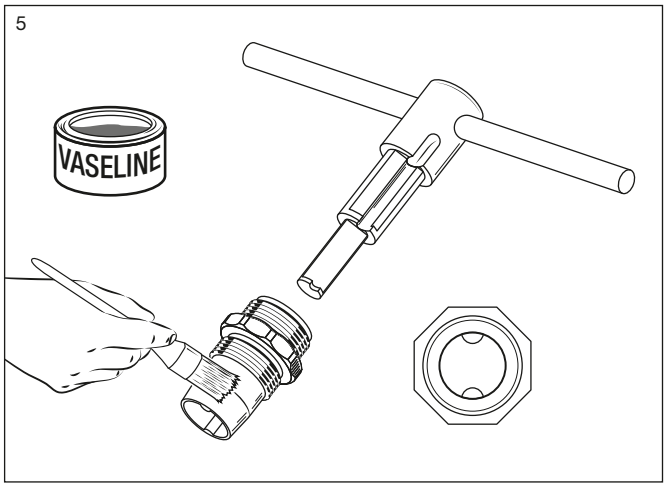

6

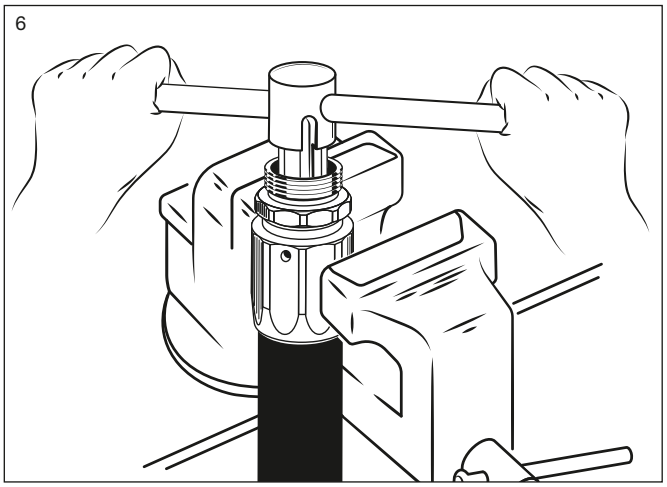

7

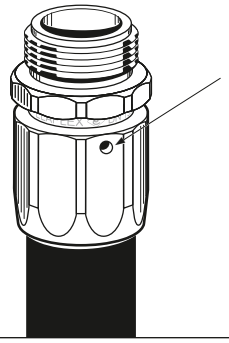

Nach Montage des Stutzens prüfen, ob das Schlauchende noch im Kontrollfenster zu sehen ist.

—

After assembly of the hose tail please check whether you can see the end of hose through the control opening.

8

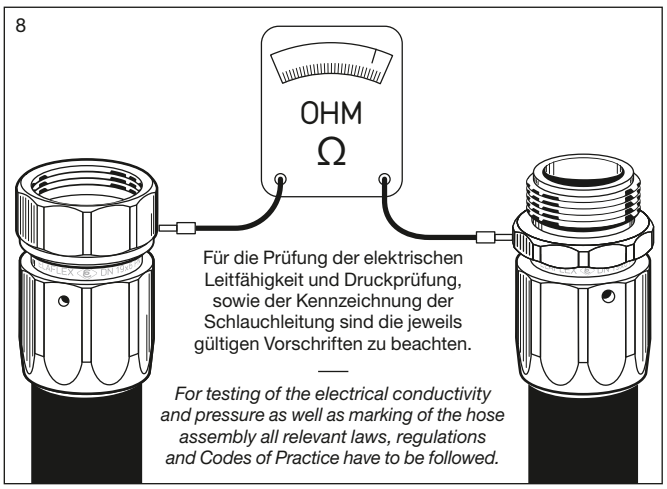

Für die Prüfung der elektrischen Leitfähigkeit und Druckprüfung, sowie der Kennzeichnung der Schlauchleitung sind die jeweils gültigen Vorschriften zu beachten.

—

For testing of the electrical conductivity and pressure as well as marking of the hose assembly all relevant laws, regulations and Codes of Practice have to be followed.

AUSFÜHRUNG · MATERIALIEN ANWENDUNGSBEREICH *Application · Materials*	FÜR *For*	BESTELL-NUMMER *Part Number* Type
KNICKSCHUTZ KS aus kälteflexiblem Polyurethan. Wirkungsvoller Schutz zur Verstärkung des stark beanspruchten Bereiches direkt hinter der Armatur. **KS muss vor Montage der Schlauch-armaturen angebracht werden**. — ***ANTI-KINKING SLEEVE KS*** *of low temperature flexible polyurethane. Effective protection of the hose section near to the fittings which is subject to bending strain.* ***KS must be mounted prior to assembly of the hose fitting.***	Schläuche/*Hoses* DN 16 OD max. 26 Ø	KS 16 schwarz/*black* Sonderfarben auf Anfrage — *Special colours on request*
	Schläuche/*Hoses* DN 19 + DN 21 OD max. 31 Ø	KS 21 schwarz/*black* blau/*blue* Sonderfarben auf Anfrage — *Special colours on request*
SORTENTÜLLE CS aus kälteflexiblem Polyurethan. Langlebige und farbstabile Kennzeichnung zur Darstellung von Kraftstoffsorte oder Firmenfarbe. **CS** wird über den Knickschutz **KS** geschoben bis er sicher einrastet. **Er kann nachträglich montiert oder demontiert werden.** Eine Bedruckung mit Werbe- oder Warnhinweise ist möglich (siehe Rückseite). — ***COLOUR SLEEVE CS*** *of low temperature flexible polyurethane. Durable and colour stable identification for fuel grade or company colour.* ***CS*** *is pushed over the anti-kinking sleeve* ***KS*** *until it locks into place.* ***It can be retrofitted or disassembled.*** *An imprint with advertisement or warnings is possible (see overleaf).*	KS 16	CS 16 schwarz blau grün gelb rot orange Sonderfarben *black* *blue* *green* *yellow* *red* *orange* *special colours*
	KS 21	CS 21 schwarz blau grün gelb rot orange Sonderfarben *black* *blue* *green* *yellow* *red* *orange* *special colours*
KNICKSCHUTZTÜLLE FÜR FEDERMAST KTFM mit Längsschlitz, aus kälteflexiblem Polyurethan, dunkelgrau. Zur nachträglichen Montage geeignet. — ***ANTI-KINKING SLEEVE FOR SPRING MAST KTFM*** *with vertical slot, of cold flexible polyurethane (dark grey). Retrofitting possible.*	Schläuche/*Hoses* DN 16	KTFM 15

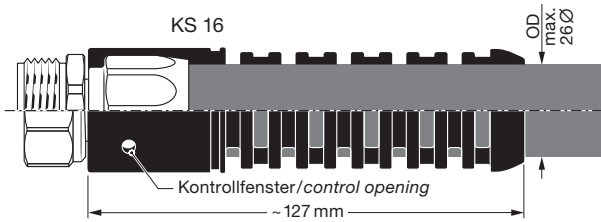

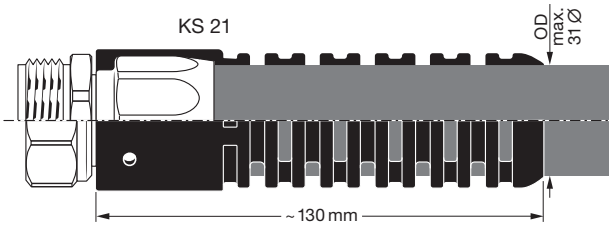

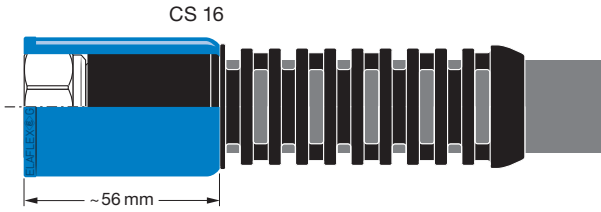

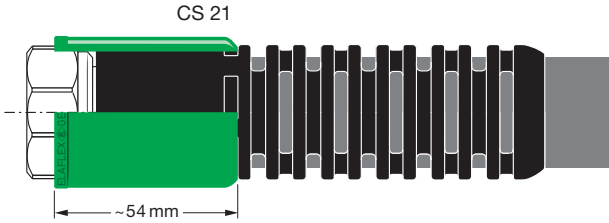

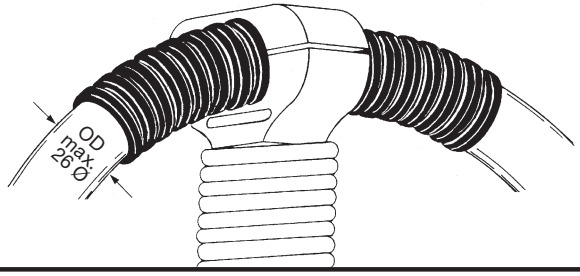

TECHNISCHE ÄNDERUNGEN VORBEHALTEN · NACHDRUCK UND KOPIEN NUR MIT UNSEREM EINVERSTÄNDNIS · *Specifications subject to change without notice · Copyright ELAFLEX*

Bedruckung von Sortentüllen

ELAFLEX Sortentüllen **Type CS** dienen zur Herausstellung von Kraftstoffsorte oder Firmenfarbe.

Für Verkaufswerbung oder wichtige Hinweise können die Sortentüllen zusätzlich mit einem kraftstoffbeständigen Aufdruck versehen werden, siehe untenstehende Beispiele.

Ein nachträgliches Überziehen der Sortentülle über den Knickschutz KS ist möglich.

Imprint on Colour Sleeves

*ELAFLEX Colour Sleeves **type CS** provide a clear emphasis on product grade or company colour.*

It is possible to print advertisement or messages on the colour sleeves, see examples below. The imprint is fuel resistant.

The Colour Sleeve can be retrofitted over the existing anti-kinking sleeve KS.

Beispiele CS 16 / *examples CS 16*

Beispiele CS 21 / *examples CS 21*

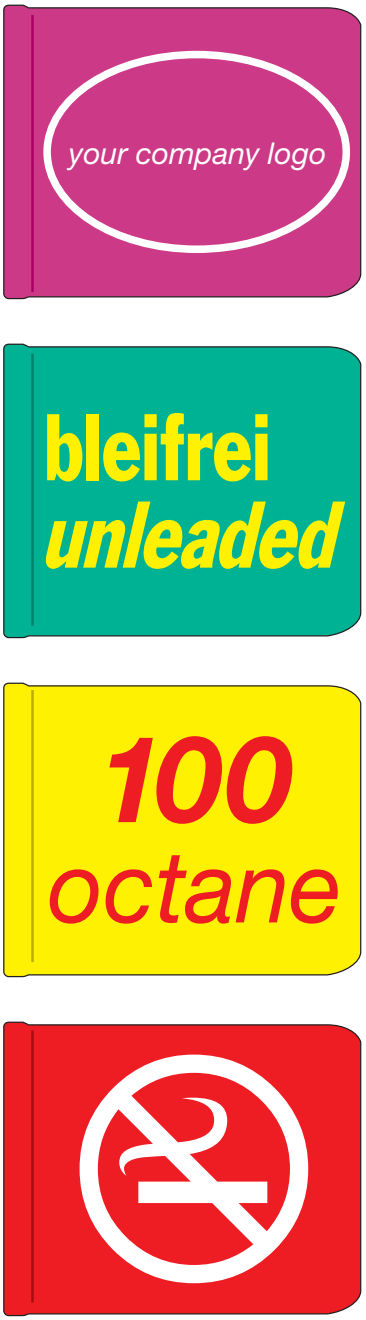

Für Ihren Auftrag benötigen wir:

- Type und Farbe der Sortentülle
- Motiv als EPS-Datei oder Reinzeichnung
- Bestellmenge (mindestens 250 Stück).

For your order we need:

- *Type and colour of Colour Sleeve*
- *Design as EPS file or reproducable drawing*
- *Order quantity (minimum 250 pcs.).*

GRUPPE 2 *Section*	GE-WICHT *Weight Approx.* ≈ kg	MUTTER FORM *Nut Style* Form	FÜR SCHLAUCHGRÖSSE *For Hose Size* ID mm	ID in.	OD mm	GEWINDE ART + GRÖSSE *Thread Type + Size* IG		BESTELL-NUMMER *Part Number* Type
	0,2	K	19	¾"	30 – 32	G ¾	(BSP)	MX 19-¾"
	0,2	K				G 1	(BSP)	MX 19-1"
	0,2	K	25	1"	36 – 38	G 1	(BSP)	MX 25-1"
	0,3	K				G 1¼	(BSP)	MX 25-1¼"
	0,3	K	32	1¼"	43 – 45	G 1¼	(BSP)	MX 32-1¼"
	0,4	NK				G 1½	(BSP)	MX 32-1½"
	0,6	R				G 2	(BSP)	MX 32-2"
	0,5	NK	38	1½"	50 – 52	G 1½	(BSP)	MX 38-1½"
	0,6	R				G 2	(BSP)	MX 38-2"
	0,6	R	40	–	53 – 55	G 2	(BSP)	MX 40-2" *)
	0,8	R	45	1¾"	53 – 55	G 2	(BSP)	MX 45-2" *)
	0,7	R	50	2"	63 – 67	G 2	(BSP)	MX 50-2"
	0,8	K				2" NPSH	parallel	MX 50-2" NPSH
	0,9	R				G 2½	(BSP)	MX 50-2½"
	1,1	R	63	2½"	78 – 81	G 2½	(BSP)	MX 63-2½"
	1,3	NK				2½" NPSH	parallel	MX 63-2½" NPSH
	1,4	R				G 3	(BSP)	MX 63-3"
	1,5	R	75	3"	89 – 92	G 3	(BSP)	MX 75-3"
	1,6	NK				3" NPSH	parallel	MX 75-3" NPSH
	1,8	F				5½"	DIN 26017	MX 75-5½" Al
	3,4	R	100	4"	115 – 118	G 4	(BSP)	MX 100-4"
	5,0	F				5½"	DIN 26017	MX 100-5½"
	3,6	F				5½"	DIN 26017	MX 100 5½" L
	2,1	F				5½"	DIN 26017	MX 100-5½" Al

1) Andere Dichtungswerkstoffe, z. B. für heißes Wasser oder Lösungsmittel, siehe Seite 228

Other materials for seals, e.g. for hot water and solvents, see page 228

	0,2	K	19	¾"	30 – 32	G ¾	(BSP)	MX 19-¾" SS
	0,2	K				G 1	(BSP)	MX 19-1" SS
	0,2	K	25	1"	36 – 38	G 1	(BSP)	MX 25-1" SS
	0,3	K				G 1¼	(BSP)	MX 25-1¼" SS
	0,4	K				G 1½	(BSP)	MX 25-1½" SS
	0,3	K	32	1¼"	43 – 45	G 1¼	(BSP)	MX 32-1¼" SS
	0,4	K				G 1½	(BSP)	MX 32-1½" SS
	0,5	NK				G 2	(BSP)	MX 32-2" SS
	0,5	K	38	1½"	50 – 52	G 1½	(BSP)	MX 38-1½" SS
	0,6	NK				G 2	(BSP)	MX 38-2" SS
	0,7	K				S 60 x 6		MX 38-S60 SS
	0,6	NK	50	2"	63 – 67	G 2	(BSP)	MX 50-2" SS
	1,0	N				G 2½	(BSP)	MX 50-2½" SS
	1,2	N	63	2½"	78 – 81	G 2½	(BSP)	MX 63-2½" SS
	1,5	NK	75	3"	89 – 92	G 3	(BSP)	MX 75-3" SS
	3,0	N	100	4"	115 – 118	G 4	(BSP)	MX 100-4" SS
	5,0	F				5½"	DIN 26017	MX 100-5½" SS

Mutterteil-Schlauchverschraubungen nach EN 14420-5 mit wiederverwendbarem SPANNFIX-Sicherheitseinband aus gepresstem Aluminium. Arretierstifte und Scharnierstifte aus Edelstahl. Nenndruck bis 25 bar. Chemische Beständigkeit siehe Seite 250.

Hose couplings with female thread to EN 14420-5 with re-usable SPANNFIX pinned safety clamps of hot stamped aluminium. Pins of stainless steel. Working pressure up to 25 bar. Chemical resistance chart see page 250.

Schlauchstutzen und Mutter aus Pressmessing. Flachdichtung VD aus Polyurethan[1)]

Hose tail and union nut of hot stamped brass. Captive seal VD of polyurethane[1)]

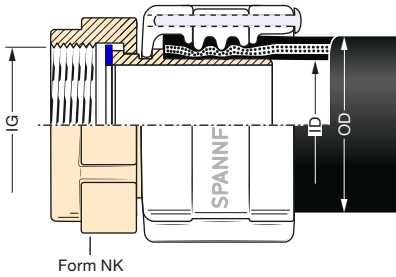

Form NK

*) ID 40 und 45 nicht in EN 14420-5
ID 40 and 45 not in EN 14420-5

Form R

Alu-Type (PN 10):
Stutzen u. Mutter Aluminium. Dichtung Polyurethan

Hose tail and union nut aluminium. Captive seal of PU

L-Type (PN 10):
Stutzen Alu, Mutter Ms

Hose tail aluminium, union nut of brass

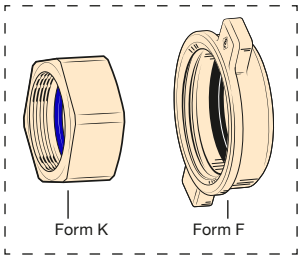
Form K Form F

Schlauchstutzen aus 1.4571 (1.4408). Mutter aus 1.4408, 1.4571 oder 1.4301. Dichtung PTFE

Hose tail of AISI 316 Ti (AISI 316). Union nut of AISI 316, AISI 316 Ti or AISI 304. Seal of PTFE

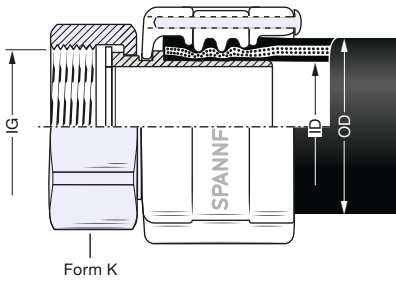

Form K

Form N

G = Gewinde nach EN ISO 228, Maße siehe Seite 236

G = acc. to EN ISO 228/BSP parallel, measurements see page 236

Für die Flugzeugbetankung sind alle Messing-Schlauchverschraubungen auch in verzinnter Ausführung (Bestellnummer: ... **Sn**) lieferbar, siehe **Information 7.07**.

*For aircraft refuelling, all brass hose couplings are also available as tin plated version (order number: ... **Sn**). For further details see **Information 7.07**.*

TECHNISCHE ÄNDERUNGEN VORBEHALTEN · NACHDRUCK UND KOPIEN NUR MIT UNSEREM EINVERSTÄNDNIS · *Specifications subject to change without notice · Copyright ELAFLEX*

Montage von SPANNFIX-Einbindungen

Die Montage der SPANNFIX-Sicherheitseinbindung läßt sich leicht und schnell mit Standardwerkzeug gemäß Abbildungen ausführen. Umseitig ist in der Spalte 'OD' angegeben, in welchem Maßbereich der Außendurchmesser des Schlauches bei eingeschobenem Stutzen liegen muss. SPANNFIX passt für alle ELAFLEX-Schläuche, die innerhalb der angegebenen Werte liegen. Auch Schläuche anderer Hersteller lassen sich mit SPANNFIX montieren, wenn Abmessungen und Ausführung den ELAFLEX-Schläuchen entsprechen. Der große Spannbereich ergibt sich daraus, dass SPANNFIX auf der Innenfläche hohe Rippen besitzt. Für die dickwandigeren Schläuche ist deshalb Raum vorhanden, in den das durch die Presskraft des Schraubstockes verdrängte Gummimaterial ausweichen kann.

Achtung: Für die Prüfung der elektrischen Leitfähigkeit und Druckprüfung, sowie der Kennzeichnung der Schlauchleitung sind die jeweils gültigen Vorschriften zu beachten. Für die Prüfung nach der Montage ist der Armierer verantwortlich.

Demontage: Hierfür gelten die abgebildeten Arbeitsabschnitte 3 – 6 in umgekehrter Reihenfolge. Ohne die Presskraft des Schraubstockes läßt sich der Arretierstift nicht herausziehen.

SPANNFIX NR (nicht demontierbar – siehe Seite 298)
Montage analog SPANNFIX. Der Arretierstift hat keine Öse, kann daher nach der Montage nicht mehr entfernt werden. Die Öffnung sollte nach der Montage verstemmt (verschlossen) werden.

Assembling SPANNFIX Safety Clamps

The assembly of SPANNFIX safety clamps is an easy operation and can be done quickly and safely with common tools, see pictures. Please observe the column 'OD' on the catalogue pages, showing the minimum and maximum outer diameter of the hose (with the hose tail fitted). SPANNFIX safety clamps can be assembled to all ELAFLEX hoses within the indicated hose diameters. They can also be used with other manufacturer's hoses that meet the same dimensional and construction standards. The SPANNFIX safety clamp has been designed to meet modern day demand for hoses of braided reinforcement and thin wall construction. Due to their design with high gripping rings on the inner side, SPANNFIX cover a large clamping range. This design is different from similar clamps that have smooth inner walls that can allow a hose to slip under pressure from the vice.

Please note*: For testing of the electrical conductivity and pressure as well as marking of the hose assembly all relevant laws, regulations and Codes of Practive have to be followed. The assembler is responsible for testing of the hose assembly.*

Disassembly*: Please see illustration 3 – 6 in reverse. Note the pin cannot be removed without using a vice.*

SPANNFIX NR *(non reusable – see page 298)*
The locking pin does not have a head, therefore the pin can be driven into the locking rings and cannot be removed. It is recommended to 'burr' the hole after assembly. The assembly of the SPANNFIX NR safety clamp is the same as described previously.

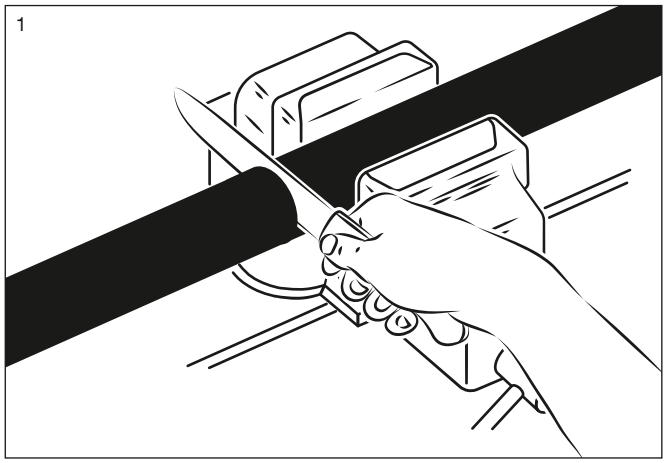

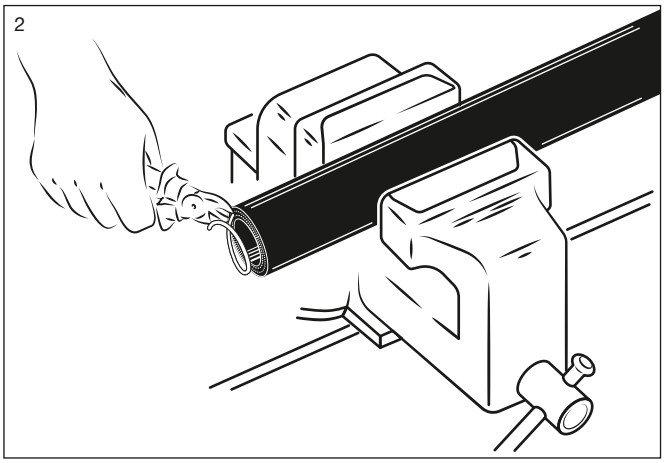

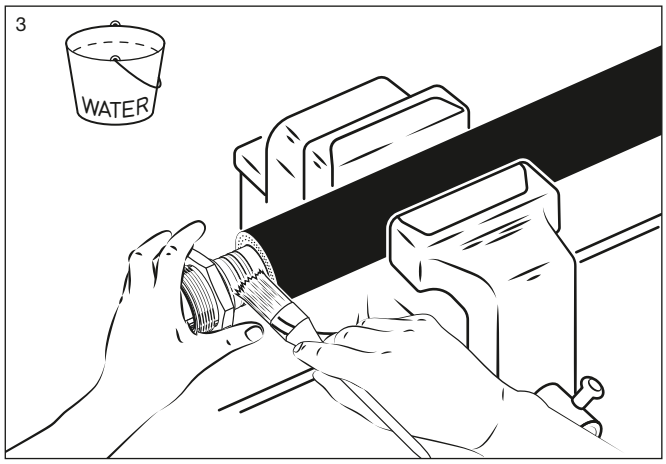

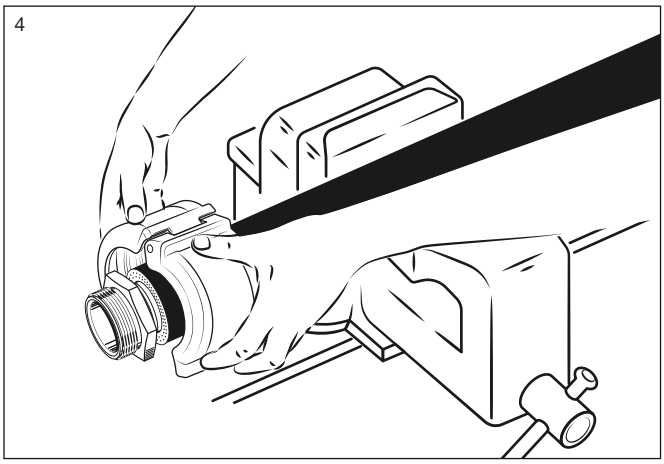

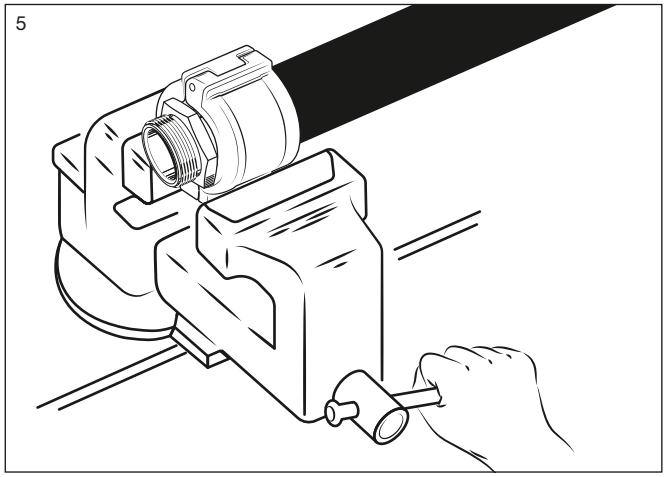

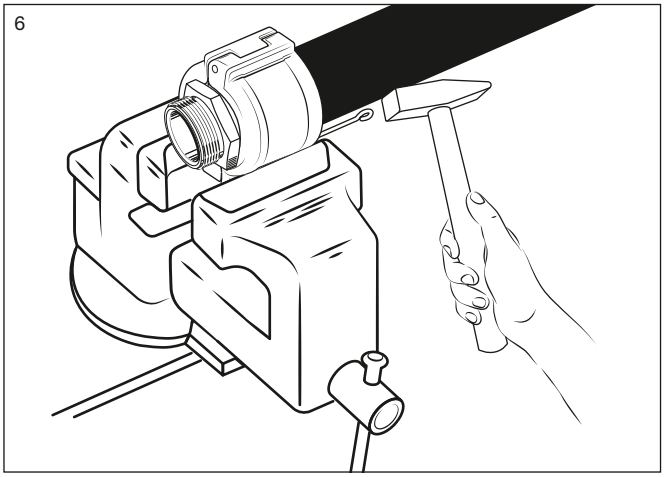

GRUPPE 2 Section	GE-WICHT Weight Approx. ≈ kg	BUND FORM Tail End Form	FÜR SCHLAUCHGRÖSSE For Hose Size ID mm	ID in.	OD mm	GEWINDE ART + GRÖSSE Thread Type + Size AG	BESTELL-NUMMER Part Number Type
	0,2	K	19	¾"	30 – 32	G ¾ (BSP)	VX 19-¾"
	0,2	K				¾" NPT (API)	VX 19-¾" NPT
	0,3	K				G 1 (BSP)	VX 19-1"
	0,3	K	25	1"	36 – 38	G 1 (BSP)	VX 25-1"
	0,3	K				1" NPT (API)	VX 25-1" NPT
	0,4	K				G 1¼ (BSP)	VX 25-1¼"
	0,4	K	32	1¼"	43 – 45	G 1¼ (BSP)	VX 32-1¼"
	0,5	K				1¼" NPT (API)	VX 32-1¼" NPT
	0,4	K				G 1½ (BSP)	VX 32-1½"
	0,4	K				1½" NPT (API)	VX 32-1½" NPT
	0,8	N				G 2 (BSP)	VX 32-2"
	0,5	NK	38	1½"	50 – 52	G 1½ (BSP)	VX 38-1½"
	0,5	NK				1½" NPT (API)	VX 38-1½" NPT
	0,5	NK				G 2 (BSP)	VX 38-2"
	0,5	NK	40	–	53 – 56	G 2 (BSP)	VX 40-2" *)
	0,8	NK	50	2"	63 – 67	G 2 (BSP)	VX 50-2"
	0,8	NK				2" NPT (API)	VX 50-2" NPT
	0,8	NK				G 2½ (BSP)	VX 50-2½"
	1,2	K				2½" NPT (API)	VX 50-2½" NPT
	1,3	NK	63	2½"	78 – 81	G 2½ (BSP)	VX 63-2½"
	1,3	NK				2½" NPT (API)	VX 63-2½" NPT
	1,4	NK				G 3 (API)	VX 63-3"
	1,5	R	75	3"	89 – 92	G 2½ (BSP)	VX 75-2½"
	1,5	NK				G 3 (BSP)	VX 75-3"
	1,7	NK				3" NPT (API)	VX 75-3" NPT
	1,2	NK	80	–	93	G 3 (BSP)	VLTX 80-3" *)
	0,7	R				G 3 (BSP)	VLTX 80-3" Al *)
	0,9	R			115	G 4 (BSP)	VLTX 80-4" Al *)
	2,8	NK	100	4"	115 – 118	G 4 (BSP)	VX 100-4"
	2,8	NK				4" NPT (API)	VX 100-4" NPT
	0,2	K	19	¾"	30 – 32	G ¾ (BSP)	VX 19-¾" SS
	0,2	K				¾" NPT (API)	VX 19-¾" NPT SS
	0,3	K				G 1 (BSP)	VX 19-1" SS
	0,3	N	25	1"	36 – 38	G 1 (BSP)	VX 25-1" SS
	0,3	K				1" NPT (API)	VX 25-1" NPT SS
	0,4	K				G 1¼ (BSP)	VX 25-1¼" SS
	0,4	R	32	1¼"	43 – 45	G 1¼ (BSP)	VX 32-1¼" SS
	0,4	K				1¼" NPT (API)	VX 32-1¼" NPT SS
	0,5	K				G 1½ (BSP)	VX 32-1½" SS
	0,5	R				G 2 (BSP)	VX 32-2" SS
	0,5	NK	38	1½"	50 – 52	G 1½ (BSP)	VX 38-1½" SS
	0,5	K				1½" NPT (API)	VX 38-1½" NPT SS
	0,6	R				G 2 (BSP)	VX 38-2" SS
	0,7	NK	50	2"	63 – 67	G 2 (BSP)	VX 50-2" SS
	0,8	R				2" NPT (API)	VX 50-2" NPT SS
	0,8	NK				G 2½ (BSP)	VX 50-2½" SS
	1,1	K				2½" NPT (API)	VX 50-2½" NPT SS
	1,2	NK	63	2½"	78 – 81	G 2½ (BSP)	VX 63-2½" SS
	1,2	R				2½" NPT (API)	VX 63-2½" NPT SS
	1,1	NK				G 3 (BSP)	VX 63-3" SS
	1,4	NK	75	3"	89 – 92	G 3 (BSP)	VX 75-3" SS
	1,7	R				3" NPT (API)	VX 75-3" NPT SS
	2,4	NK	100	4"	115 – 118	G 4 (BSP)	VX 100-4" SS
	2,8	N				4" NPT (API)	VX 100-4" NPT SS

ELAFLEX

Vaterteil-Schlauchverschraubungen nach EN 14420-5 mit wiederverwendbarem SPANNFIX-Sicherheitseinband aus gepresstem Aluminium. Arretierstifte und Scharnierstifte aus Edelstahl. Nenndruck bis 25 bar. Chemische Beständigkeit siehe Seite 250.

Hose couplings with male thread according to EN 14420-5 with re-usable SPANNFIX pinned safety clamps of hot stamped aluminium. Pins of stainless steel. Working pressure up to 25 bar. Chemical resistance chart see page 250.

Schlauchstutzen mit Außengewinde aus Messing

Hose tail with male thread of brass

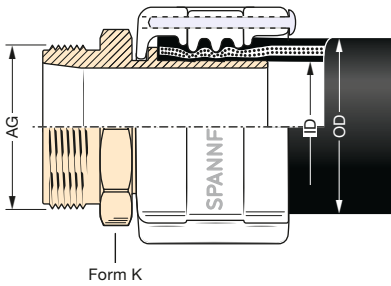

Form K

*) ID 40 und 80 nicht in EN 14420-5
ID 40 and 80 not in EN 14420-5

Form NK

Schlauchstutzen mit Außengewinde aus Edelstahl 1.4571 (1.4408)

Hose tail with male thread of stainless steel AISI 316 Ti (AISI 316)

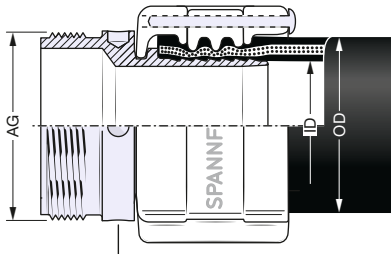

Form R

Form NK

G = Gewinde nach EN ISO 228, Maße siehe Seite 236

G = acc. to EN ISO 228/BSP parallel, measurements see page 236

Für die Flugzeugbetankung sind alle Messing-Schlauchverschraubungen auch in verzinnter Ausführung (Bestellnummer: ... **Sn**) lieferbar, siehe Rückseite und **Information 7.07**.

*For aircraft refuelling, all brass hose couplings are also available as tin plated version (order number: ... **Sn**). For further details see overleaf and **Information 7.07**.*

TECHNISCHE ÄNDERUNGEN VORBEHALTEN · NACHDRUCK UND KOPIEN NUR MIT UNSEREM EINVERSTÄNDNIS · *Specifications subject to change without notice · Copyright ELAFLEX*

Sonderausführungen · *Special Types*

1

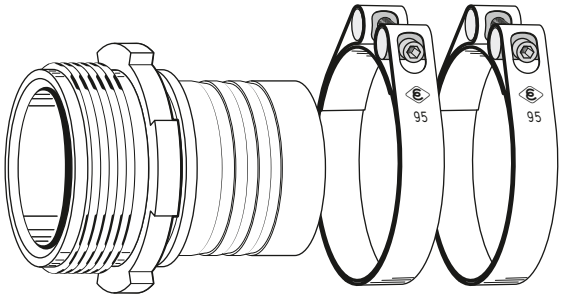

Außengewinde-Schlauchstutzen mit Sägezahnprofil für **SK**-Schelleneinband. Lieferbare Typen: V 50 – 2" SK, V 75 – 3" SK. Nur für ungefährlichen Einsatz geeignet wie z. B. für Zement und Futtermittelschläuche ohne Spirale. **Nicht** zulässig für Flugzeugbetankungs-, Marine-, Dampf-, Heißbitumenschläuche, LPG-Schläuche sowie Durchleitung von gefährlichen Chemikalien. Max. Nenndruck 10 bar.

—

*Hose tail with male thread and serrated profile for the attachment by **SK** clamps. Types: V 50 – 2" SK and V 75 – 3" SK. Only suitable for non dangerous application e. g. cement or feeding stuff hoses without steel helix. **Not** suitable for aviation, marine, steam, hot bitumen, LPG hoses and dangerous chemicals. Max. working pressure 10 bar.*

2

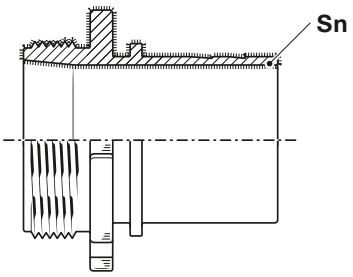

Schlauchstutzen aus Messing für SPANNFIX- oder SPANNLOC-Klemmen. Zusätzlich mit allseitigem Oberflächenschutz:

Sn = galvanisch verzinnt (12 – 18 my Auflage) für Flugzeugbetankungsschläuche

—

Brass hose tail for SPANNFIX or SPANNLOC safety clamps with additional surface protection:

Sn = *tin-plated (12 – 18 my) for aviation hoses*

3

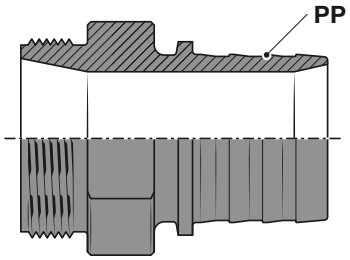

Schlauchstutzen aus Polypropylen für SPANNFIX- oder SPANNLOC-Klemmen, mit Außengewinde oder für Mutter. Verwendung vorzugsweise für Säuren, insbesondere Salzsäure (Übersicht Seite 250). **Polypropylen** ist ein thermoplastischer Werkstoff und daher mechanisch und thermisch bei weitem nicht so belastbar wie Metall. Max. Nenndruck 6 bar. In Zweifelsfällen mit genauen Angaben über Medium, Temperatur und Betriebsdruck zurückfragen. Lieferbar in allen Größen – ab ID 19.

—

Hose tails of polypropylene for SPANNFIX or SPANNLOC clamps, with male thread or for union nuts. Preferably used for acids, particularly hydrochloric acid (resistance chart see page 250). **Polypropylene** *is a thermoplastic material and cannot be strained mechanically and themically the same way as metal. Max. working pressure 6 bar. In case of doubt please inquire with details about medium, temperature and pressure. Available in sizes ¾" to 4".*

4

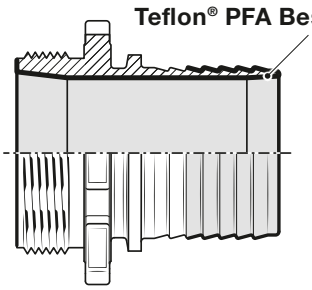

Schlauchstutzen aus Edelstahl 1.4408/1.4571 für SPANNFIX- oder SPANNLOC-Klemmen, jedoch zusätzlich **im produktberührtem Bereich mit Teflon® PFA beschichtet** (entspricht den FDA-Anforderungen). Details siehe Information 3.18. Wird eingesetzt, wenn die chem. Beständigkeit von Edelstahl nicht mehr ausreicht, z. B. bei Salzsäure und Eisen-III-Chlorid. Beständigkeitsübersicht siehe Seite 250.

Farbe der Beschichtung: rot. **Bestellnummer: ... SSE**.

—

Hose tails *of stainless steel AISI 316 / 316 Ti for SPANNFIX or SPANNLOC clamps. Surface **in contact with the medium additionally coated with Teflon® PFA** (corresponds to the FDA requirements). Details see Information 3.18. This type is used if stainless steel does not have a sufficient chemical resistance, i. e. for hydrochloric acid and iron-III-chloride. Resistance chart see page 250.*

Colour of the coating: red. ***Part Number: ... SSE****.*

5

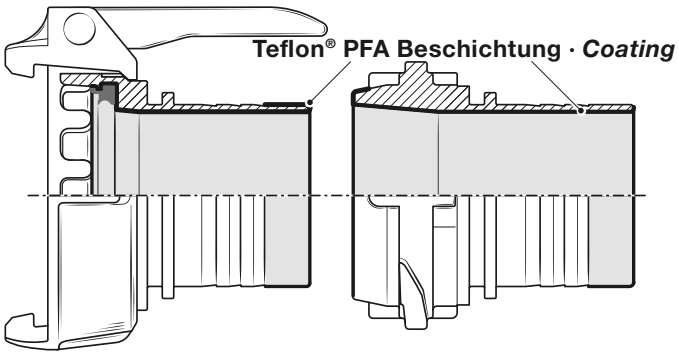

Tankwagen-Schlauchkupplungen Form MK oder VK mit Schlauchstutzen aus Edelstahl 1.4408 für SPANNFIX- oder SPANNLOC-Klemmen, jedoch zusätzlich **im produktberührtem Bereich mit Teflon® PFA beschichtet** (entspricht den FDA-Anforderungen). Einsatzbereich und Beständigkeit wie unter Abb. 4 beschrieben.

Farbe der Beschichtung: rot. **Bestellnummer: ... SSE**.

—

Tank truck couplings *form MK or VK with hose tail of stainless steel AISI 316 for SPANNFIX or SPANNLOC clamps. Surface **in contact with the medium additionally coated with Teflon® PFA** (corresponds to the FDA requirements). Application and chemical resistance as described in picture 4.*

Colour of coating: red. ***Part Number: ... SSE****.*

GRUPPE 2 *Section*	GE-WICHT *Weight Approx.* ≈ kg	MUTTER FORM *Nut Style* Form	FÜR SCHLAUCHGRÖSSE *For Hose Size* ID mm	ID in.	OD mm	GEWINDE ART + GRÖSSE *Thread Type + Size* IG	BESTELL-NUMMER *Part Number* Type
	0,2	K	13	½"	22 – 25	G ½ (BSP)	MC 13 – ½"
	0,3	K				G ¾ (BSP)	MC 13 – ¾"
	0,2	K	19	¾"	30 – 33	G ¾ (BSP)	MC 19 – ¾"
	0,3	K				G 1 (BSP)	MC 19 – 1"
	0,3	K	25	1"	36 – 39	G 1 (BSP)	MC 25 – 1"
	0,4	K				G 1¼ (BSP)	MC 25 – 1¼"
	0,4	K	32	1¼"	43 – 46	G 1¼ (BSP)	MC 32 – 1¼"
	0,5	NK				G 1½ (BSP)	MC 32 – 1½"
	0,7	R				G 2 (BSP)	MC 32 – 2"
	0,5	NK	35	1⅜"	46 – 48	G 1½ (BSP)	MC 35 – 1½" *)
	0,7	R				G 2 (BSP)	MC 35 – 2" *)
	0,5	NK	38	1½"	50 – 53	G 1½ (BSP)	MC 38 – 1½"
	0,7	R				G 2 (BSP)	MC 38 – 2"
	0,6	R	40	–	53 – 56	G 2 (BSP)	MC 40 – 2" *)
	0,8	R	45	1¾"	58 – 61	G 2 (BSP)	MC 45 – 2" *)
	0,8	R	50	2"	63 – 67	G 2 (BSP)	MC 50 – 2"
	0,9	K				2" NPSH parallel	MC 50 – 2" NPSH
	1,0	R				G 2½ (BSP)	MC 50 – 2½"
	1,2	R	63	2½"	78 – 82	G 2½ (BSP)	MC 63 – 2½"
	1,4	NK				2 ½" NPSH parallel	MC 63 – 2½" NPSH
	1,5	R				G 3 (BSP)	MC 63 – 3"
	1,6	R	75	3"	89 – 94	G 3 (BSP)	MC 75 – 3"
	1,6	NK				3" NPSH parallel	MC 75 – 3" NPSH
	1,9	F				5½" DIN 26017	MC 75 – 5½" Al
	1,7	R	80	–	94 – 97	G 3 (BSP)	MC 80 – 3" *)
	4,0	R	100	4"	114 – 119	G 4 (BSP)	MC 100 – 4"
	5,6	F				5½" DIN 26017	MC 100 – 5½"
	4,2	F				5½" DIN 26017	MC 100 – 5½" L
	2,7	F				5½" DIN 26017	MC 100 – 5½" Al
	0,2	K	13	½"	22 – 25	G ½ (BSP)	MC 13 – ½" SS
	0,2	K				G ¾ (BSP)	MC 13 – ¾" SS
	0,2	K	19	¾"	30 – 33	G ¾ (BSP)	MC 19 – ¾" SS
	0,3	K				G 1 (BSP)	MC 19 – 1" SS
	0,3	K	25	1"	36 – 39	G 1 (BSP)	MC 25 – 1" SS
	0,3	K				G 1¼ (BSP)	MC 25 – 1¼" SS
	0,5	K				G 1½ (BSP)	MC 25 – 1½" SS
	0,4	K	32	1¼"	43 – 46	G 1¼ (BSP)	MC 32 – 1¼" SS
	0,5	K				G 1½ (BSP)	MC 32 – 1½" SS
	0,6	NK				G 2 (BSP)	MC 32 – 2" SS
	0,5	K	38	1½"	50 – 53	G 1½ (BSP)	MC 38 – 1½" SS
	0,6	NK				G 2 (BSP)	MC 38 – 2" SS
	0,7	K				S60 x 6	MC 38 – S60 SS
	0,7	NK	50	2"	63 – 67	G 2 (BSP)	MC 50 – 2" SS
	1,1	N				G 2½ (BSP)	MC 50 – 2½" SS
	1,2	N	63	2½"	78 – 82	G 2½ (BSP)	MC 63 – 2½" SS
	1,6	NK	75	3"	89 – 92	G 3 (BSP)	MC 75 – 3" SS
	3,5	N	100	4"	114 – 119	G 4 (BSP)	MC 100 – 4" SS
	5,6	F				5½" DIN 26017	MC 100 – 5½" SS

1) Andere Dichtungswerkstoffe, z. B. für heißes Wasser oder Lösungsmittel siehe Rückseite

Other materials for seals, e.g. for hot water and solvents, see overleaf

ELAFLEX

Mutterteil-Schlauchverschraubungen nach EN 14420-5 mit wiederverwendbaren SPANNLOC-Klemmbacken aus gepresstem Aluminium mit Schrauben und Muttern aus Stahl verzinkt und chromatiert. Nenndruck bis 25 bar. Chemische Beständigkeit siehe Seite 250.

Hose couplings with female thread to EN 14420-5 with re-usable Spannloc bolted clamps of hot stamped aluminium. Bolts and nuts steel, zinc plated and chromated. Working pressure up to 25 bar. Chemical resistance chart see page 250.

Schlauchstutzen und Mutter aus Pressmessing. Flachdichtung VD Polyurethan[1)]

Hose tail and union nut of hot stamped brass. Captive seal VD polyurethane[1)]

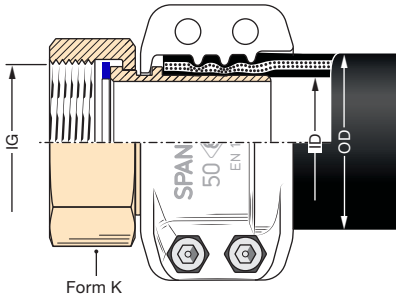

ID 35/40/45/80 nicht in EN 14420-5

*) *ID 35/40/45/80 not in EN 14420-5*

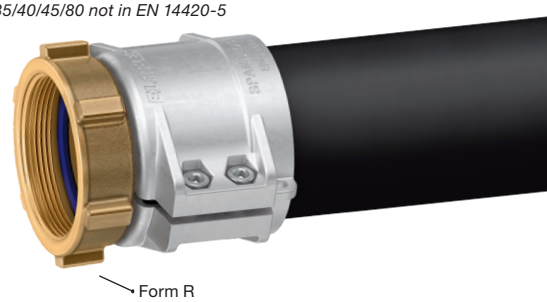

Alu-Type (PN 10):
Stutzen u. Mutter Aluminium. Dichtung Polyurethan

Hose tail and union nut aluminium. Captive seal of PU

L-Type (PN 10):
Stutzen Aluminium, Mutter Messing

Hose tail aluminium, union nut of brass

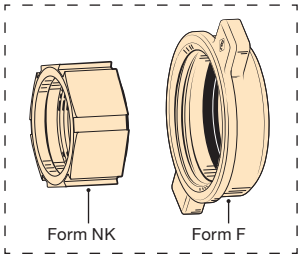

Schlauchstutzen aus 1.4571 (1.4408). Mutter aus 1.4408, 1.4571 oder 1.4301. Dichtung PTFE

Hose tail of AISI 316 Ti (AISI 316). Union nut of AISI 316, AISI 316 Ti or AISI 304. Seal of PTFE

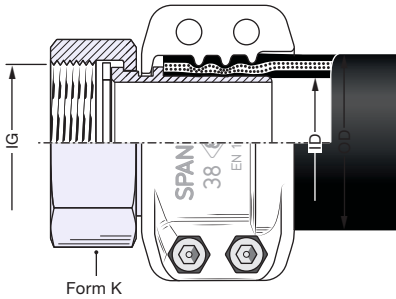

G = Gewinde nach EN ISO 228, Maße siehe Seite 236

G = to EN ISO 228/BSP parallel, measurements see page 236

Für die Flugzeugbetankung sind alle Messing-Schlauchverschraubungen auch in verzinnter Ausführung (Bestellnummer: ... **Sn**) lieferbar, siehe **Information 7.07**.

*For aircraft refuelling, all brass hose couplings are also available as tin plated version (order number: ... **Sn**). For further details see **Information 7.07**.*

TECHNISCHE ÄNDERUNGEN VORBEHALTEN · NACHDRUCK UND KOPIEN NUR MIT UNSEREM EINVERSTÄNDNIS · *Specifications subject to change without notice · Copyright ELAFLEX HIBY*

Sonderausführungen · *Special Types*

1

Schlauchstutzen mit festem NPT-Innengewinde. Abdichtung mit Teflon-Dichtband. Der Schlauch muss bei der Montage um die eigene Achse gedreht werden. Lieferbar in allen Standardgrößen.

Bestellnummer: **FSMC…NPT**.

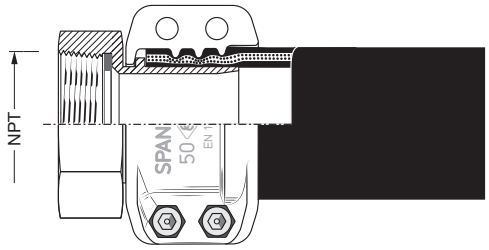

Hose tail with fixed female tapered thread (NPT). Sealing with PTFE tape. For assembling the hose must be axially turned. All standard sizes available.

***Part Number**: **FSMC…NPT**.*

2

Preisgünstige Mutterverschraubung für Billigschläuche. Schlauchstutzen mit Sägezähnen für SK-Schelleneinband. Lieferbar in allen Standardgrößen.

Bestellnummer: **M…SK**.

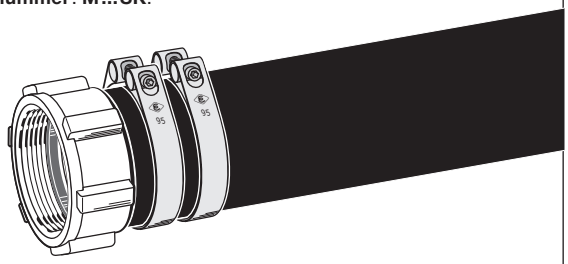

Moderately priced hose coupling with Union nut. Hose tail with serrations for SK-clamps. All standard sizes available.

***Part Number**: **M…SK**.*

3

'Marine'-Verschraubung nach VG 85281 aus Pressmessing für Schläuche 63 ID x 79 OD. Mit Rechtsgewinde M 80 x 3 für Treibstoffschläuche oder mit Linksgewinde W 82 x 1/6 links für Frischwasserschläuche.

Bestellnummer: **MC 63 - M 80 x 3 oder MC 63 - W 82 x 1/6 L**

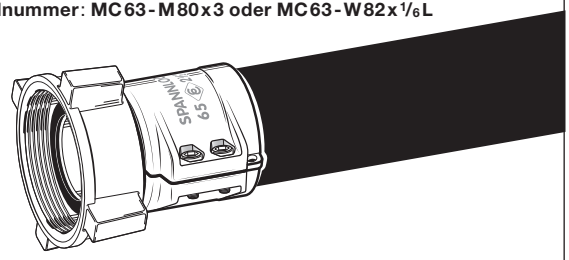

'Marine' hose coupling to VG 85281 of hot stamped brass for hoses 63 ID x 79 OD. With right-hand thread M 80 x 3 for fuelling hoses or left-hand thread W 82 x 1/6 left for portable water hoses.

Part Number**: **MC 63 - M 80 x 3 or MC 63 - W 82 x 1/6 L

4

Doppelnippel aus Pressmessing nach VG 85281 zur Verbindung von Marine-Verschraubungen. Lieferbar mit Rechtsgewinde M 80 x 3 oder Linksgewinde W 82 x 1/6 links.

Bestellnummer: **DN-M 80 x 3 oder DN-W 82 x 1/6 L**

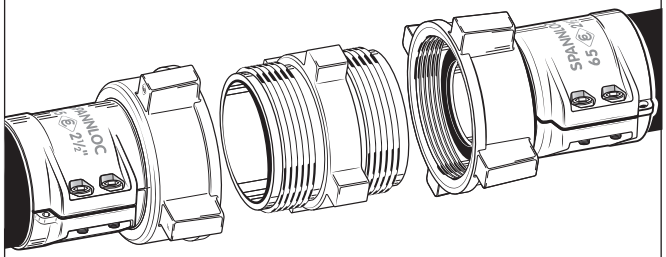

Nipple of hot stamped brass to VG 85281 for connecting 'Marine' hose couplings. Delivery with right-hand thread M 80 x 3 or left-hand thread W 82 x 1/6 left.

Part Number**: **DN-M 80 x 3 or DN-W 82 x 1/6 L

Ersatzdichtungen · *Spare Seals*

5

Dichtungen
für Mutterverschraubungen

—

***Seals** for hose couplings with union nut*

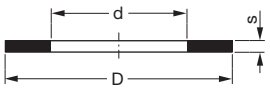

FÜR *for*	D mm	d mm	s mm	WERKSTOFF *Material*	BESTELLNUMMER *Part Number*
G 1/2	20	13	2	PU honigfarben/*amber*	VD 20/13
				Thermopac/*green*	HBD 20/13
G 5/8	23	16	2	PU honigfarben/*amber*	VD 23/16
G 3/4	26	19	2	PU blau/*blue*	VD 26/19
				Thermopac/*green*	HBD 26/19
				Teflon/*PTFE*	TD 26/19
M30 x 1,5	30	21	2	PU honigfarben/*amber*	VD 30/21
G 1	33	24	2	PU blau/*blue*	VD 33/24
				Thermopac/*green*	HBD 33/24
				Viton/*FKM*	ViD 33/24
				EPDM/*EPT*	EPD 33/24
				Teflon/*PTFE*	TD 33/24
G 1 1/4	42	34	2	PU honigfarben/*amber*	VD 42/34
				Thermopac/*green*	HBD 42/34
				Viton/*FKM*	ViD 42/34
				EPDM/*EPT*	EPD 42/34
				Teflon/*PTFE*	TD 42/34
G 1 1/2	48	39	2	PU blau/*blue*	VD 48/39
				Thermopac/*green*	HBD 48/39
				Viton/*FKM*	ViD 48/39
				EPDM/*EPT*	EPD 48/39
				Teflon/*PTFE*	TD 48/39
G 1 3/4	54	44	2	PU honigfarben/*amber*	VD 54/44
G 2	60	49	2	PU blau/*blue*	VD 60/49
				Thermopac/*green*	HBD 60/49
				Viton/*FKM*	ViD 60/49
				EPDM/*EPT*	EPD 60/49
				Teflon/*PTFE*	TD 60/49
Haltermann	72	58	3	PU honigfarben/*amber*	VD 72/58
G 2 1/2	76	63	2,5	PU blau/*blue*	VD 76/63
				Thermopac/*green*	HBD 76/63
				Teflon/*PTFE*	TD 76/63
W 82 x 1/6	82	65	3	PU honigfarben/*amber*	VD 82/65
W 82 x 3	82	65	3	PU honigfarben/*amber*	VD 82/65
G 3	88	77	3	PU blau/*blue*	VD 88/77
				Thermopac/*green*	HBD 88/77
				Viton/*FKM*	ViD 88/77
				EPDM/*EPT*	EPD 88/77
				Teflon/*PTFE*	TD 88/77
G 4	114	100	3	PU blau/*blue*	VD 114/100
				Thermopac/*green*	HBD 114/100
				Viton®/*FKM*	ViD 114/100
				EPDM/*EPT*	EPD 114/100
				Teflon/*PTFE*	TD 114/100
5 1/2" DIN 3799	140	102	6	NBR	PD 5 1/2
			3	PU honigfarben/*amber*	VD 140/102
				Thermopac/*green*	HBD 140/102
				Teflon/*PTFE*	TD 140/102

GRUPPE 2 Section	GE-WICHT Weight Approx. ≈ kg	BUND FORM Tail End Form	FÜR SCHLAUCHGRÖSSE For Hose Size ID mm	ID in.	OD mm	GEWINDE ART + GRÖSSE Thread Type + Size AG	BESTELL-NUMMER Part Number Type
	0,2	K	13	½"	22 – 25	G ½ (BSP)	VC 13-½"
	0,2	K				½" NPT (API)	VC 13-½" NPT
	0,3	K	19	¾"	30 – 33	G ¾ (BSP)	VC 19-¾
	0,3	K				¾" NPT (API)	VC 19-¾" NPT
	0,3	K				G 1 (BSP)	VC 19-1"
	0,3	K	25	1"	36 – 39	G 1 (BSP)	VC 25-1"
	0,4	K				1" NPT (API)	VC 25-1" NPT
	0,4	K				G 1¼ (BSP)	VC 25-1¼"
	0,4	K	32	1¼"	43 – 46	G 1¼ (BSP)	VC 32-1¼"
	0,5	K				1¼" NPT (API)	VC 32-1¼" NPT
	0,5	K				G 1½ (BSP)	VC 32-1½"
	0,5	K				1½" NPT (API)	VC 32-1½" NPT
	0,8	N				G 2 (BSP)	VC 32-2"
	0,5	NK	38	1½"	50 – 53	G 1½ (BSP)	VC 38-1½"
	0,5	NK				1½" NPT (API)	VC 38-1½" NPT
	0,6	NK				G 2 (BSP)	VC 38-2"
	0,5	NK	40	–	53 – 56	G 2 (BSP)	VC 40-2" *)
	0,9	K	45	1¾"	58 – 61	G 2 (BSP)	VC 45-2" *)
	0,8	NK	50	2"	63 – 67	G 2 (BSP)	VC 50-2"
	0,5	R				G 2 (BSP)	VC 50-2" AI
	0,9	NK				2" NPT (API)	VC 50-2" NPT
	0,9	NK				G 2½ (BSP)	VC 50-2½"
	1,3	K				2½" NPT (API)	VC 50-2½" NPT
	1,3	NK	63	2½"	78 – 82	G 2½ (BSP)	VC 63-2½"
	1,4	NK				2½" NPT (API)	VC 63-2½" NPT
	1,4	NK				G 3 (BSP)	VC 63-3"
	1,5	R	75	3"	89 – 94	G 2½ (BSP)	VC 75-2½"
	1,6	NK				G 3 (BSP)	VC 75-3"
	0,9	R				G 3 (BSP)	VC 75-3" AI
	1,8	NK				3" NPT (API)	VC 75-3" NPT
	1,3	NK	80	–	94 – 97	G 3 (BSP)	VC 80-3" *)
	0,8	R				G 3 (BSP)	VC 80-3" AI *)
	1,0	R				G 4 (BSP)	VC 80-4" AI *)
	3,4	NK	100	4"	114 – 119	G 4 (BSP)	VC 100-4"
	3,5	NK				4" NPT (API)	VC 100-4" NPT
	0,2	K	13	½"	22 – 25	G ½ (BSP)	VC 13-½" SS
	0,3	K	19	¾"	30 – 33	G ¾ (BSP)	VC 19-¾" SS
	0,3	K				¾" NPT (API)	VC 19-¾" NPT SS
	0,3	K				G 1 (BSP)	VC 19-1" SS
	0,3	N	25	1"	36 – 39	G 1 (BSP)	VC 25-1" SS
	0,3	K				1" NPT (API)	VC 25-1" NPT SS
	0,4	K				G 1¼ (BSP)	VC 25-1¼" SS
	0,4	R	32	1¼"	43 – 46	G 1¼ (BSP)	VC 32-1¼" SS
	0,5	K				1¼" NPT (API)	VC 32-1¼" NPT SS
	0,5	K				1½ (API)	VC 32-1½" SS
	0,6	R				G 2 (BSP)	VC 32-2" SS
	0,5	NK	38	1½"	50 – 53	G 1½ (BSP)	VC 38-1½" SS
	0,5	K				1½" NPT (API)	VC 38-1½" NPT SS
	0,5	R				G 2 (BSP)	VC 38-2" SS
	0,8	NK	50	2"	63 – 67	G 2 (BSP)	VC 50-2" SS
	0,8	R				2" NPT (API)	VC 50-2" NPT SS
	0,9	NK				G 2½ (BSP)	VC 50-2½" SS
	1,2	K				2½" NPT (API)	VC 50-2½" NPT SS
	1,3	NK	63	2½"	78 – 82	G 2½ (BSP)	VC 63-2½" SS
	1,3	R				2½" NPT (API)	VC 63-2½" NPT SS
	1,2	NK				G 3 (BSP)	VC 63-3" SS
	1,5	NK	75	3"	89 – 94	G 3 (BSP)	VC 75-3" SS
	1,8	R				3" NPT (API)	VC 75-3" NPT SS
	3,1	NK	100	4"	114 – 119	G 4 (BSP)	VC 100-4" SS
	3,4	N				4" NPT (API)	VC 100-4" NPT SS

Vaterteil-Schlauchverschraubungen nach EN 14420-5 mit wiederverwendbaren SPANNLOC-Klemmbacken aus gepresstem Aluminium mit Schrauben und Muttern aus Stahl verzinkt und chromatiert. Nenndruck bis 25 bar. Chemische Beständigkeit siehe Seite 250.

Hose couplings with male thread acc. EN 14420-5 with reusable SPANNLOC bolted clamps of hot stamped aluminium. Bolts and nuts of steel zinc plated and chromated. Working pressure up to 25 bar. Chemical resistance chart see page 250.

Schlauchstutzen mit Außengewinde aus Pressmessing (Al = Aluminium)

Hose tail with male thread of hot stamped brass (Al = aluminium)

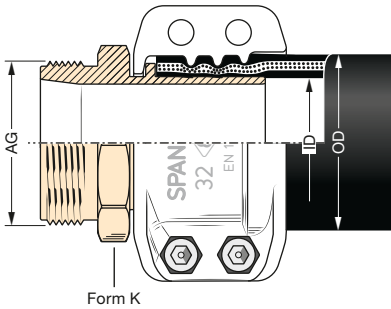

Form K

*) ID 40, 45 und 80 nicht in EN 14420-5
ID 40, 45 and 80 not in EN 14420-5

Form NK

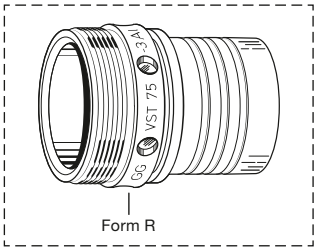

Form R

Schlauchstutzen mit Außengewinde aus Edelstahl 1.4571 (1.4408)

Hose tail with male thread of stainless steel AISI 316 Ti (AISI 316)

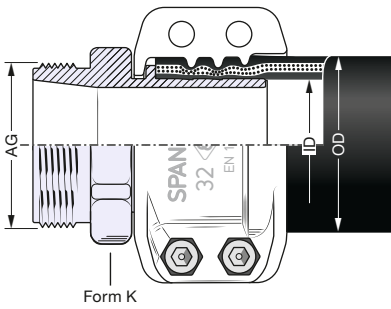

Form K

Form NK

G = Gewinde nach EN ISO 228, Maße siehe Seite 236

G = acc. to EN ISO 228/BSP parallel, measurements see page 236

TECHNISCHE ÄNDERUNGEN VORBEHALTEN · NACHDRUCK UND KOPIEN NUR MIT UNSEREM EINVERSTÄNDNIS · *Specifications subject to change without notice · Copyright ELAFLEX*

Für die Flugzeugbetankung sind alle Messing-Schlauchverschraubungen auch in verzinnter Ausführung (Bestellnummer: ... **Sn**) lieferbar, siehe **Information 7.07**.

*For aircraft refuelling, all brass hose couplings are also available as tin plated version (order number: ... **Sn**). For further details see **Information 7.07**.*

Montage von SPANNLOC-Klemmbacken · *Assembly of SPANNLOC-Bolted Clamps*

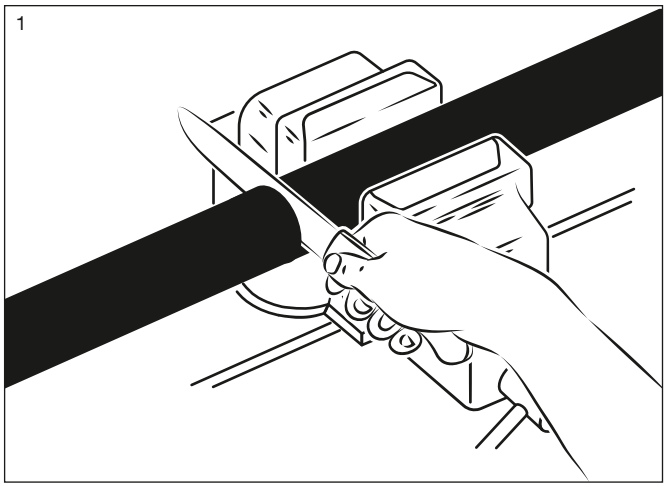

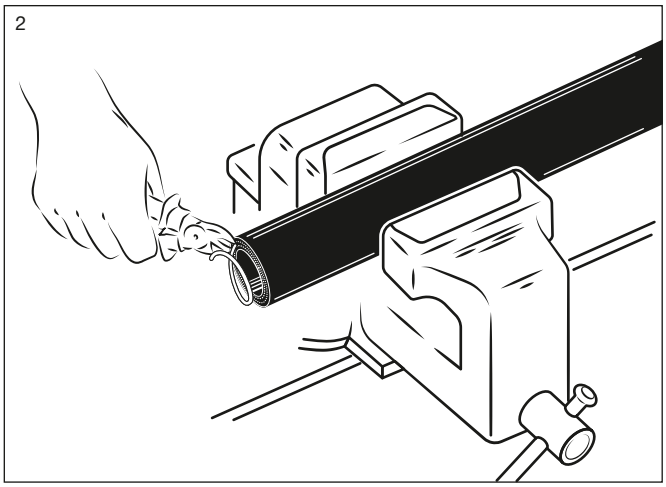

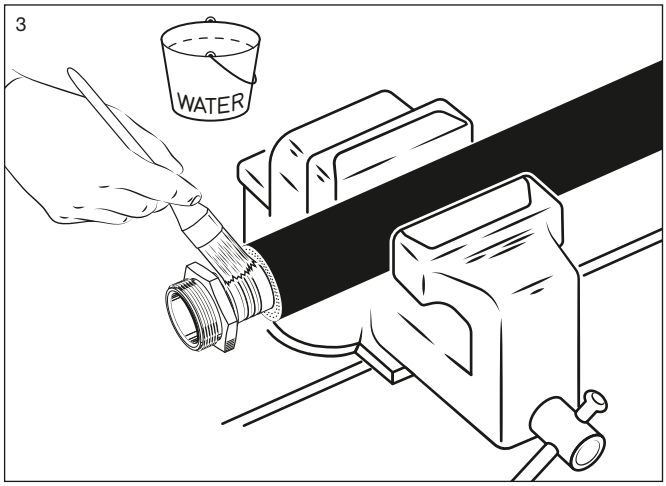

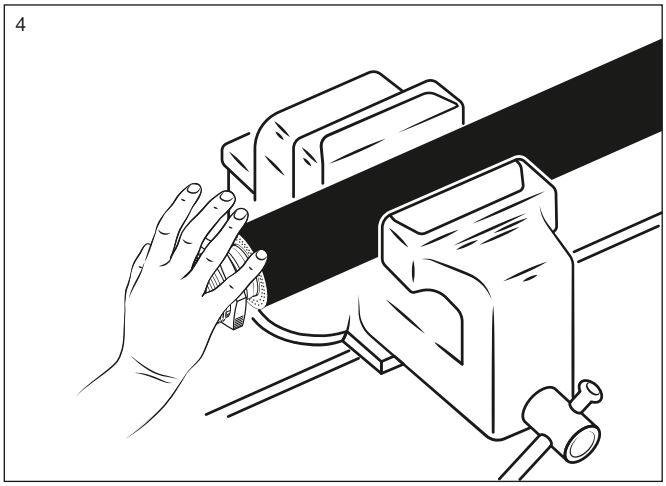

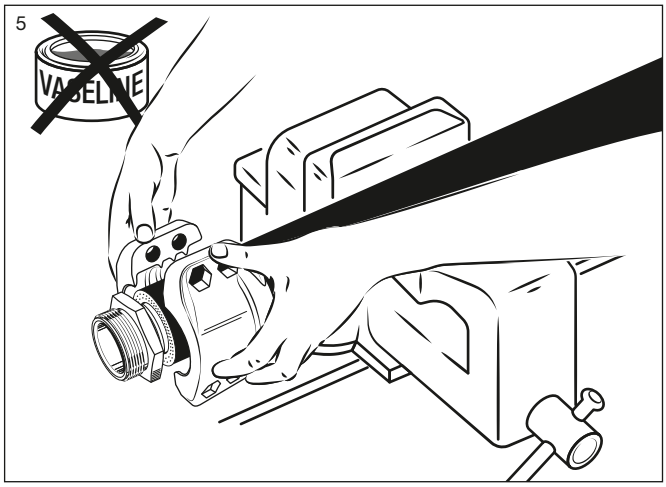

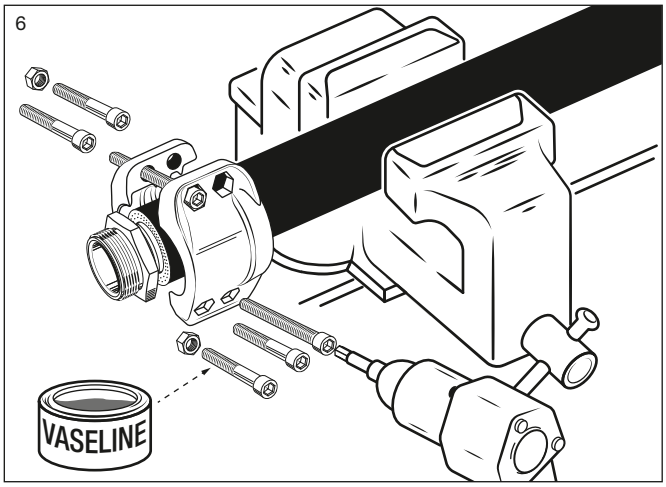

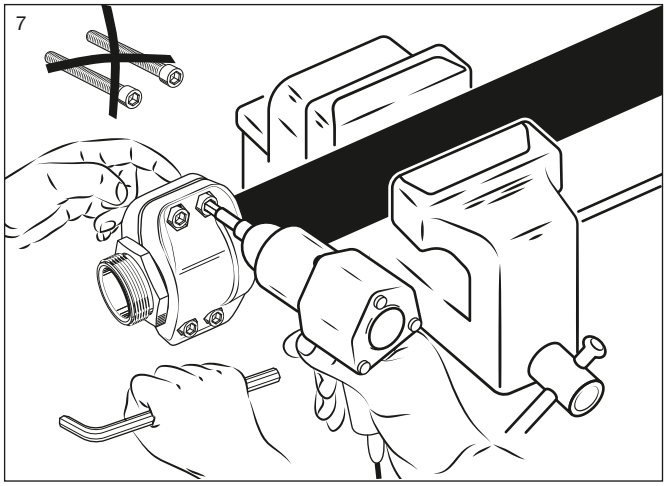

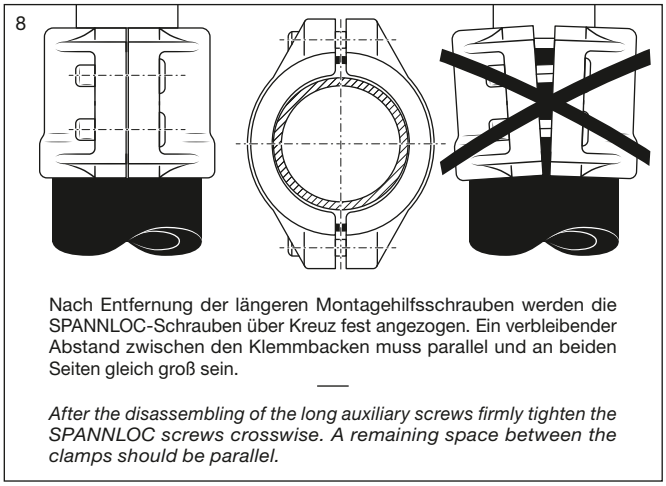

Nach Entfernung der längeren Montagehilfsschrauben werden die SPANNLOC-Schrauben über Kreuz fest angezogen. Ein verbleibender Abstand zwischen den Klemmbacken muss parallel und an beiden Seiten gleich groß sein.

After the disassembling of the long auxiliary screws firmly tighten the SPANNLOC screws crosswise. A remaining space between the clamps should be parallel.

ELAFLEX

GE-WICHT Weight Approx. ≈ kg	GEWINDE ART + GRÖSSE Thread Type + Size Form	FÜR SCHLAUCHGRÖSSE For Hose Size ID mm	ID in.	OD mm	SPANN-KLEMMEN Span Clamps Form	BESTELL-NUMMER Part Number Type
0,4 0,4	Rd 44 x 1/6" (40,2 mm ≥)	19	3/4"	30 – 32 30 – 33	Spannfix Spannloc	RMX 19 SS RMC 19 SS
0,5 0,5	Rd 52 x 1/6" (48,2 mm ≥)	25	1"	36 – 38 36 – 39	Spannfix Spannloc	RMX 25 SS RMC 25 SS
0,7 0,7	Rd 58 x 1/6" (54,2 mm ≥)	32	1¼"	43 – 45 43 – 46	Spannfix Spannloc	RMX 32 SS RMC 32 SS
0,8 0,8	Rd 65 x 1/6" (61,2 mm ≥)	38	1½"	50 – 52 50 – 53	Spannfix Spannloc	RMX 38 SS RMC 38 SS
1,1 1,2	Rd 78 x 1/6" (74,2 mm ≥)	50	2"	63 – 67 63 – 67	Spannfix Spannloc	RMX 50 SS RMC 50 SS
1,9 2,0	Rd 95 x 1/6" (91,2 mm ≥)	63	2½"	78 – 81 78 – 82	Spannfix Spannloc	RMX 63 SS RMC 63 SS
2,6 2,7	Rd 110 x 1/4" (104,3 mm ≥)	75	3"	89 – 92 89 – 94	Spannfix Spannloc	RMX 75 SS RMC 75 SS
3,8 4,4	Rd 130 x 1/4" (124,3 mm ≥)	100	4"	115 – 118 114 – 119	Spannfix Spannloc	RMX 100 SS RMC 100 SS

Schlauchverschraubungen mit Anschluss nach DIN 11851 für Lebensmittel, Rundgewinde nach DIN 405, schlauchseitiger Armaturenteil nach EN 14420. Mit SPANNFIX- oder SPANNLOC-Sicherheitsklemmbacken aus Pressaluminium. Max. Betriebsdruck 16 bar.

Hose couplings with connecting part to DIN 11851 for foodstuffs, special thread to DIN 405, hose side part to EN 14420. With SPANNFIX or SPANNLOC safety clamps of hot stamped aluminium. Max. working pressure 16 bar.

Schlauchstutzen aus Edelstahl 1.4404 (1.4571), Mutter aus 1.4301 (1.4307)

Form RM

Hose tail of stainless steel AISI 316 L (AISI 316 Ti), nut of stainless steel AISI 304 (AISI 304 L)

Form SPANNFIX

alternativ auch chem. vernickelt
alternatively also nickel plated

GE-WICHT Weight Approx. ≈ kg	GEWINDE ART + GRÖSSE Thread Type + Size Form	FÜR SCHLAUCHGRÖSSE For Hose Size ID mm	ID in.	OD mm	SPANN-KLEMMEN Span Clamps Form	BESTELL-NUMMER Part Number Type
0,3 0,4	Rd 44 x 1/6" (44 mm ≥)	19	3/4"	30 – 32 30 – 33	Spannfix Spannloc	RVX 19 SS RVC 19 SS
0,3 0,3	Rd 52 x 1/6" (52 mm ≥)	25	1"	36 – 38 36 – 39	Spannfix Spannloc	RVX 25 SS RVC 25 SS
0,4 0,4	Rd 58 x 1/6" (58 mm ≥)	32	1¼"	43 – 45 43 – 46	Spannfix Spannloc	RVX 32 SS RVC 32 SS
0,5 0,5	Rd 65 x 1/6" (65 mm ≥)	38	1½"	50 – 52 50 – 53	Spannfix Spannloc	RVX 38 SS RVC 38 SS
0,6 0,7	Rd 78 x 1/6" (78 mm ≥)	50	2"	63 – 67 63 – 67	Spannfix Spannloc	RVX 50 SS RVC 50 SS
1,1 1,2	Rd 95 x 1/6" (95 mm ≥)	63	2½"	78 – 81 78 – 82	Spannfix Spannloc	RVX 63 SS RVC 63 SS
1,5 1,6	Rd 110 x 1/4" (110 mm ≥)	75	3"	89 – 92 89 – 94	Spannfix Spannloc	RVX 75 SS RVC 75 SS
1,7 2,3	Rd 130 x 1/4" (130 mm ≥)	100	4"	115 – 118 114 – 119	Spannfix Spannloc	RVX 100 SS RVC 100 SS

Außengewinde-Schlauchstutzen aus Edelstahl 1.4571 oder 1.4408. Dichtung RD aus NBR blau

Form RV

Hose tail with male thread of stainless steel AISI 316 Ti or 316. Seal RD of NBR blue

Form SPANNLOC

alternativ auch aus Edelstahl
alternatively also of stainless steel

*) Für Bestellungen von Ersatzdichtungen die Bestellnummer mit Gewindegröße und gewünschten Werkstoff ergänzen, z. B. NBR, PTFE, Viton®, EPDM oder Silikon.

*) *Spare seals : Complete the Part No. with thread size and material e.g. NBR, PTFE, Viton®, EPDM or silicone.*

RD . . . *)

Ersatzdichtungen aus NBR blau für Lebensmittel

Spare seals of NBR blue for foodstuffs

GE-WICHT Weight Approx. ≈ kg	GEWINDE ART + GRÖSSE Thread Type + Size Form	FÜR SCHLAUCHGRÖSSE For Hose Size ID mm	ID in.	OD mm	SPANN-KLEMMEN Span Clamps Form	BESTELL-NUMMER Part Number Type
0,6 0,6	1¾" ACME (40,2 mm ≥)	25	1"	36 – 38 36 – 39	Spannfix Spannloc	ACMX 25-1¾" St/Ms ACMC 25-1¾" St/Ms
0,8 0,8		32	1¼"	43 – 45 43 – 46	Spannfix Spannloc	ACMX 32-1¾" St/Ms ACMC 32-1¾" St/Ms
1,5 1,6	2¼" ACME (53,1 mm ≥)	50	2"	63 – 67 63 – 67	Spannfix Spannloc	ACMX 50-2¼" St/Ms ACMC 50-2¼" St/Ms
1,4 1,5	3¼" ACME (78,4 mm ≥)	50	2"	63 – 67 63 – 67	Spannfix Spannloc	ACMX 50-3¼" St/Ms ACMC 50-3¼" St/Ms
2,8 2,9		75	3"	89 – 92 89 – 94	Spannfix Spannloc	ACMX 75-3¼" St/Ms ACMC 75-3¼" St/Ms

Schlauchverschraubungen nach EN 14422 mit ACME-Trapezgewinde für LPG. Max. Betriebsdruck 25 bar. Werkstoffe s. u. (... ACM)

Type ACM

Hose couplings to EN 14422 with ACME-thread for LP-gas. Max. working pressure up to 25 bar. Materials s. below (... ACM)

Form SPANNLOC

GE-WICHT Weight Approx. ≈ kg	GEWINDE ART + GRÖSSE Thread Type + Size Form	FÜR SCHLAUCHGRÖSSE For Hose Size ID mm	ID in.	OD mm	SPANN-KLEMMEN Span Clamps Form	BESTELL-NUMMER Part Number Type
0,3 0,3	1" NPT (29,7 mm ≥)	25	1"	36 – 38 36 – 39	Spannfix Spannloc	FSMX 25-1" NPT St FSMC 25-1" NPT St
0,5 0,5		32	1¼"	43 – 45 43 – 46	Spannfix Spannloc	FSMX 32-1" NPT St FSMC 32-1" NPT St
0,8 0,9	1¼" NPT (38,5 mm ≥)	50	2"	63 – 67 63 – 67	Spannfix Spannloc	FSMX 50-1¼" NPT St FSMC 50-1¼" NPT St
1,0 1,1	2" NPT (56,6 mm ≥)	50	2"	63 – 67 63 – 67	Spannfix Spannloc	FSMX 50-2" NPT St FSMC 50-2" NPT St
1,5 1,6		75	3"	89 – 92 89 – 94	Spannfix Spannloc	FSMX 75-2" NPT St FSMC 75-2" NPT St

Schlauchstutzen nach EN 14422 mit festem konischem NPT Innengewinde aus Stahl galv. verzinkt. Klemmbacken aus Pressaluminium

Type FSM

Hose tail to EN 14422 with fixed tapered female NPT thread of carbon steel, zinc plated. Clamps of hot stamped aluminium

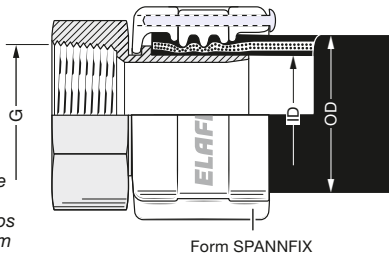

Form SPANNFIX

Reduzierverschraubungen nach 14422 für LPG-Füllventile mit ACME-Trapezgewinde-Mutter

LP-gas reducer thread connection to EN 14422 with 'ACME' union nut and threaded tail

0,3	1¾" ACME	25 + 32	AG = 1" NPT	M 1¾" ACM St/Ms
0,7	2¼" ACME	50	AG = 1¼" NPT	M 2¼" ACM St/Ms
1,3	3¼" ACME	50 + 75	AG = 2" NPT	M 3¼" ACM St/Ms

Reduzierverschraubung mit Einschraubstutzen aus Stahl galv. verzinkt. Drehbare Mutter aus Pressmessing, ohne Dichtung

Reducer with threaded tail of carbon steel, zinc plated. Swivelling union nut of hot stamped brass, without seal

TECHNISCHE ÄNDERUNGEN VORBEHALTEN · NACHDRUCK UND KOPIEN NUR MIT UNSEREM EINVERSTÄNDNIS · Specifications subject to change without notice · Copyright ELAFLEX HIBY

Vakuum-Umrechnungstabelle · *Different Units of Vacuum*

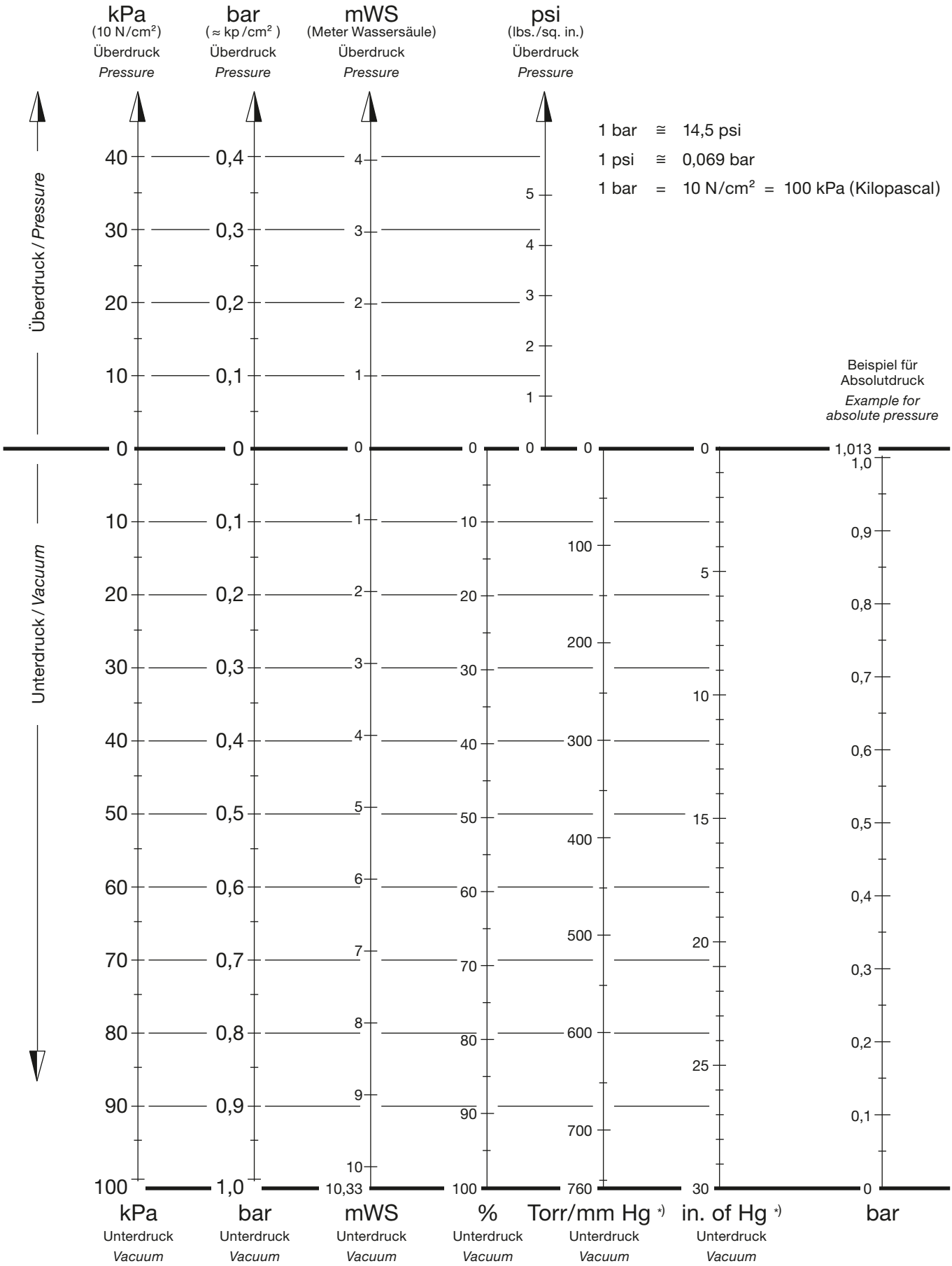

*) Hg = Quecksilbersäule/*Mercury*

TECHNISCHE ÄNDERUNGEN VORBEHALTEN · NACHDRUCK UND KOPIEN NUR MIT UNSEREM EINVERSTÄNDNIS · *Specifications subject to change without notice · Copyright ELAFLEX HIBY*

GRUPPE 2 *Section*	GE-WICHT *Weight Approx.* ≈ kg	FÜR SCHLAUCHGRÖSSE *For Hose Size* ID mm	ID in.	OD mm	GEWINDE ART + GRÖSSE *Thread Type + Size* IG / AG	SPANN-KLEMMEN *Span Clamps* Form	BESTELL-NUMMER *Part Number* Type
	0,2	13	½"	22 – 25	G ½ (BSP)	Spannloc	SMC 13-½" St
	0,3				G ¾ (BSP)	Spannloc	SMC 13-¾" St
	0,3	19	¾"	30 – 32	G ¾ (BSP)	Spannfix	SMX 19-¾" St
	0,3			30 – 33	G ¾ (BSP)	Spannloc	SMC 19-¾" St
	0,3			30 – 32	G 1 (BSP)	Spannfix	SMX 19-1" St
	0,3			30 – 33	G 1 (BSP)	Spannloc	SMC 19-1" St
	0,3	25	1"	36 – 38	G 1 (BSP)	Spannfix	SMX 25-1" St
	0,3			36 – 39	G 1 (BSP)	Spannloc	SMC 25-1" St
	0,4			36 – 38	G 1¼ (BSP)	Spannfix	SMX 25-1¼" St
	0,4			36 – 39	G 1¼ (BSP)	Spannloc	SMC 25-1¼" St
	0,4	32	1¼"	43 – 45	G 1¼ (BSP)	Spannfix	SMX 32-1¼" St
	0,4			43 – 46	G 1¼ (BSP)	Spannloc	SMC 32-1¼" St
	0,5			43 – 45	G 1½ (BSP)	Spannfix	SMX 32-1½" St
	0,5			43 – 46	G 1½ (BSP)	Spannloc	SMC 32-1½" St
	0,5	38	1½"	50 – 52	G 1½ (BSP)	Spannfix	SMX 38-1½" St
	0,5			50 – 53	G 1½ (BSP)	Spannloc	SMC 38-1½" St
	0,7	50	2"	63 – 67	G 2 (BSP)	Spannfix	SMX 50-2" St
	0,8			63 – 67	G 2 (BSP)	Spannloc	SMC 50-2" St
	1,9	63	2½"	78 – 81	G 2½ (BSP)	Spannfix	SMX 63-2½" St
	2,0			78 – 82	G 2½ (BSP)	Spannloc	SMC 63-2½" St
	2,6	75	3"	89 – 92	G 3 (BSP)	Spannfix	SMX 75-3" St
	2,7			89 – 94	G 3 (BSP)	Spannloc	SMC 75-3" St
	0,2	13	½"	22 – 25	G ½ (BSP)	Spannloc	SVC 13-½" St
	0,2				½" NPT (API)	Spannloc	SVC 13-½" NPT St
	0,3	19	¾"	30 – 32	G ¾ (BSP)	Spannfix	SVX 19-¾" St
	0,3			30 – 33	G ¾ (BSP)	Spannloc	SVC 19-¾" St
	0,3			30 – 32	¾" NPT (API)	Spannfix	SVX 19-¾" NPT St
	0,3			30 – 33	¾" NPT (API)	Spannloc	SVC 19-¾" NPT St
	0,3			30 – 32	G 1 (BSP)	Spannfix	SVX 19-1" St
	0,3			30 – 33	G 1 (BSP)	Spannloc	SVC 19-1" St
	0,3			30 – 32	1" NPT (API)	Spannfix	SVX 19-1" NPT St
	0,3			30 – 33	1" NPT (API)	Spannloc	SVC 19-1" NPT St
	0,3	25	1"	36 – 38	G 1 (BSP)	Spannfix	SVX 25-1" St
	0,3			36 – 39	G 1 (BSP)	Spannloc	SVC 25-1" St
	0,3			36 – 38	1" NPT (API)	Spannfix	SVX 25-1" NPT St
	0,3			36 – 39	1" NPT (API)	Spannloc	SVC 25-1" NPT St
	0,3	32	1"	43 – 45	1" NPT (API)	Spannfix	SVX 32-1" NPT St
	0,4			43 – 46	1" NPT (API)	Spannloc	SVC 32-1" NPT St
	0,4		1¼"	43 – 45	G 1¼ (BSP)	Spannfix	SVX 32-1¼" St
	0,4			43 – 46	G 1¼ (BSP)	Spannloc	SVC 32-1¼" St
	0,5			43 – 45	1¼" NPT (API)	Spannfix	SVX 32-1¼" NPT St
	0,5			43 – 46	1¼" NPT (API)	Spannloc	SVC 32-1¼" NPT St
	0,5	38	1½"	50 – 52	G 1½ (BSP)	Spannfix	SVX 38-1½" St
	0,5			50 – 53	G 1½ (BSP)	Spannloc	SVC 38-1½" St
	0,5			50 – 52	1½" NPT (API)	Spannfix	SVX 38-1½" NPT St
	0,5			50 – 53	1½" NPT (API)	Spannloc	SVC 38-1½" NPT St
	0,7	50	2"	63 – 67	G 2 (BSP)	Spannfix	SVX 50-2" St
	0,8			63 – 67	G 2 (BSP)	Spannloc	SVC 50-2" St
	0,8			63 – 67	2" NPT (API)	Spannfix	SVX 50-2" NPT St
	0,9			63 – 67	2" NPT (API)	Spannloc	SVC 50-2" NPT St
	1,2	63	2½"	78 – 81	G 2½ (BSP)	Spannfix	SVX 63-2½" St
	1,3			78 – 82	G 2½ (BSP)	Spannloc	SVC 63-2½" St
	1,3			78 – 81	2½" NPT (API)	Spannfix	SVX 63-2½" NPT St
	1,4			78 – 82	2½" NPT (API)	Spannloc	SVC 63-2½" NPT St
	1,7	75	3"	89 – 92	G 3 (BSP)	Spannfix	SVX 75-3" St
	1,8			89 – 94	G 3 (BSP)	Spannloc	SVC 75-3" St
	1,9			89 – 92	3" NPT (API)	Spannfix	SVX 75-3" NPT St
	2,0			89 – 94	3" NPT (API)	Spannloc	SVC 75-3" NPT St
	2,7	100	4"	115 – 118	G 4 (BSP)	Spannfix	SVX 100-4" St
	3,3			114 – 119	G 4 (BSP)	Spannloc	SVC 100-4" St
	3,0			115 – 118	4" NPT (API)	Spannfix	SVX 100-4" NPT St
	3,6			114 – 119	4" NPT (API)	Spannloc	SVC 100-4" NPT St

ELAFLEX

Schlauchverschraubungen aus Stahl nach EN 14420-5 mit wiederverwendbarem SPANNFIX- oder SPANNLOC-Sicherheitseinband aus Pressaluminium. Max. Betriebsdruck 25 bar. Einsatz vorwiegend für Flüssiggas, Heißwasser und Anwendungen im Maschinenbau.

Hose couplings of steel to EN 14420-5, with reusable SPANNFIX or SPANNLOC safety clamps of hot stamped aluminium. Max. working pressure 25 bar. For L.P. gas, hot water and mechanical engineering applications.

Type SMX

Schlauchstutzen und drehbare Mutter aus Stahl Zn/Cr und Dichtung 'VD' aus Polyurethan*)

Hose tail and union nut of steel Zn/Cr Captive and seal 'VD' of polyurethane)*

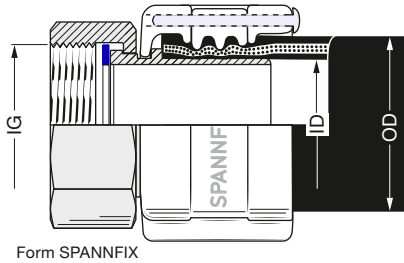

Form SPANNFIX

Type SMC

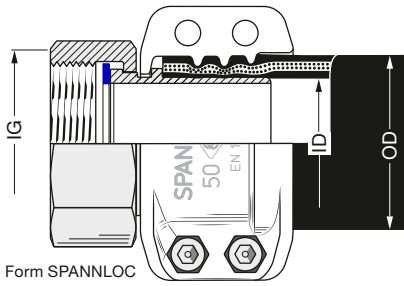

Form SPANNLOC

Type SVX

Schlauchstutzen mit festem Außengewinde und Dichtfläche aus Stahl Zn/Cr (verzinkt und chromatiert)

Hose tail with male thread of carbon steel Zn/Cr (zinc plated and chromated)

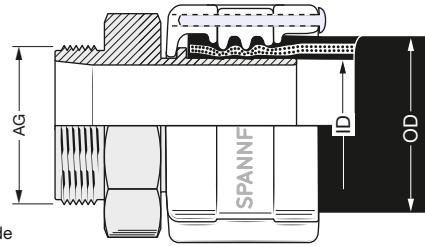

Form SPANNFIX

Type SVC

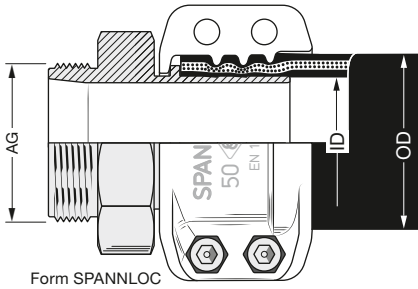

Form SPANNLOC

*) Für Heißwasser und andere Medien mit hohen Temperaturen 'Thermopac' (HBD) Dichtungen verwenden. Ersatzdichtungen 'VD' und 'HBD' siehe Seite 228

*) *For hot water and other media with high temperatures use 'Thermopac' (HBD) seals. Spare seals 'VD' and 'HBD' see page 228*

G = Gewinde nach EN ISO 228, Gewindemaße siehe Seite 236

G = to EN ISO 228 / BSP parallel, measurements see page 236

Gebräuchliche Gewindemaße · *Commonly Used Thread Measurements*

AUSSEN-DURCHMESSER *Outer Diameter* d mm	Form	STEIGUNG *Pitch* P mm	INNEN-DURCHMESSER *Inner Diameter* D_1 mm	Form	GEWINDEART/ GEWINDEGRÖSSE *Type / Size*	GEWINDE-NORM *Standard*
18,9	1	1,6	17,5	2	¾"-16 UNF	CSA B 1
20,6	3	1,8	18,3	4	½" NPT	ANSI B 1.20.1
20,9	1	1,8	18,8	2	G ½ (BSP)	EN ISO 228
21,8	1	1,8	19,7	2	W 21,8 x ¼" links	DIN 477
22,9	1	1,8	20,8	2	G ⅝ (BSP)	EN ISO 228
25,9	3	1,8	24,2	2	¾" BSPT	BS 21 / EN 10226
26	3	1,8	23,6	4	¾" NPT	ANSI B 1.20.1
26,4	1	1,8	24,2	2	G ¾ (BSP)	EN ISO 228
30	1	1,5	26,2	2	M 30 x 1,5	DIN 13
32,5	3	2,2	29,7	4	1" NPT	ANSI B 1.20.1
32,7	3	2,3	30,4	2	1" BSPT	BS 21 / EN 10226
33,2	1	2,3	30,4	2	G 1 (BSP)	EN ISO 228
41,2	3	2,3	39,1	2	1¼" BSPT	BS 21 / EN 10226
41,2	3	2,2	38,4	4	1¼" NPT	ANSI B 1.20.1
41,9	1	2,3	39,1	2	G 1¼ (BSP)	EN ISO 228
44	5	6	40,2	6	Rd 44 x 1/6	DIN 405
44,4	7	6,4	38,2	8	1¾" ACME	ASME B 1.5
45	1	1,5	40,2	2	M 45 x 1,5	DIN 13
47,1	3	2,3	45	2	1½" BSPT	BS 21 / EN 10226
47,2	3	2,2	44,5	4	1½" NPT	ANSI B 1.20.1
47,8	1	2,3	45	2	G 1½ (BSP)	EN ISO 228
52	5	4,2	48,2	6	Rd 52 x 1/6	DIN 405
53,5	1	2,3	51	2	G 1¾" (BSP)	EN ISO 228
57	7	8,5	48,7	8	2¼" ACME	ASME B 1.5
58	5	4,2	54,2	6	Rd 58 x 1/6	DIN 405
58,8	3	2,3	56,8	2	2" BSPT	BS 21 / EN 10226
59,2	3	2,2	56,6	4	2" NPT	ANSI B 1.20.1
59,5	1	2,3	56,8	2	G 2 (BSP)	EN ISO 228
59,7	1	2,2	57,6	2	2" NPSH / NPSM	ASME B 1.20.7
65	5	4,2	61,2	6	Rd 65 x 1/6	DIN 405
65,7	1	2,3	63	2	G 2¼ (BSP)	EN ISO 228
71,4	3	3,2	67,6	4	2½" NPT	ANSI B 1.20.1
72,1	1	3,2	69	2	2½" NPSH / NPSM	ASME B 1.20.7
72,8	1	4,2	68,7	2	'Haltermann'	
74,2	3	2,3	72,4	2	2½" BSPT	BS 21 / EN 10226
75	1	2,3	72,4	2	G 2½ (BSP)	EN ISO 228
76	1	2,3	73,8	2	SK 4	Shell - NL
78	5	4,2	74,2	6	Rd 78 x 1/6	DIN 405
80	1	3	76,1	2	M 80 x 3	DIN 13
81,5	1	2,3	78,7	2	G 2¾ (BSP)	EN ISO 228
81,9	1	4,2	77	2	W 82 x 1/6	VG 85 280
82,5	7	12,7	78,4	8	3¼" ACME	ASME B 1.5
84,5	1	3,2	81,5	2	85 x ⅛"	Esso
86,7	3	2,3	85	2	3" BSPT	BS 21 / EN 10226
87,2	3	3,2	83,5	4	3" NPT	ANSI B 1.20.1
88	1	2,3	85	2	G 3 (BSP)	EN ISO 228
88	1	3,2	84,9	2	3" NPSH / NPSM	ASME B 1.20.7
95	5	4,2	91,2	6	Rd 95 x 1/6	DIN 405
100	5	4,2	96,2	6	Rd 100 x 1/6	DIN 405
100,2	1	2,3	97,5	2	G 3½ (BSP)	EN ISO 228
107	5	8	100	6	Filet rond 80	NF E 29 - 579
110	5	6,4	104,3	6	Rd 110 x ¼	DIN 405
111,6	3	2,3	110,1	2	4" BSPT	BS 21 / EN 10226
112,4	3	3,2	108,8	4	4" NPT	ANSI B 1.20.1
113	1	2,3	110,1	2	G 4 (BSP)	EN ISO 228
113,4	1	3,2	110,2	2	4" NPSH / NPSM	ASME B 1.20.7
114,3	1	8,8	103	2	Ww 4½" (Whitworth)	AG/male = DIN 6602 (DIN 11) IG/female = DIN 3799/DIN 26017 (DIN 11)
130	5	6,4	124,3	2	Rd 130 x ¼	DIN 405
131	5	10	122	6	Filet rond 100	NF E 29 - 579
138,4	1	3,2	135,5	2	G 5 (BSP)	EN ISO 228
139,7	1	9,7	127,5	2	Ww 5½" (Whitworth)	AG/male = DIN 6602 (DIN 11) IG/female = DIN 3799/DIN 26017 (DIN 11)

Form 1

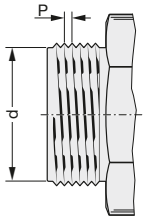

Zylindrische Rohrgewinde und Kesselwagengewinde sowie Feingewinde, flachdichtend mit stirnseitiger Dichtfläche, nicht im Gewinde dichtend

Form 2

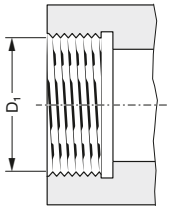

Pipe thread (BSP parallel), rail car and fine thread, with flat sealing surface, not thread sealing

Form 3

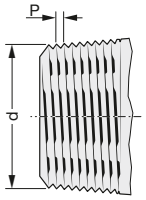

Konisch dichtenden Gewindeverbindungen z. B. mit PTFE-Band, Innengewinde daher nicht als drehbare Mutter lieferbar, nur als festes Innengewinde

Form 4

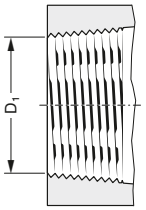

Tapered sealing thread connection e.g. with PTFE tape, therefore female thread not available with swiveling nut, only as fixed female thread

Form 5

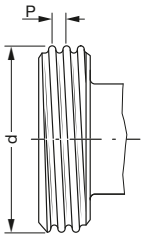

Rundgewinde n. DIN 405

(f. Schlauchverschraubungen mit Rundgewindeanschluss f. Lebensmittel, nach DIN 11851)

Form 6

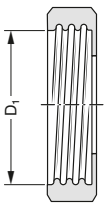

Knuckle thread to DIN 405

Form 7

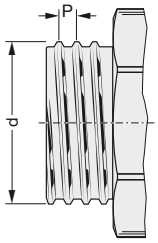

Trapezgewinde ACME für LPG

Form 8

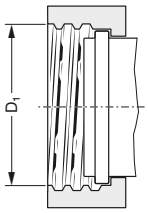

Trapezoidal thread ACME for LP gas

GRUPPE 2 Section	GE-WICHT Weight Approx. ≈ kg	FÜR SCHLAUCHGRÖSSE For Hose Size ID mm	ID in.	OD mm	GEWINDE ART + GRÖSSE Thread Type + Size IG / AG	BESTELL-NUMMER Part Number Type
	0,5	13	½"	24 – 26	G ½ (BSP)	SMS 13-½" SS/SS
	0,5				G ½ (BSP)	SMS 13-½" St/SS
	0,5				G ¾ (BSP)	SMS 13-¾" St/SS
	0,4				G ½ (BSP)	SMS 13-½" St/Ms
	0,5				G ¾ (BSP)	SMS 13-¾" St/Ms
	0,7	19	¾"	32 – 35	G ¾ (BSP)	SMS 19-¾" SS/SS
	0,7				G ¾ (BSP)	SMS 19-¾" St/SS
	0,8				G 1 (BSP)	SMS 19-1" St/SS
	0,7				G ¾ (BSP)	SMS 19-¾" St/Ms
	0,8				G 1 (BSP)	SMS 19-1" St/Ms
	0,9	25	1"	39 – 41	G 1 (BSP)	SMS 25-1" St/SS
	1,0				G 1¼ (BSP)	SMS 25-1¼" St/SS
	0,9				G 1 (BSP)	SMS 25-1" St/Ms
	1,0				G 1¼ (BSP)	SMS 25-1¼" St/Ms
	1,2	32	1¼"	47 – 50	G 1¼ (BSP)	SMS 32-1¼" St/Ms
	1,3				G 1½ (BSP)	SMS 32-1½" St/Ms
	1,7	38	1½"	53 – 56	G 1½ (BSP)	SMS 38-1½" St/Ms
	2,4	50	2"	67 – 70	G 2 (BSP)	SMS 50-2" St/SS
	2,5				G 2 (BSP)	SMS 50-2" St/Ms
	0,3	13	½"	24 – 26	Details siehe umseitig — *) *Details see overleaf*	... KSS
	0,5	19	¾"	32 – 35		
	0,6	25	1"	39 – 41		
	0,5	13	½"	24 – 26	G ½ (BSP)	MS 13-½" Ms/SS
	0,5				G ¾ (BSP)	MS 13-¾" Ms/SS
	0,5				G ½ (BSP)	MS 13-½" Ms/Ms
	0,5				G ¾ (BSP)	MS 13-¾" Ms/Ms
	0,7	19	¾"	32 – 35	G ¾ (BSP)	MS 19-¾" Ms/SS
	0,8				G 1 (BSP)	MS 19-1" Ms/SS
	0,7				G ¾ (BSP)	MS 19-¾" Ms/Ms
	0,8				G 1 (BSP)	MS 19-1" Ms/Ms
	1,0	25	1"	39 – 41	G 1 (BSP)	MS 25-1" Ms/SS
	1,0				G 1¼ (BSP)	MS 25-1¼" Ms/SS
	0,9				G 1 (BSP)	MS 25-1" Ms/Ms
	1,0				G 1¼ (BSP)	MS 25-1¼" Ms/Ms
	1,2	32	1¼"	47 – 50	G 1¼ (BSP)	MS 32-1¼" Ms/Ms
	1,8	38	1½"	53 – 56	G 1½ (BSP)	MS 38-1½" Ms/Ms
	2,6	50	2"	67 – 70	G 2 (BSP)	MS 50-2" Ms/Ms

ELAFLEX

Schwere Mutter-Schlauchverschraubungen nach EN 14423. Mit nachziehbaren Klemmbacken*) aus Edelstahl oder Pressmessing. Schrauben und Muttern aus Edelstahl bzw. Stahl verzinkt und chromatiert. Für Sattdampf, max. Betriebsdruck 18 bar. Für Heiß- und Kaltwasser, max. Betriebsdruck 25 bar.

Female steam hose couplings to EN 14423. With bolted clamps) of stainless steel or hot stamped brass. Bolts and nuts of stainless steel respectively steel zinc plated / chromated. For saturated steam, max. W.P. 18 bar. For hot and cold water, max. 25 bar.*

SS = Edelstahl / *stainless steel*
St = Stahl / *steel*
Ms = Messing / *brass*

Schlauchstutzen und Mutter aus Edelstahl. Dichtung 'HBD' **) aus Thermopac. Mit Edelstahl-Klemmbacken.

*Hose tail and union nut of stainless steel. Gasket 'HBD' **) of Thermopac. With bolted clamps of stainless steel.*

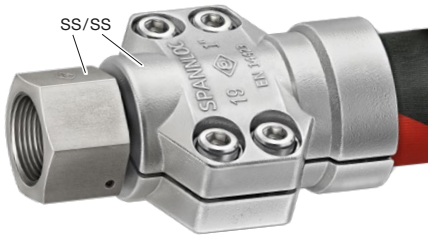

Type SMS

Schlauchstutzen und Mutter aus Stahl ZnCr. Dichtung 'HBD' **) aus Thermopac. Mit Edelstahl- oder Pressmessing-Klemmbacken.

*Hose tail and union nut of steel ZnCr. Gasket 'HBD' **) of Thermopac. With bolted clamps of stainless steel or hot stamped brass.*

Knickschutz-spirale ...**KSS**

*Anti-Kinking Sleeve ...**KSS***

Schlauchstutzen und Mutter aus Pressmessing. Dichtung 'HBD' **) aus Thermopac. Mit Edelstahl- oder Pressmessing-Klemmbacken.

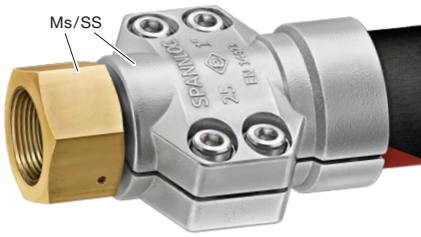

Type MS

*Hose tail and union nut of hot stamped brass. Gasket 'HBD' **) of Thermopac. With bolted clamps of stainless steel or hot stamped brass.*

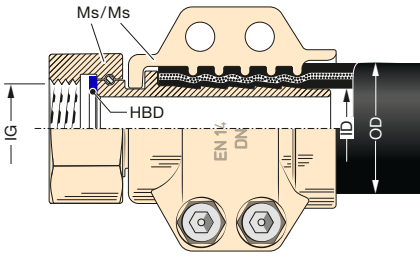

G = Gewinde nach EN ISO 228
G = to EN ISO 228 / BSP parallel

**) 'HBD' Dichtungen s. Seite 387
'HBD' gaskets see page 387

TECHNISCHE ÄNDERUNGEN VORBEHALTEN · NACHDRUCK UND KOPIEN NUR MIT UNSEREM EINVERSTÄNDNIS · *Specifications subject to change without notice · Copyright ELAFLEX*

Sonderausführungen + Zubehör · *Special Types + Accessories*

1

Schlauchleitungen werden direkt hinter der Armatur durch Biegungen besonders beansprucht. Zur Verstärkung dieses Bereiches empfehlen wir die Edelstahl-Klemmbacken **mit Knickschutzspirale KSS aus Edelstahl** zu verwenden.

*The main bending stress area for hose assemblies is directly behind the coupling. To reinforce this area we advice to use bolted clamps of stainless steel **with Anti-Kinking Sleeve KSS of stainless steel.***

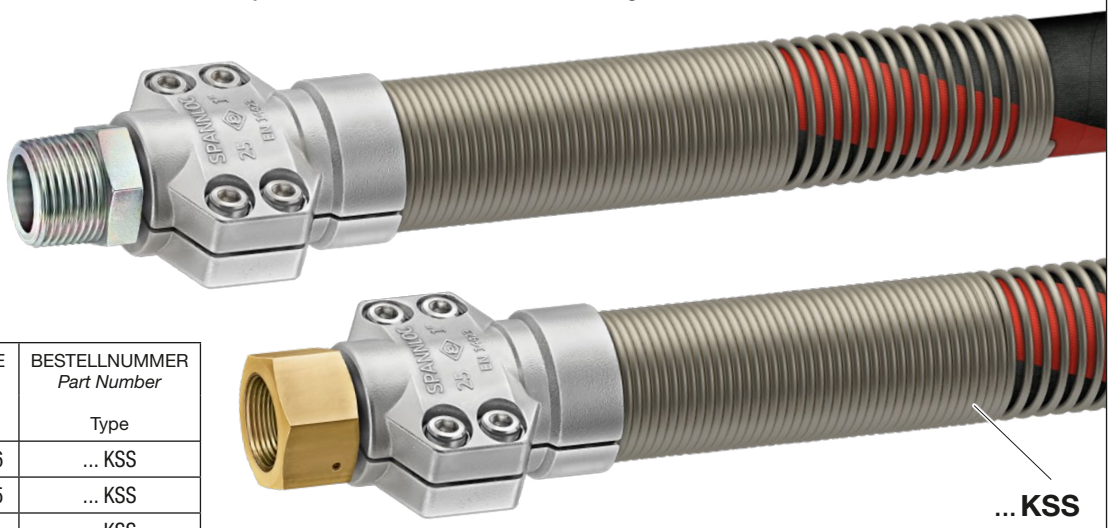

FÜR SCHLAUCHGRÖSSE *For Hose Size* ID mm	ID in.	OD mm	BESTELLNUMMER *Part Number* Type
13	½"	24 – 26	... KSS
19	¾"	32 – 35	... KSS
25	1"	39 – 41	... KSS

2

Edelstahl-Klemmbacken für Schlauchverschraubungen nach EN 14423 mit selbstsichernden Edelstahl-Schrauben und -Muttern. (SCS ... SS)

Pressmessing-Klemmbacken für Schlauchverschraubungen nach EN 14423 mit selbstsichernden Schrauben und Muttern aus Stahl verzinkt und chromatiert. (SCS ... Ms)

—

Bolted clamps of stainless steel *for steam hose couplings to EN 14423 with self-locking bolts and nuts of stainless steel. (SCS ... SS)*

Bolted clamps or hot stamped brass *for steam hose couplings to EN 14423 with self-locking bolts and nuts of steel zinc plated / chromated. (SCS ... Ms)*

SCS ... SS

SCS ... Ms

3

Schwere Schlauchverschraubungen nach EN 14423 aus Edelstahl **mit Rundgewinde nach DIN 11851**. Mit nachziehbaren Edelstahl- oder Pressmessing-Klemmbacken *).

*Steam hose couplings to EN 14423 of stainless steel **with special thread to DIN 11851**. With bolted clamps of stainless steel or hot stamped brass *).*

FÜR SCHLAUCHGRÖSSE *For Hose Size* ID mm	ID in.	OD mm	GEWINDE ART + GRÖSSE *Thread Type + Size* AG	BESTELLNUMMER *Part Number* Type
13	½"	24 – 26	RD 34 x ⅛"	SVS 13 RD 34 x ⅛" SS/SS
25	1"	39 – 41	RD 52 x ⅙"	SVS 25 RD 52 x ⅙" SS/SS
50	2"	67 – 70	RD 78 x ⅙"	SVS 50 RD 78 x ⅙" SS/SS

Type SVS ... RD

4

Schwere Schlauchverschraubungen nach EN 14423 aus Edelstahl **mit Flügelmutter**. Mit nachziehbaren Edelstahl- oder Pressmessing-Klemmbacken*).

*Steam hose couplings to EN 14423 of stainless steel **with wing nut**. With bolted clamps of stainless steel or hot stamped brass *).*

FÜR SCHLAUCHGRÖSSE *For Hose Size* ID mm	ID in.	OD mm	GEWINDE ART + GRÖSSE *Thread Type + Size* IG	BESTELLNUMMER *Part Number* Type
19	¾"	32 – 35	G ¾ (BSP)	SMS 19-¾" H SS/SS
19	1"	32 – 35	G 1 (BSP)	SMS 19-1" H SS/SS

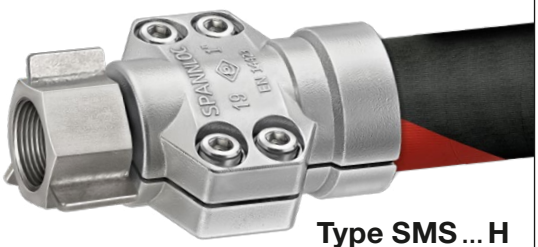

Type SMS ... H

5

Bügelverschraubung zum Anschluss von Sattdampfschläuchen an alte Aufheizanschlüsse von Eisenbahn-Kesselwagen

2,2 kg	DN 25	G 1	(BSP)	KWB 1

Coupling device *for the connection of saturated steam hoses with the heat up system of rail tankers*

Gestell aus Stahl galvanisch verzinkt. Kupplungsstück aus Messing

—

Rack of carbon steel, zinc plated. Connection of brass

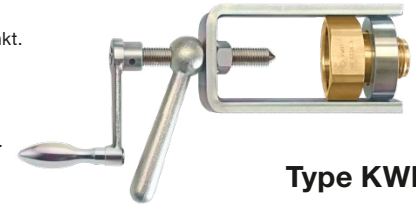

Type KWB

GRUPPE 2 Section	GE-WICHT Weight Approx. ≈ kg	FÜR SCHLAUCHGRÖSSE For Hose Size ID mm	ID in.	OD mm	GEWINDE ART + GRÖSSE Thread Type + Size IG / AG		BESTELL-NUMMER Part Number Type
	0,5	13	½"	24 – 26	½"	(BSPT)	SVS 13-½" SS/SS
	0,5				½"	(BSPT)	SVS 13-½" St/SS
	0,5				½" NPT	(API)	SVS 13-½" NPT St/SS
	0,5				¾"	(BSPT)	SVS 13-¾" St/SS
	0,4				½"	(BSPT)	SVS 13-½" St/Ms
	0,5				½" NPT	(API)	SVS 13-½" NPT St/Ms
	0,5				¾"	(BSPT)	SVS 13-¾" St/Ms
	0,7	19	¾"	32 – 35	¾"	(BSPT)	SVS 19-¾" SS/SS
	0,7				¾"	(BSPT)	SVS 19-¾" St/SS
	0,7				¾" NPT	(API)	SVS 19-¾" NPT St/SS
	0,7				¾"	(BSPT)	SVS 19-¾" St/Ms
	0,7				¾" NPT	(API)	SVS 19-¾" NPT St/Ms
	0,9	25	1"	39 – 41	1"	(BSPT)	SVS 25-1" SS/SS
	0,9				1"	(BSPT)	SVS 25-1" St/SS
	0,9				1" NPT	(API)	SVS 25-1" NPT St/SS
	0,9				1"	(BSPT)	SVS 25-1" St/Ms
	0,9				1" NPT	(API)	SVS 25-1" NPT St/Ms
	1,2	32	1¼"	47 – 50	1¼"	(BSPT)	SVS 32-1¼" St/Ms
	1,2				1¼" NPT	(API)	SVS 32-1¼" NPT St/Ms
	1,7	38	1½"	53 – 56	1½"	(BSPT)	SVS 38-1½" St/Ms
	2,0				1½" NPT	(API)	SVS 38-1½" NPT St/Ms
	2,4	50	2"	67 – 70	2"	(BSPT)	SVS 50-2" SS/SS
	2,6				2"	(BSPT)	SVS 50-2" SS/Ms
	2,3				2"	(BSPT)	SVS 50-2" St/SS
	2,5				2"	(BSPT)	SVS 50-2" St/Ms
	2,3				2" NPT	(API)	SVS 50-2" NPT St/SS
	2,5				2" NPT	(API)	SVS 50-2" NPT St/Ms
	0,3	13	½"	24 – 26	Details siehe Seite 239 b *) *Details see page 239 b*		... KSS
	0,5	19	¾"	32 – 35			
	0,6	25	1"	39 – 41			
	0,5	13	½"	24 – 26	½"	(BSPT)	VS 13-½" Ms/SS
	0,5				½" NPT	(API)	VS 13-½" NPT Ms/SS
	0,4				½"	(BSPT)	VS 13-½" Ms/Ms
	0,5				½" NPT	(API)	VS 13-½" NPT Ms/Ms
	0,7	19	¾"	32 – 35	¾"	(BSPT)	VS 19-¾" Ms/SS
	0,7				¾" NPT	(API)	VS 19-¾" NPT Ms/SS
	0,7				¾"	(BSPT)	VS 19-¾" Ms/Ms
	0,7				¾" NPT	(API)	VS 19-¾" NPT Ms/Ms
	1,0	25	1"	39 – 41	1"	(BSPT)	VS 25-1" Ms/SS
	1,0				1" NPT	(API)	VS 25-1" NPT Ms/SS
	0,9				1"	(BSPT)	VS 25-1" Ms/Ms
	0,9				1" NPT	(API)	VS 25-1" NPT Ms/Ms
	1,2	32	1¼"	47 – 50	1¼"	(BSPT)	VS 32-1¼" Ms/Ms
	1,8	38	1½"	53 – 56	1½"	(BSPT)	VS 38-1½" Ms/Ms
	2,6	50	2"	67 – 70	2"	(BSPT)	VS 50-2" Ms/Ms

ELAFLEX

Schwere Vater-Schlauchverschraubungen nach EN 14423. Mit nachziehbaren Klemmbacken*) aus Edelstahl oder Pressmessing. Schrauben und Muttern aus Edelstahl bzw. Stahl verzinkt und chromatiert. Für Sattdampf, max. Betriebsdruck 18 bar. Für Heiß- und Kaltwasser, max. Betriebsdruck 25 bar.

Male steam hose couplings to EN 14423. With bolted clamps) of stainless steel or hot stamped brass. Bolts and nuts of stainless steel respectively steel zinc plated / chromated. For saturated steam, max. W.P. 18 bar. For hot and cold water, max. 25 bar.*

SS = Edelstahl/*stainless steel*
St = Stahl/*steel*
Ms = Messing/*brass*

Außengewinde-Schlauchstutzen aus Edelstahl. Mit Edelstahl- oder Pressmessing-Klemmbacken.

Hose tail with male thread of stainless steel. With bolted clamps of stainless steel or hot stamped brass.

Type SVS

Außengewinde-Schlauchstutzen aus Stahl ZnCr. Mit Edelstahl- oder Pressmessing-Klemmbacken.

Hose tail with male thread of steel ZnCr. With bolted clamps of stainless steel or hot stamped brass.

Knickschutz-spirale ...**KSS**

*Anti-Kinking Sleeve ...**KSS***

Außengewinde-Schlauchstutzen aus Pressmessing Mit Edelstahl- oder Pressmessing-Klemmbacken.

Type VS

Hose tail with male thread of hot stamped brass. With bolted clamps of stainless steel or hot stamped brass.

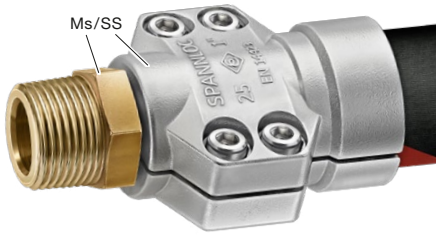

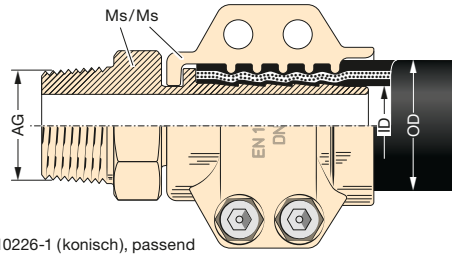

BSPT = Gewinde nach EN 10226-1 (konisch), passend zu EN ISO 228 Muttergewinde (flachdichtend)

BSPT = thread to EN 10226-1 (tapered), matching with EN ISO 228 female tread (flat sealing)

TECHNISCHE ÄNDERUNGEN VORBEHALTEN · NACHDRUCK UND KOPIEN NUR MIT UNSEREM EINVERSTÄNDNIS · *Specifications subject to change without notice · Copyright ELAFLEX*

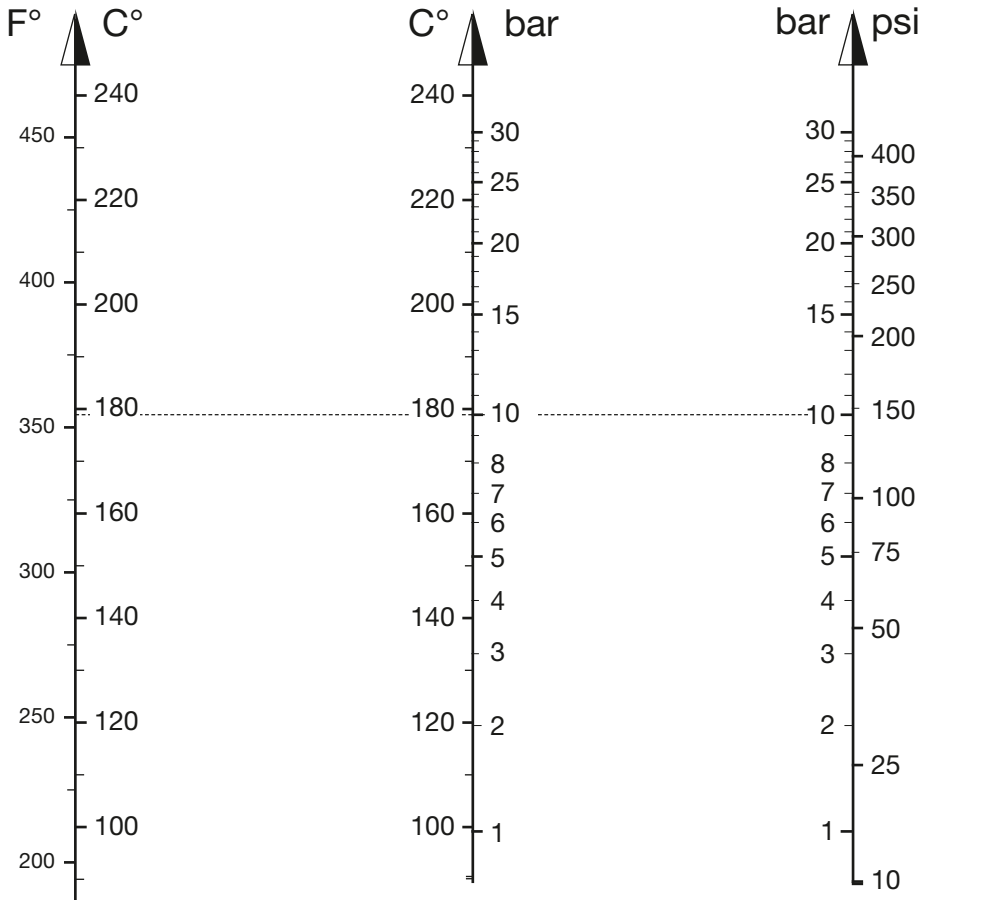

UMRECHNUNGSSKALA
Fahrenheit / Celsius

—

CONVERSION NOMOGRAM
Fahrenheit / Celsius

GESÄTTIGTER NASSDAMPF
Temperatur / Druckverhältnis

—

SATURATED STEAM
Temperature / Pressure

UMRECHNUNGSSKALA
bar / psi

—

CONVERSION NOMOGRAM
bar / psi

Beispiel: Gesättigter Nassdampf (Sattdampf) hat bei einem Druck von 10 bar eine Temperatur von 179° C

—

Example: *Satured Steam has a temperature of 179° Celsius (354° Fahrenheit) at a pressure of 10 bar (145 psi)*

GE-WICHT *Weight Approx.* ≈ kg	TW-KUPPLUNG ART + GRÖSSE *TW Coupling Type + Size* DN	FÜR SCHLAUCHGRÖSSE *For Hose Size* ID mm	ID in.	OD mm	KUPPLUNG FORM *Coupler Style* Form	BESTELL-NUMMER *Part Number* Type

System 'TW' + **Spannfix**

1,4	MK 50 (2") A = 71 mm Ø	32	1¼"	43 – 45	MKX 2	MKX 32.50 Ms
1,0		38	1½"	50 – 52	MKX 1	MKX 38 Ms 1)
1,5					MKX 2	MKX 38.50 Ms
1,2		40	–	53 – 55	MKX 2	MKX 40.50 Ms
1,1		50	2"	63 – 67	MKX 1	MKX 50 Ms 1)
1,4					MKX 2	MKX 50.50 Ms
3,0	MK 80 (3") A = 103 mm Ø	50	2"	63 – 67	MKX 2	MKX 50.80 Ms
2,2		63	2½"	78 – 81	MKX 2	MKX 63.80 Ms
2,3		75	3"	89 – 92	MKX 1	MKX 75 Ms 1)
2,3					MKX 1	MKX 75 Ms BIT *)
2,8					MKX 2	MKX 75.80 Ms
2,8					MKX 2	MKX 75.80 Ms BIT *)
5,2	MK 100 (4") A = 129 mm Ø	100	4"	115 – 118	MKX 2	MKX 100.100 Ms

'**GD**' **Gewindedichtung**: Standard aus Polyurethan blau für Heißbitumen-Einsatz unbedingt Thermopac (HBD) verwenden. Für Sondereinsätze auch aus PTFE (Teflon®) lieferbar.

'**KD**' **Kupplungsdichtung**: Statt aus NBR (Standard) auch lieferbar aus EPDM, CSM, FKM oder Polyurethan als TW-Flachdichtung (Standard) oder GSD-Formdichtung. Für **Heißbitumen-Einsatz** (BIT): Vamac®/FKM verwenden. Beständigkeitsübersicht siehe Seite 250.

—

'***GD*** ***captive seal***: *Standard of polyurethane blue, for hot asphalt only use Thermopac (HBD). PTFE (Teflon®) white available for special applications.*

'***KD*** ***coupling seal***: *Instead of NBR (standard) available of EPT, CSM, FKM or polyurethane as TW flat seal (standard) or GSD form seal. For* ***hot asphalt*** *(BIT) use Vamac®/FKM. Resistance chart see page 250.*

Für Heißbitumen-Einsatz SPANNFIX-Klemmbacken aus Edelstahl SX…SS verwenden.
*)

—

For hot asphalt use SPANNFIX pinned safety clamps of stainless steel SX…SS.

0,7	VK 50 (2") B = 77 mm Ø	32	1¼"	43 – 45	VKX 2	VKX 32.50 Ms
0,8		38	1½"	50 – 52	VKX 1	VKX 38 Ms 1)
0,9					VKX 2	VKX 38.50 Ms
0,9		40	–	53 – 55	VKX 2	VKX 40.50 Ms
0,9		50	2"	63 – 67	VKX 1	VKX 50 Ms 1)
1,1					VKX 2	VKX 50.50 Ms
1,9	VK 80 (3") B = 110 mm Ø	50	2"	63 – 67	VKX 2	VKX 50.80 Ms
2,1		63	2½"	78 – 81	VKX 1	VKX 63 Ms 1)
1,7					VKX 2	VKX 63.80 Ms
1,9		75	3"	89 – 92	VKX 1	VKX 75 Ms 1)
2,2					VKX 2	VKX 75.80 Ms
2,2					VKX 2	VKX 75.80 Ms BIT *)
3,3	VK 100 (4") B = 140,5 mm Ø	100	4"	115 – 118	VKX 1	VKX 100 Ms 1)
1,4					VKX 1	VKX 100 Al 1)
3,6					VKX 2	VKX 100.100 Ms

1) Einteilige Form mit integriertem Stutzen, ohne Gewindedichtung 'GD': kein Nachziehen erforderlich, kürzere Baulänge, geringeres Gewicht.

—

1) *One-piece construction with integrated hose tail, without captive seal 'GD': no tightening necessary, shorter length, less weight.*

ELAFLEX

'**TW**'-**Schlauchkupplungen** nach EN 14420-6 mit wiederverwendbaren **SPANNFIX**-Klemmbacken aus Pressaluminium. Stifte Edelstahl. Max. Betriebsdruck 16 bar.

—

'***TW***' ***hose couplings*** *EN 14420-6 with reusable* ***SPANNFIX*** *pinned safety clamps of hot stamped aluminium, pins of stainless steel. W.P. up to 16 bar.*

Mutterkupplung und Schlauchstutzen aus Pressmessing.

—

'TW' coupler and tail of hot stamped brass

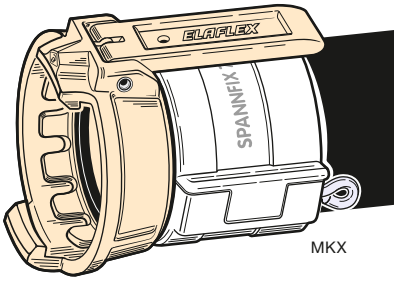

ohne Gewinde-verbindung, aus einem Stück gepresst. 'KD' aus NBR

Form MKX 1

Coupler with integral hose tail ***without*** *BSP thread connection. Seal 'KD' of NBR*

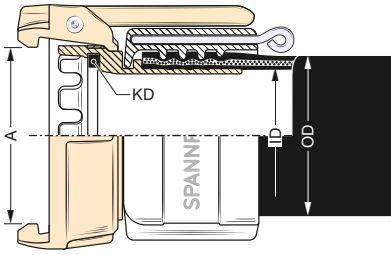

mit Gewinde-verbindung. 'GD' aus Polyurethan 'KD' aus NBR

Form MKX 2

Coupler and hose tail joined by BSP threading. Captive seal 'GD' of polyurethane. Seal 'KD' of NBR

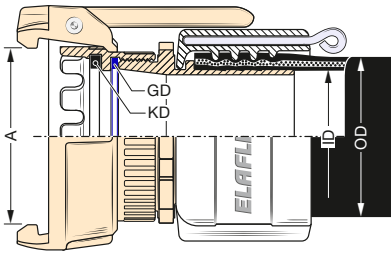

Vaterkupplung und Schlauchstutzen aus Pressmessing. Al = Stutzen und Kupplung Aluminium

—

'TW' adapter and tail of hot stamped brass Al = adapter and tail of aluminium

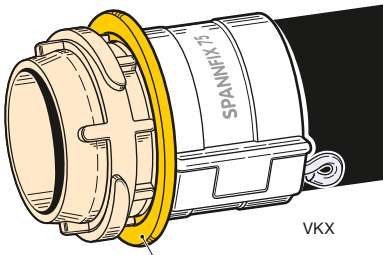

ohne Gewinde-verbindung aus einem Stück gepresst. Mit Polyamid-Kurven-schutzring (K-Ring).

Form VKX 1

Adapter with integral hose tail ***without*** *BSP thread connection, with protective collar (K-ring) of polyamide*

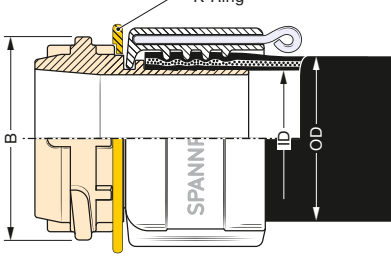

mit Gewindeverbindung. 'GD' aus Polyurethan

Form VKX 2

Adapter and hose tail joined by BSP threading. Captive seal 'GD' of polyurethane

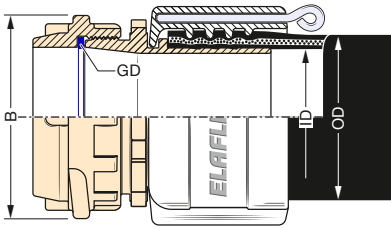

TECHNISCHE ÄNDERUNGEN VORBEHALTEN · NACHDRUCK UND KOPIEN NUR MIT UNSEREM EINVERSTÄNDNIS · *Specifications subject to change without notice · Copyright ELAFLEX HIBY*

1

Blindkappe MB für VK-Schlauchkupplungen. Lieferbar aus Pressaluminium, Pressmessing und Edelstahl.

—

Dust cap MB *for VK hose couplings. Available of aluminum, brass or stainless steel.*

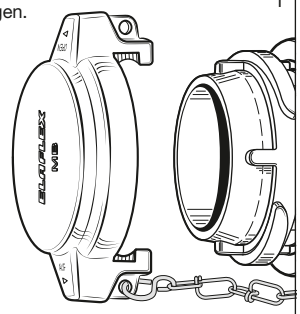

siehe Seite 311 · *see page 311*

2

Blindstopfen VB für MK-Schlauchkupplungen. Lieferbar aus Polyamid, Pressaluminium, Pressmessing und Edelstahl.

—

Dust plug VB *for MK hose couplings. Available of polyamide, aluminium, brass or stainless steel.*

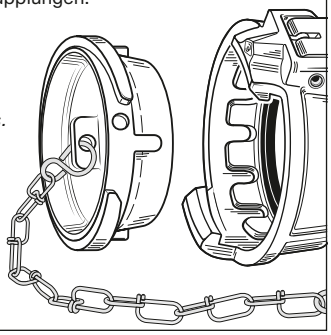

siehe Seite 313 · *see page 313*

3

Kurvenschutzring (Prallschutz) für einteilige VK-Schlauchkupplungen. Aus verschleißfestem Polyamid (gelb).

—

Protective collar *for one-piece VK hose couplings. Of wear resistant polyamide (yellow).*

GRÖSSE *Size*	D mm	d mm	BESTELLNR. *Part No.*
50	89	45	K-Ring 1½"
	89	58	K-Ring 2"
80	122	75	K-Ring 2½"
	122	90	K-Ring 3"
100	152	114	K-Ring 4"

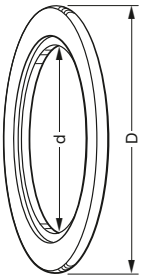

4

Ersatzhebel für 'TW'-Kupplung MK aus Pressmessing. Komplett mit Niet, Kipphebel und Feder. Niet und Feder aus Edelstahl. Hebel und Kipphebel aus Pressmessing.

—

Spare lever for 'TW' coupling MK of hot stamped brass*. Complete with pin, tipping lever and spring. Pin and spring of stainless steel. Lever and tipping lever of hot stamped brass.*

GRÖSSE *Size*	L mm	b mm	BESTELLNR. *Part No.*
50	100	23	TWH 50
80	110	29	TWH 80
100	120	29	TWH 100

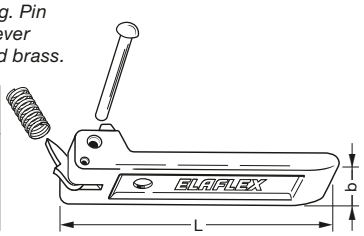

5

Kupplungsdichtung '**KD**' nach EN 14420-6, für normalen Saug-/Druckbetrieb

Form TWD

*Coupling seal '**KD**' acc. EN 14420-6, for normal pressure/suction operation*

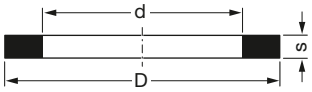

GRÖSSE *Size*	D mm	d mm	s mm	WERKSTOFF *Material*	BESTELLNR. *Part Number*
50 (2")	61,5	49	4,8	NBR schwarz / *black*	TWD 50
				NBR weiß / *white*	TWD 50 W
				CSM grün / *green*	TWD 50 Hy
				PU honigfarben / *amber*	TWD 50 PU
				FKM schwarz / *black*	TWD 50 Vi
	60,5	49	4,5	PTFE weiß / *white*	TWD 50 TD
	61,5	49	4,8	NBR-Kern / *core*, PTFE-Mantel / *encapsulated*	TWD 50 TM
80 (3")	92	77	6	NBR schwarz / *black*	TWD 80
				NBR weiß / *white*	TWD 80 W
				CSM grün / *green*	TWD 80 Hy
				PU honigfarben / *amber*	TWD 80 PU
				FKM schwarz / *black*	TWD 80 Vi
				Vamac® bis / *up to 200°C*	TWD 80 BIT
	90	77	5,5	PTFE weiß / *white*	TWD 80 TD
	92	77	6	NBR-Kern / *core*, PTFE-Mantel / *encapsulated*	TWD 80 TM

6

Kupplungsdichtung '**KD**' nach EN 14420-6, für Saug- und Druckbetrieb

Form TWO

*Coupling lip seal '**KD**' acc. EN 14420-6, for pressure/suction operation*

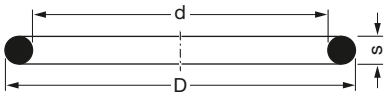

GRÖSSE *Size*	D mm	d mm	s mm	WERKSTOFF *Material*	BESTELLNUMMER *Part Number*
100 (4")	114	100	7	NBR schwarz / *black*	TWO 100
				NBR weiß / *white*	TWO 100 W
				CSM grün / *green*	TWO 100 Hy
				FKM schwarz / *black*	TWO 100 Vi
				NBR-Kern / *core*, PTFE-Mantel / *encapsulated*	TWO 100 TM

7

Kupplungsdichtung '**KD**', für Druck- und hohe Saugbeanspruchung, mittelhart, mit Dichtlippe

Form GSD

*Coupling lip seal '**KD**', for pressure and high suction operation, medium hard, profilated*

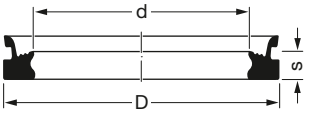

GRÖSSE *Size*	D mm	d mm	s mm	WERKSTOFF *Material*	BESTELLNR. *Part Number*
50 (2")	61,5	49	4,8	NBR schwarz / *black*	GSD 50
				CSM grün / *green*	GSD 50 Hy
				Polyurethan blau / *PU blue*	GSD 50 PU
				FKM schwarz / *black*	GSD 50 Vi
80 (3")	92	77	6	NBR schwarz / *black*	GSD 80
				CSM grün / *green*	GSD 80 Hy
				Polyurethan blau / *PU blue*	GSD 80 PU
				FKM schwarz / *black*	GSD 80 Vi
				Viton® Extreme	GSD 80 Vi ETP

8

Gewindedichtung '**GD**' nach EN 14420-6

Form GD

*Thread seal '**GD**' according to EN 14420-6*

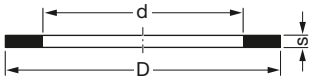

GRÖSSE *Size*	D mm	d mm	s mm	WERKSTOFF *Material*	BESTELLNUMMER *Part Number*
40 (1½")	48	39	2	Polyurethan blau / *PU blue*	VD 48/39
				Thermopac	HBD 48/39
				PTFE	TD 48/39
50 (2")	60	49	2	Polyurethan blau / *PU blue*	VD 60/49
				Thermopac	HBD 60/49
				PTFE	TD 60/49
80 (3")	88	77	3	Polyurethan blau / *PU blue*	VD 88/77
				Thermopac	HBD 88/77
				PTFE	TD 88/77
100 (4")	114	100	3	Polyurethan blau / *PU blue*	VD 114/100
				Thermopac	HBD 114/100
				PTFE	TD 114/100

Weitere Dichtungs-Typen siehe Seite 387 – 393 · ***For seal types see pages 387 – 393***

TECHNISCHE ÄNDERUNGEN VORBEHALTEN · NACHDRUCK UND KOPIEN NUR MIT UNSEREM EINVERSTÄNDNIS · Specifications subject to change without notice · Copyright ELAFLEX HIBY

System 'TW' + **Spannloc** (VG 85328)

GE-WICHT *Weight Approx.* ≈ kg	TW-KUPPLUNG ART + GRÖSSE *TW Coupling Type + Size* DN	FÜR SCHLAUCHGRÖSSE *For Hose Size* ID mm	ID in.	OD mm	KUPPLUNG FORM *Coupler Style* Form	BESTELL-NUMMER *Part Number* Type
1,4	MK 50 (2") A = 71 mm Ø	32	1¼"	43 – 46	MKC 2	MKC 32.50 Ms
1,0		38	1½"	50 – 53	MKC 1	MKC 38 Ms 1)
1,5					MKC 2	MKC 38.50 Ms
1,2		40	–	53 – 56	MKC 2	MKC 40.50 Ms
1,3		45	1¾"	58 – 61	MKC 2	MKC 45.50 Ms
1,2		50	2"	63 – 67	MKC 1	MKC 50 Ms 1)
1,5					MKC 2	MKC 50.50 Ms
3,1	MK 80 (3") A = 103 mm Ø	50	2"	63 – 67	MKC 2	MKC 50.80 Ms
2,3		63	2½"	78 – 82	MKC 2	MKC 63.80 Ms
2,4		75	3"	89 – 94	MKC 1	MKC 75 Ms 1)
2,4					MKC 1	MKC 75 Ms BIT *) 1)
2,9					MKC 2	MKC 75.80 Ms
2,9					MKC 2	MKC 75.80 Ms BIT *)
3,1		80	–	94 – 97	MKC 2	MKC 80.80 Ms
5,1	MK 100 (4") A = 129 mm Ø	75	3"	89 – 94	MKC 2	MKC 75.100 Ms
5,8		100	4"	114 – 119	MKC 1	MKC 100.100 Ms
5,8					MKC 2	MKC 100.100 Ms BIT*)

'**GD**' **Gewindedichtung**: Standard aus Polyurethan blau, für Heißbitumen-Einsatz unbedingt Thermopac (HBD) verwenden. Für Sondereinsätze auch aus PTFE (Teflon®) lieferbar.

'**KD**' **Kupplungsdichtung**: Statt aus NBR (Standard) auch lieferbar aus EPDM, CSM, FKM oder Polyurethan als TW-Flachdichtung (Standard) oder GSD-Formdichtung. Für **Heißbitumen-Einsatz** (BIT): Vamac®/FKM verwenden. Beständigkeitsübersicht siehe Seite 250.

*'**GD**' **captive seal**: Standard of polyurethane blue, for hot asphalt only use Thermopac (HBD). PTFE (Teflon®) white available for special applications.*

*'**KD**' **coupling seal**: Instead of NBR (standard) available of EPT, CSM, FKM or polyurethane as TW flat seal (standard) or GSD form seal. For **hot asphalt** (BIT) use Vamac®/FKM. Resistance chart see page 250.*

*) Für Heißbitumen-Einsatz SPANNLOC-Klemmbacken aus Edelstahl SC ... SS verwenden.

For hot asphalt use SPANNLOC pinned safety clamps of stainless steel SC ... SS.

0,7	VK 50 (2") B = 77 mm Ø	32	1¼"	43 – 46	VKC 2	VKC 32.50 Ms
0,8		38	1½"	50 – 53	VKC 1	VKC 38 Ms 1)
0,9					VKC 2	VKC 38.50 Ms
0,9		40	–	53 – 56	VKC 2	VKC 40.50 Ms
1,0		45	1¾"	58 – 61	VKC 2	VKC 45.50 Ms
0,9		50	2"	63 – 67	VKC 1	VKC 50 Ms 1)
1,2					VKC 2	VKC 50.50 Ms
2,0	VK 80 (3") B = 110 mm Ø	50	2"	63 – 67	VKC 2	VKC 50.80 Ms
2,2		63	2½"	78 – 82	VKC 1	VKC 63 Ms 1)
1,8					VKC 2	VKC 63.80 Ms
2,0		75	3"	89 – 94	VKC 1	VKC 75 Ms 1)
2,3					VKC 2	VKC 75.80 Ms
2,3					VKC 2	VKC 75.80 Ms BIT *)
2,3		80	–	94 – 97	VKC 2	VKC 80.80 Ms
3,6	VK 100 (4") B = 140,5 mm Ø	75	3"	89 – 94	VKC 2	VKC 75.100 Ms
3,9		100	4"	114 – 119	VKC 1	VKC 100 Ms 1)
2,0					VKC 1	VKC 100 Al 1)
4,2					VKC 2	VKC 100.100 Ms
4,2					VKC 2	VKC 100.100 Ms BIT *)

1) Einteilige Form mit integriertem Stutzen, ohne Gewindedichtung 'GD': kein Nachziehen erforderlich, kürzere Baulänge, geringeres Gewicht.

1) One-piece construction with integrated hose tail, without captive seal 'GD': no tightening necessary, shorter length, less weight.

ELAFLEX

'**TW**'-**Schlauchkupplungen** nach EN 14420-6 mit wiederverwendbaren **SPANNLOC**-Klemmbacken aus Pressaluminium. Schrauben und Muttern aus Stahl. Max. Betriebsdruck 16 bar.

*'**TW**' **hose couplings** to EN 14420-6 with reusable **SPANNLOC** bolted clamps of hot stamped aluminium. Bolts and nuts of steel. W. P. up to 16 bar.*

Mutterkupplung und Schlauchstutzen aus Pressmessing.

'TW' coupler and tail of hot stamped brass

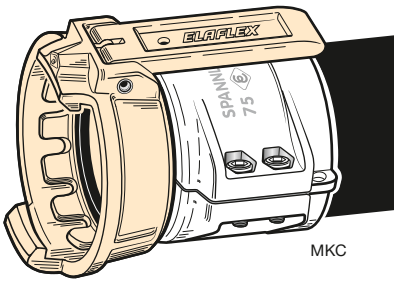

ohne Gewindeverbindung, aus einem Stück gepresst. 'KD' aus NBR

Form MKC 1

*Coupler with integral hose tail, **without** BSP thread connection. Seal 'KD' of NBR*

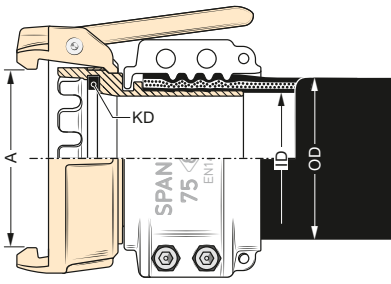

mit Gewindeverbindung. 'GD' aus Polyurethan. 'KD' aus NBR

Form MKC 2

Coupler and hose tail joined by BSP threading. Captive seal 'GD' of polyurethane. Seal 'KD' of NBR

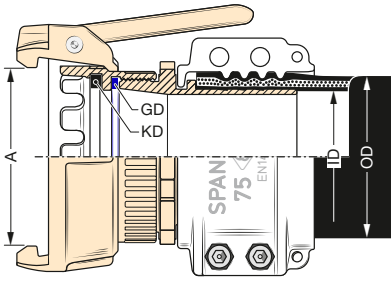

Vaterkupplung und Schlauchstutzen aus Pressmessing. Al = Stutzen und Kupplung Aluminium

'TW' adapter and tail of hot stamped brass Al = adapter and tail of aluminium

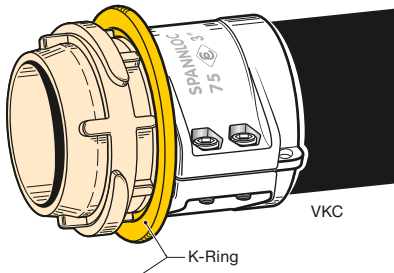

ohne Gewindeverbindung aus einem Stück gepresst. Mit Polyamid-Kurvenschutzring (K-Ring).

Form VKC 1

*Adapter with integral hose tail, **without** BSP thread connection, with protective collar (K-ring) of polyamide*

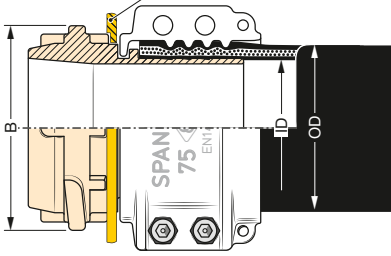

mit Gewindeverbindung. 'GD' aus Polyurethan

Form VKC 2

Adapter and hose tail joined by BSP threading. Captive seal 'GD' of polyurethane

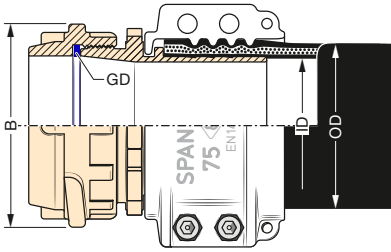

Montagewerkzeug · *Assembling Tools*

1

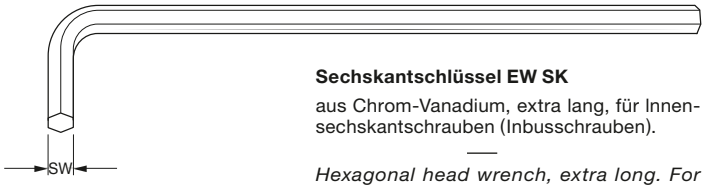

Sechskantschlüssel EW SK

aus Chrom-Vanadium, extra lang, für Innensechskantschrauben (Inbusschrauben).

Hexagonal head wrench, extra long. For screws with recessed hole.

FÜR SCHRAUBE *For Bolt*	SW mm	BESTELLNUMMER *Part No.*
Gewindestift / *threaded pin* M 5 x 6 SS (f. MK 50 ASS/E, MK 80 ASS/E)	2,5	EW SK 2,5
M 4, Madenschraube / *grub screw* M 6 x 7 (f. VK 80 TS, VK 100, VK 100 SS)	3	EW SK 3
M 6 (f. MK 100, MK 100 SS, SC 13–40, SK)	5	EW SK 5
M 8 (f. SC 45–80)	6	EW SK 6
M 10 (f. SC 100, SC 125)	8	EW SK 8
M 12 (f. SC 150, SC 200)	10	EW SK 10

2

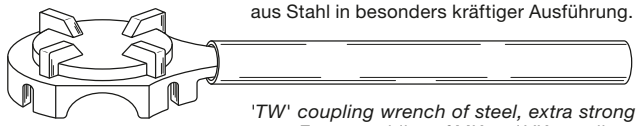

Kupplungsschlüssel EW K

aus Stahl in besonders kräftiger Ausführung.

'TW' coupling wrench of steel, extra strong type. For assembling of MK and VK couplings

FÜR 'TW'-KUPPLUNG *For 'TW' Coupling*	KUPPLUNGSGRÖSSE *Size*	BESTELLNUMMER *Part No.*
MK 50 + VK 50	DN 50	EW K 50 St
MK 80 + VK 80	DN 80	EW K 80 St

3

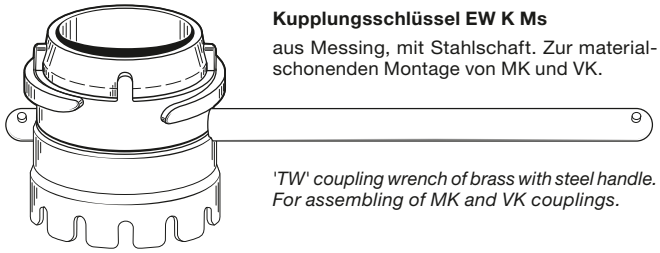

Kupplungsschlüssel EW K Ms

aus Messing, mit Stahlschaft. Zur materialschonenden Montage von MK und VK.

'TW' coupling wrench of brass with steel handle. For assembling of MK and VK couplings.

FÜR 'TW'-KUPPLUNG *For 'TW' Coupling*	KUPPLUNGSGRÖSSE *Size*	BESTELLNUMMER *Part No..*
MK 50 + VK 50	DN 50	EW K 50 Ms
MK 80 + VK 80	DN 80	EW K 80 Ms
MK 100 + VK 100	DN 100	EW K 100 Ms

4

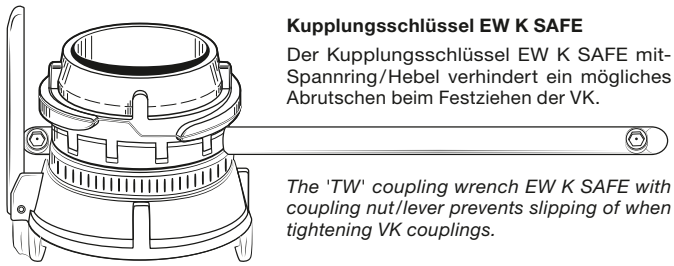

Kupplungsschlüssel EW K SAFE

Der Kupplungsschlüssel EW K SAFE mit-Spannring/Hebel verhindert ein mögliches Abrutschen beim Festziehen der VK.

The 'TW' coupling wrench EW K SAFE with coupling nut/lever prevents slipping of when tightening VK couplings.

FÜR 'TW'-KUPPLUNG *For 'TW' Coupling*	KUPPLUNGSGRÖSSE *Size*	BESTELLNUMMER *Part No.*
VK 50	DN 50	EW K 50 SAFE Ms
VK 80	DN 80	EW K 80 SAFE Ms
VK 100	DN 100	EW K 100 SAFE Ms

5

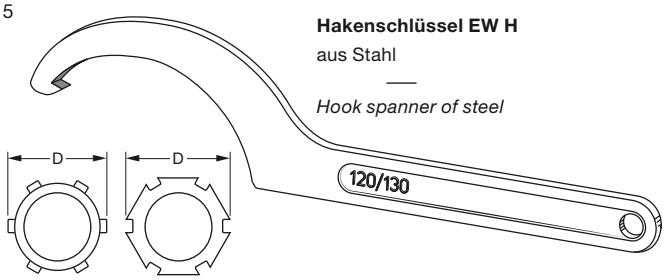

Hakenschlüssel EW H

aus Stahl

Hook spanner of steel

D mm	FÜR GRÖSSE *For Size*	BESTELLNUMMER *Part No.*
50 – 60	1¼" – 1½"	EW H 52/55
68 – 75	2"	EW H 68/75
80 – 90	1½"	EW H 80/90
95 – 100	3"	EW H 95/100
120 – 130	4"	EW H 120/130

6

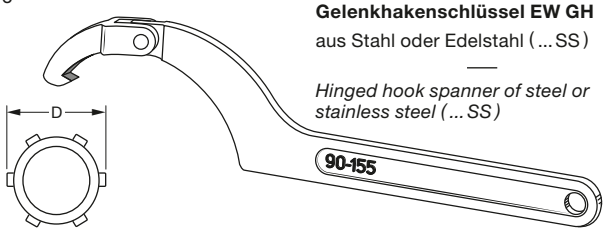

Gelenkhakenschlüssel EW GH

aus Stahl oder Edelstahl (... SS)

Hinged hook spanner of steel or stainless steel (... SS)

D mm	FÜR GRÖSSE *For Size*	BESTELLNUMMER *Part No.*
60 – 90	1½" – 2½"	EW GH 60/90
60 – 90	1½" – 2½"	EW GH 60/90 SS
80 – 155	2½" – 4"	EW GH 90/155
80 – 155	2½" – 4"	EW GH 90/155 SS

7

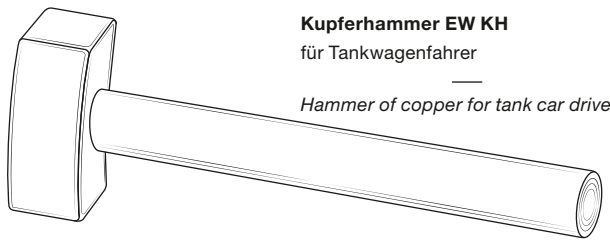

Kupferhammer EW KH

für Tankwagenfahrer

Hammer of copper for tank car drivers

GEWICHT *Weight*	BESTELLNUMMER *Part No.*
500 g	EW KH 500
1000 g	EW KH 1000

TECHNISCHE ÄNDERUNGEN VORBEHALTEN · NACHDRUCK UND KOPIEN NUR MIT UNSEREM EINVERSTÄNDNIS · Specifications subject to change without notice · Copyright ELAFLEX HIBY

System 'TW' + **Spannfix** (VG 85328)

GE-WICHT *Weight Approx.* ≈ kg	TW-KUPPLUNG ART + GRÖSSE *TW Coupling Type + Size* DN	FÜR SCHLAUCHGRÖSSE *For Hose Size* ID mm	ID in.	OD mm	KUPPLUNG FORM *Coupler Style* Form	BESTELL-NUMMER *Part Number* Type
1,6	MK 50 (2") A = 71 mm Ø	38	1½"	50 – 52	MKX 2	MKX 38.50 SS
1,0		50	2"	63 – 67	MKX 1	MKX 50 SS [1]
1,5					MKX 2	MKX 50.50 SS
3,1	MK 80 (3") A = 103 mm Ø	50	2"	63 – 67	MKX 2	MKX 50.80 SS
2,9		63	2½"	78 – 81	MKX 2	MKX 63.80 SS
2,1		75	3"	89 – 92	MKX 1	MKX 75 SS [1]
2,9					MKX 2	MKX 75.80 SS
5,3	MK 100 (4") A = 129 mm Ø	100	4"	115 – 118	MKX 2	MKX 100.100 SS

Die Mutterkupplung ist **alternativ mit aktiver Hebelsicherung** MK-A lieferbar, s. Seite 252.

'GD' Gewindedichtung: Standardwerkstoff glasfaserverstärktes PTFE, auf Wunsch auch aus Polyurethan, Viton®, EPDM oder Thermopac (s. Seite 387).

'KD' Kupplungsdichtung: Standardwerkstoff Hypalon® (MK 50 und MK 80 als GSD-Formdichtung, MK 100 als O-Ring). TW-Flachdichtungen, O-Ringe oder GSD-Formdichtungen auch lieferbar aus NBR, EPDM, Viton®, Viton® Extreme ETP, Silikon und Polyurethan (siehe Seite 393). Bei PTFE wegen Härte rückfragen.

Alle Schlauchkupplungen auch lieferbar mit zusätzlicher Teflon® PFA Beschichtung im produktberührten Bereich, siehe Seite 252.

*The female coupling is **alternatively available with Active Safeguard Lever MK-A**, see page 252.*

*'**GD' Captive seal**: Standard material reinforced PTFE, on request also available of polyurethane, Viton®, EPDM or Thermopac (see page 387).*

*'**KD' Coupling seal**: Standard material CSM (MK 50 and MK 80 as GSD form seal, MK 100 as O-ring). TW flat seals, O-rings or GSD form seals also available of NBR, EPT, FKM, Viton® Extreme, silicone and polyurethane (see page 393). For PTFE please ask back because of hardness.*

All hose couplings also available with additonal Teflon® PFA coating on parts in contact with the medium, see page 252.

1,0	VK 50 (2") B = 77 mm Ø	38	1½"	50 – 52	VKX 2	VKX 38.50 SS
0,8		50	2"	63 – 67	VKX 1	VKX 50 SS [1]
1,2					VKX 2	VKX 50.50 SS
2,0	VK 80 (3") B = 110 mm Ø	50	2"	63 – 67	VKX 2	VKX 50.80 SS
2,2		63	2½"	78 – 81	VKX 2	VKX 63.80 SS
1,7		75	3"	89 – 92	VKX 1	VKX 75 SS [1]
2,3					VKX 2	VKX 75.80 SS
3,7	VK 100 (4") B = 140,5 mm Ø	100	4"	115 – 118	VKX 2	VKX 100.100 SS

[1] Einteilige Form mit integriertem Stutzen, **ohne** Gewindedichtung 'GD': kein Nachziehen erforderlich, kürzere Baulänge, geringeres Gewicht.

*[1] One-piece construction with integrated hose tail, **without** captive seal 'GD': no tightening necessary, shorter length, less weight.*

'TW'-Schlauchkupplungen nach EN 14420-6 (DIN 28450) mit Schlauchstutzen aus Edelstahl. Mit wiederverwendbarem **SPANNFIX**-Sicherheitseinband aus Pressaluminium, Stifte aus Edelstahl. Max. Betriebsdruck 16 bar.

*'**TW' Hose couplings** EN 14420-6 of stainless steel with reusable **SPANNFIX** pinned safety clamps of hot stamped aluminium, pins of stainless steel. W P. up to 16 bar.*

MK-Kupplungen aus 1.4408, Schlauchstutzen aus 1.4408 (1.4571). 'GD' aus PTFE, 'KD' aus Hypalon® (grün)

Coupler of AISI 316 Hose tail of AISI 316 (AISI 316 Ti). Captive seal 'GD' of PTFE. Seal 'KD' of CSM (green)

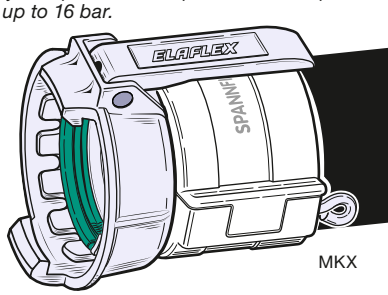

Einteilige Kupplung ohne Gewindeverbindung. 'KD' aus Hypalon® (grün)

Form MKX 1

One-piece coupler with integral hose tail, without thread connection. Seal 'KD' of CSM (green)

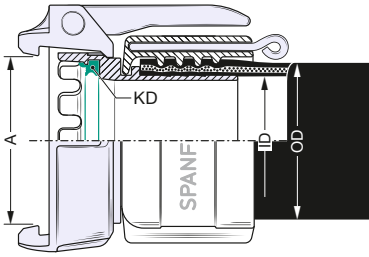

Zweiteilige Kupplung mit Gewindeverbindung. 'GD' aus PTFE, 'KD' aus Hypalon® (grün)

Form MKX 2

Two piece coupler joined by BSP threading. Captive seal 'GD' of PTFE. Seal 'KD' of CSM (green)

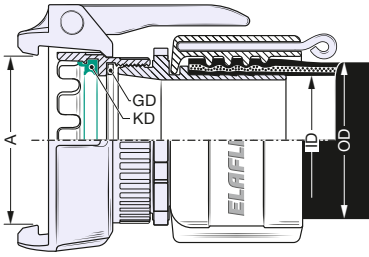

VK-Kupplungen aus 1.4408, Schlauchstutzen aus 1.4408 (1.4571), 'GD' aus PTFE

Adapter of AISI 316 and hose tail of AISI 316 (AISI 316 Ti). Captive seal 'GD' of PTFE

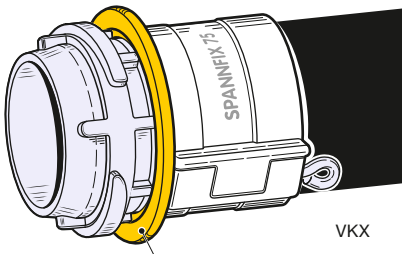

Einteilige Kupplung ohne Gewindeverbindung. Mit Kurvenschutzring (K-Ring) aus Polyamid

Form VKX 1

One piece adapter with integral hose tail, without BSP thread connection with K-ring of polyamide

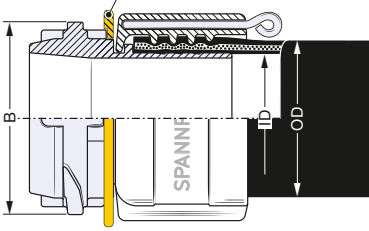

Zweiteilige Ausführung mit Gewindeverbindung. 'GD' aus PTFE

Form VKX 2

Two piece adapter joined by BSP threading. Captive seal 'GD' of PTFE

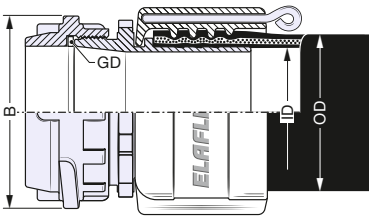

Beständigkeitsübersicht Armaturen · *Chemical Resistance Chart Fittings*

MEDIEN, MEDIENGRUPPEN Wenn nicht anders angegeben, bei Raumtemperatur. Bei Gemischen alle Komponenten beachten! — ***FLUIDS, FLUID GROUPS*** *If not otherwise stated, at ambient temperature.* *All components of mixtures must be considered!*	Messing *brass, bronze* **Ms**	Aluminium *aluminium* **Alu**	S 235 JR *carbon steel* **St**	Edelstahl 1.4571 *stainl. steel 316 Ti* **SS**	mit Beschichtung *Teflon® PFA Cover* **SSE**	Polyamid *polyamide* **PA (P)**	Polypropylen *polypropylene* **PP**
Aliphatische Kohlenwasserstoffe wie Benzin, Diesel, Öle, Petroleum *Aliphatic hydrocarbons as gasoline, diesel, fuel oil, crude oil, petroleum*	A	A	A	A	A	A	C
Otto-Kraftstoffe mit Aromaten-, Ether-, Methanolzusätzen nach DIN *Gasoline with aromatic, ether and methanol additives*	A	A	A	A	A	A	C
Aromatische Kohlenwasserstoffe wie Benzol, Toluol, Xylol *Aromatic hydrocarbons as benzene, tuluene, xylene*	A	A	A	A	A	A	C
Chlorierte Kohlenwasserst. wie Methylenchlorid, Per- und Trichlorethylen *Chlorinated hydrocarbons as methylene chloride, per- and tri-chloroethylene*	A	(A)	A	A	A	A	C
Alkohole wie Ethanol, Butanol, Methanol, Isopropylalkohol *Alcohols as ethanol, butanol, methanol, isopropyl alcohol*	A	A	A	A	A	A	B
Amine wie Anilin, Butylamin, Pyridin, Diethylamin, Triethylamin *Amines as aniline, butylamine, pyridine, diethyl amine, triethyl amine*	A	A	A	A	A	Angabe Medium erforderlich *Please enquire medium*	B
Acetate, Aldehyde, Ester, Ether *Acetates, aldehydes, ester, ether*	A	A	A	A	A	A-B	B
Ketone wie Aceton, Methylethylketon (MEK), Cyclohexanon *Ketones as acetone, methyl ethyl ketone, cyclohexanone*	A	A	A	A	A	A	B
Glykole, Enteisungsflüssigkeiten, Frostschutzmittel, Glysantin *Glycol, defrosting fluids, anti-freezing fluids*	A	B	A	A	A	A	A
Wasser, Abwasser, Seewasser, Kühlwasser – auch ölhaltig *Water, sewage, seawater, cooling water – also containing oil*	A	B	B	A	A	A	A
Asphalt, Heißbitumen, Teer bis 200°C *Asphalt, hot bitumen, tar up to 200°C*	A	C	C	A	-	-	C
Teeröle wie Braun- und Steinkohlenteeröl, Kresol, Phenol *Tar oils as lignite-tar oil, coal-tar oil, cresol, phenol*	A	B	A	A	A	C	C
Sattdampf, gesättigter Nassdampf bis 220° C *High pressure wet saturated steam up to 220°C*	A	C	A	A	-	-	C
Eisen-III-chlorid *Iron-III-chloride*	C	C	C	C	A	C	A
Ammoniak wässrig, Flüssigdünger *Ammonia liquid, liquid fertilizer*	C	B	A	A	A	A	A
Salzlösungen wie Carbonate, Chloride, Nitrate, Phosphate *Salt solutions as carbonates, chlorides, nitrates, phosphates*	B	C	B	A	A	A	A
Laugen wie Kalilauge, Natronlauge, Reinigungslaugen 100°C *Alkalis as potassium hydroxide, sodium hydroxide, cleaning lyes up to 100°C*	B	C	B	A	A	B	A
Ameisensäure *Formic acid*	B	B	B	A	A	C	A
Chlorsulfonsäure, wasserfrei *Chlorosulfonic acid, anhydrous*	C	C	B	B	A	C	C
Chromsäure *Chromic acid*	C	C	B	A	A	C	A
Essigsäure *Acetic acid*	C	C	B	A	A	C	A
Flußsäure, Fluorwasserstoffsäure *Hydrofluoric acid*	C	C	C	C	A	C	A
Oxalsäure *Oxalic acid*	C	B	C	A	A	B	A
Phosphorsäure *Phosphoric acid*	C	C	C	A	A	C	A
Salpetersäure → 30 % *Nitric acid* 30–70 % 70–90 %	C C C	C C C	C C C	A A A	A A A	C C C	A C C
Salzsäure *Hydrochloric acid*	C	C	C	C	A	C	A
Schwefelsäure → 95 % *Sulfuric acid* 96 %	C C	C C	C A	C A	A A	C C	A A

A = gut geeignet
good, fluid has little or no effect

B = bedingt geeignet (z.B. Korrosion, Rost, Abtrag, Quellung)
fair, fluid has minor effect (corrosion, rust, erosion, swelling)

C = nicht geeignet
not suitable

Vorbehalt: Eine Garantie für diese allgemeinen Informations-Angaben wird nicht übernommen. Sie wurden den Druckschriften der Rohstoffhersteller entnommen. Zu beachten ist, dass sich die Angaben nur auf reine Medien und keine Gemische beziehen, bei Raumtemperatur, wenn nicht anders angegeben.

—

***Reservation**: The validity of these general information data cannot be guaranteed. The data have been taken from publications of various manufacturers. Please note, that the data refer to pure media only (no mixtures), at room temperature, unless otherwise specified.*

In Zweifelsfällen bitte rückfragen · *In case of doubt, please ask for information*

GE-WICHT Weight Approx. ≈ kg	TW-KUPPLUNG ART + GRÖSSE TW Coupling Type + Size DN	FÜR SCHLAUCHGRÖSSE For Hose Size ID mm	ID in.	OD mm	KUPPLUNG FORM Coupler Style Form	BESTELL-NUMMER Part Number Type
1,6	MK 50 (2") B = 71 mm Ø	38	1½"	50 – 53	MKC 2	MKC 38.50 SS
1,1		50	2"	63 – 67	MKC 1	MKC 50 SS [1]
1,6					MKC 2	MKC 50.50 SS
3,2	MK 80 (3") B = 103 mm Ø	50	2"	63 – 67	MKC 2	MKC 50.80 SS
3,0		63	2½"	78 – 82	MKC 2	MKC 63.80 SS
2,2		75	3"	89 – 92	MKC 1	MKC 75 SS [1]
3,0					MKC 2	MKC 75.80 SS
5,9	MK 100 (4") B = 129 mm Ø	100	4"	114 – 119	MKC 2	MKC 100.100 SS

System TW + **Spannloc** (VG 85328)

Die Mutterkupplung ist **alternativ mit aktiver Hebelsicherung** MK-A lieferbar, s. Seite 252.

'GD' Gewindedichtung: Standardwerkstoff PTFE, auf Wunsch auch aus Polyurethan, Viton®, EPDM oder Thermopac (s. Seite 387).

'KD' Kupplungsdichtung: Standardwerkstoff Hypalon® (MK 50 und MK 80 als GSD-Formdichtung, MK 100 als O-Ring). TW-Flachdichtungen, O-Ringe oder GSD-Formdichtungen auch lieferbar aus NBR, EPDM, Viton®, Viton® Extreme ETP, Silikon und Polyurethan (siehe Seite 393). Bei PTFE wegen Härte rückfragen.

Alle Schlauchkupplungen auch lieferbar mit zusätzlicher Teflon® PFA Beschichtung der flüssigkeitsbenetzten Teile, siehe Seite 252.

*The female coupling is **alternatively available with Active Safeguard Lever MK-A**, see page 252.*

*'**GD' Captive seal**: Standard material PTFE, on request also available of polyurethane, Viton®, EPDM or Thermopac (see page 387).*

*'**KD' Coupling seal**: Standard material CSM (MK 50 and MK 80 as GSD form seal, MK 100 as O-ring). TW flat seals, O-rings or GSD form seals also available of NBR, EPT, FKM, Viton® Extreme, silicone and polyurethane (see page 393). For PTFE please ask back because of hardness.*

All hose couplings also available with additonal Teflon® PFA coating, see page 252.

1,0	VK 50 (2") A = 77 mm Ø	38	1½"	50 – 53	VKC 2	VKC 38.50 SS
0,9		50	2"	63 – 67	VKC 1	VKC 50 SS [1]
1,3					VKC 2	VKC 50.50 SS
2,1	VK 80 (3") A = 110 mm Ø	50	2"	63 – 67	VKC 2	VKC 50.80 SS
2,3		63	2½"	78 – 82	VKC 2	VKC 63.80 SS
1,8		75	3"	89 – 92	VKC 1	VKC 75 SS [1]
2,4					VKC 2	VKC 75.80 SS
4,3	VK 100 (4") A = 140,5 mm Ø	100	4"	114 – 119	VKC 2	VKC 100.100 SS

[1] Einteilige Form **ohne** Gewindedichtung 'GD': kein Nachziehen erforderlich, kürzere Baulänge, geringeres Gewicht.

*[1] One-piece construction with integrated hose tail, **without** captive seal 'GD': no tightening necessary, shorter length, less weight.*

'TW'-Schlauchkupplungen nach EN 14420-6 (DIN 28450) mit Schlauchstutzen aus Edelstahl. Mit wiederverwendbaren **SPANNLOC**-Sicherheitsklemmen aus Pressaluminium. Schrauben und Muttern aus Stahl. Nenndruck bis 16 bar.

*'**TW' hose couplings** EN 14420-6 of stainless steel with reusable **SPANNLOC** safety clamps of hot stamped aluminium. Bolts and nuts of steel. Working pressure up to 16 bar.*

MK-Kupplungen aus 1.4408, Schlauchstutzen aus 1.4408 (1.4571). 'GD' aus PTFE, 'KD' aus Hypalon® (grün)

Coupler of AISI 316 Hose tail of AISI 316 (AISI 316 Ti). Captive seal 'GD' of PTFE. Seal 'KD' of CSM (green)

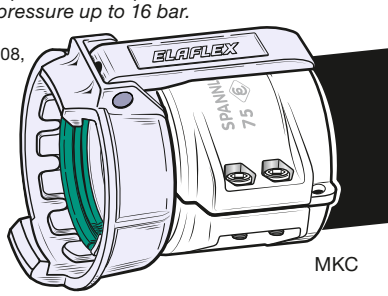

MKC

Einteilige Kupplung ohne Gewindeverbindung. 'KD' aus Hypalon® (grün)

Form MKC 1

One-piece coupler with integral hose tail, without thread connection. Seal 'KD' of CSM (green)

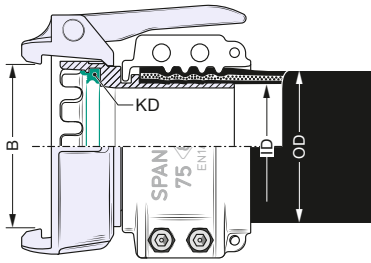

Zweiteilige Kupplung mit Gewindeverbindung. 'GD' aus PTFE, 'KD' aus Hypalon® (grün)

Form MKC 2

Two piece coupler joined by BSP threading. Captive seal 'GD' of PTFE. Seal 'KD' of CSM (green)

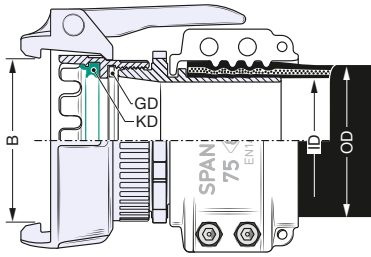

VK-Kupplungen aus 1.4408, Schlauchstutzen aus 1.4408 (1.4571), 'GD' aus PTFE

Adapter of AISI 316 and hose tail of AISI 316 (AISI 316 Ti). Captive seal 'GD' of PTFE

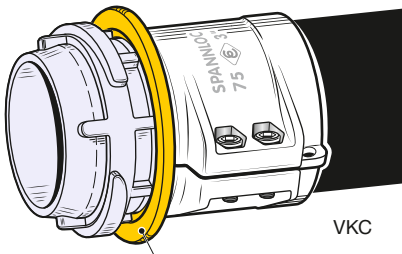

VKC

K-Ring

Einteilige Kupplung ohne Gewindeverbindung. Mit Kurvenschutzring (K-Ring) aus Polyamid

Form VKC 1

One piece adapter with integral hose tail, without BSP thread connection with K-ring of polyamide

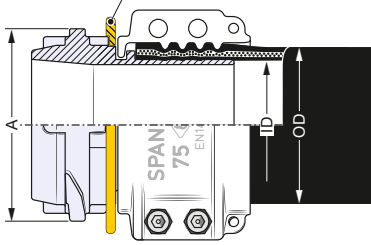

Zweiteilige Ausführung mit Gewindeverbindung. 'GD' aus PTFE

Form VKC 2

Two piece adapter joined by BSP threading. Captive seal 'GD' of PTFE

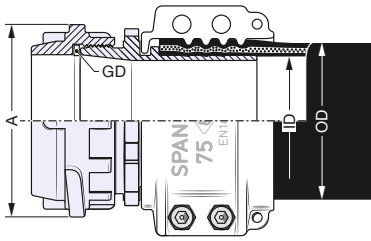

TECHNISCHE ÄNDERUNGEN VORBEHALTEN · NACHDRUCK UND KOPIEN NUR MIT UNSEREM EINVERSTÄNDNIS · Specifications subject to change without notice · Copyright ELAFLEX

1

PFA-beschichtete TW-Armaturen · *PFA coated TW Couplings*

Type MKX ... SSE

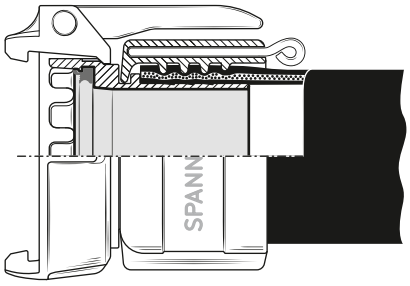

Type MKC ... SSE

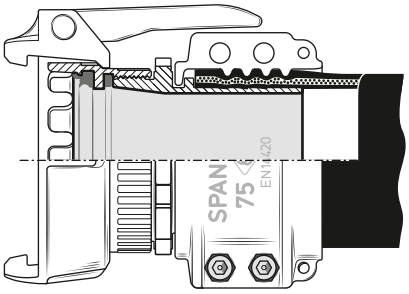

Ein- und zweiteilige Tankwagen-Schlauchkupplungen aus rostfreiem Stahl wie auf Katalogseiten 249 u. 251 beschrieben, jedoch zusätzlich **im produktberührten Bereich mit Teflon® PFA beschichtet** (entspricht den FDA-Anforderungen). Farbe: rot. Details siehe Information 3.18.

Die PFA-Beschichtung wird eingesetzt, wenn die chemische Beständigkeit von Edelstahl nicht ausreicht, wie z. B. für Salzsäure, Eisen-III-Chlorid, verdünnte Schwefelsäure.

Beständigkeitsübersicht s. Seite 250.

Bestellnummer: ... **SSE**

—

Teflon® PFA
Beschichtung · *Coating*

Type VKX ... SSE

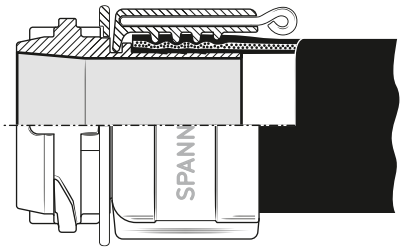

Type VKC ... SSE

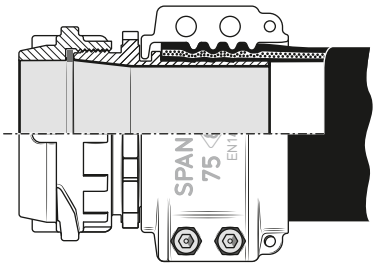

One and two piece couplings *of stainless steel as described on catalogue page 249 and 251, but* ***parts in contact with the medium additional coated with Teflon® PFA*** *(FDA compliant). Colour: red. For details please see Information 3.18.*

The PFA coating is used when the chemical resistance of stainless steel is not sufficient like for hydrochloric acid, ferro-III-chloride, diluted sulfuric acid.

Resistance chart see page 250.

Part Number*: ...* ***SSE***

2

Aktive Hebelsicherung · *Active Safeguard Lever*

Mutterkupplung mit
aktiver Hebelsicherung
(siehe Information 6.06)

—

Female hose coupling with
Active Safeguard Lever
(see Information 6.06)

Type MKX-A ... SS

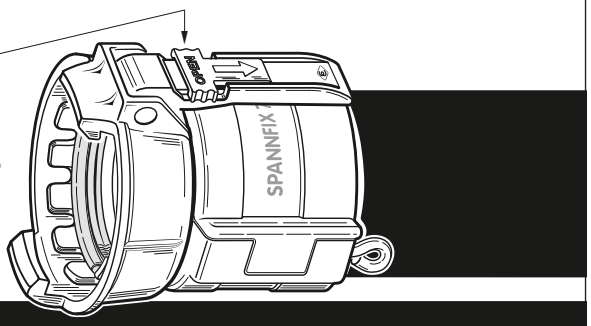

Type MKC-A ... SS

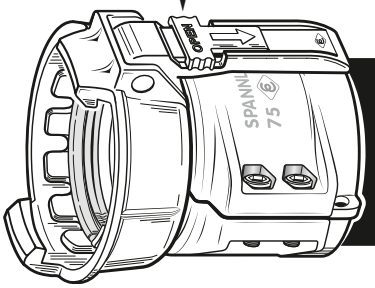

3

Sicherheits-Schlaucheinbindungen · *Safety Hose Clamps*

Type SPANNLOC (SC)

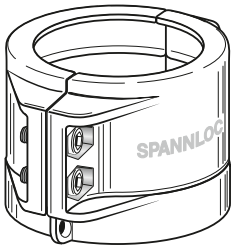

Type SPANNFIX (SX)

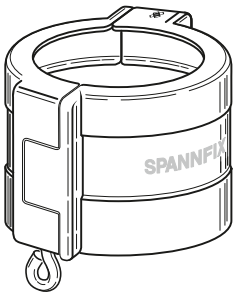

Wiederverwendbare Sicherheits-Schlaucheinbindungen SPANNLOC und SPANNFIX auch lieferbar aus **chemisch vernickeltem Aluminium**. SPANNLOC auch lieferbar aus **Pressmessing** und **Edelstahl**.

Bestellnummer:	(SC ... Ni)	(SX ... Ni)
	SC ... Ms	
	SC ... SS	SX ... SS

—

Reusable SPANNLOC and SPANNFIX safety hose clamps also available ***of aluminium nickel-plated****.*
SPANNLOC also available of ***hot stamped brass*** *and* ***stainless steel****.*

Part Number*:*	*(SC ... Ni)*	*(SX ... Ni)*
	SC ... Ms	
	SC ... SS	*SX ... SS*

GRUPPE 2 Section	GE-WICHT Weight Approx. ≈ kg	KUPPLUNG FORM + GRÖSSE Coupling Form + Size in.	FÜR SCHLAUCHGRÖSSE For Hose Size ID mm	ID in.	OD mm	SPANN-KLEMMEN Span Clamps Form	BESTELL-NUMMER Part Number Type
	0,2	AVK ½" (d = 24,1 mm)	13	½"	22 – 25	Spannloc	(AVKC 13 SS)
	0,2 0,2	AVK ¾" (d = 32,1 mm)	19	¾"	30 – 32 30 – 33	Spannfix Spannloc	AVKX 19 SS AVKC 19 SS
	0,4 0,4	AVK 1" (d = 36,7 mm)	25	1"	36 – 38 36 – 39	Spannfix Spannloc	AVKX 25 SS AVKC 25 SS
	0,5 0,5	AVK 1¼" (d = 45,5 mm)	32	1¼"	43 – 45 43 – 46	Spannfix Spannloc	AVKX 32 SS AVKC 32 SS
	0,7 0,7	AVK 1½" (d = 53,4 mm)	38	1½"	50 – 52 50 – 53	Spannfix Spannloc	AVKX 38 SS AVKC 38 SS
	0,8 0,9	AVK 2" (d = 63 mm)	50	2"	63 – 67 63 – 67	Spannfix Spannloc	AVKX 50 SS AVKC 50 SS
	1,3 1,4	AVK 2½" (d = 75,8 mm)	63	2½"	78 – 81 78 – 82	Spannfix Spannloc	AVKX 63 SS AVKC 63 SS
	1,6 1,7	AVK 3" (d = 91,5 mm)	75	3"	89 – 92 89 – 94	Spannfix Spannloc	AVKX 75 SS AVKC 75 SS
	4,3 4,9	AVK 4" (d = 119,5 mm)	100	4"	115 – 118 114 – 119	Spannfix Spannloc	(AVKX 100 SS) (AVKC 100 SS)
	0,3	AMK ½" (d = 24,4 mm)	13	½"	22 – 25	Spannloc	(AMKC 13 SS)
	0,4 0,4	AMK ¾" (d = 32,4 mm)	19	¾"	30 – 32 30 – 33	Spannfix Spannloc	AMKX 19 SS AMKC 19 SS
	0,4 0,4	AMK 1" (d = 37,3 mm)	25	1"	36 – 38 36 – 39	Spannfix Spannloc	AMKX 25 SS AMKC 25 SS
	0,7 0,7	AMK 1¼" (d = 46 mm)	32	1¼"	43 – 45 43 – 46	Spannfix Spannloc	AMKX 32 SS AMKC 32 SS
	1,1 1,1	AMK 1½" (d = 54 mm)	38	1½"	50 – 52 50 – 53	Spannfix Spannloc	AMKX 38 SS AMKC 38 SS
	1,4 1,5	AMK 2" (d = 63,8 mm)	50	2"	63 – 67 63 – 67	Spannfix Spannloc	AMKX 50 SS AMKC 50 SS
	1,8 1,9	AMK 2½" (d = 76,5 mm)	63	2½"	78 – 81 78 – 82	Spannfix Spannloc	AMKX 63 SS AMKC 63 SS
	2,4 2,5	AMK 3" (d = 92,2 mm)	75	3"	89 – 92 89 – 94	Spannfix Spannloc	AMKX 75 SS AMKC 75 SS
	4,0 4,6	AMK 4" (d = 120,3 mm)	100	4"	115 – 118 114 – 119	Spannfix Spannloc	(AMKX 100 SS) (AMKC 100 SS)
	0,5 0,5	AMK ¾" (d = 32,4 mm)	19	¾"	30 – 32 30 – 33	Spannfix Spannloc	AMKX 19 SS EASY AMKC 19 SS EASY
	0,7 0,7	AMK 1" (d = 37,3 mm)	25	1"	36 – 38 36 – 39	Spannfix Spannloc	AMKX 25 SS EASY AMKC 25 SS EASY
	0,8 0,8	AMK 1¼" (d = 46 mm)	32	1¼"	43 – 45 43 – 46	Spannfix Spannloc	AMKX 32 SS EASY AMKC 32 SS EASY
	0,9 0,9	AMK 1½" (d = 54 mm)	38	1½"	50 – 52 50 – 53	Spannfix Spannloc	AMKX 38 SS EASY AMKC 38 SS EASY
	1,1 1,2	AMK 2" (d = 63,8 mm)	50	2"	63 – 67 63 – 67	Spannfix Spannloc	AMKX 50 SS EASY AMKC 50 SS EASY

AMK ... EASY:

EASYLOC® Mutterkupplung mit Hebelarretierung, für höchste Sicherheit gegen unbeabsichtigtes Lösen der Hebel. Weitere Informationen siehe umseitig.

EASYLOC® female coupler with lever lock for highest safety against unwanted opening of the levers. For further Information overleaf.

Zusatz-Bestellnummer · *Additional Part Number*

Alle Hebelarm-Schlauchkupplungen aus Edelstahl auch lieferbar mit zusätzlicher **Teflon® PFA Beschichtung** der produktberührten Flächen, siehe umseitig. *AVK and AMK also available with additonal **Teflon® PFA coating** of surfaces in contact with medium, see overleaf.*	... SSE

'Camlock'-Hebelarm-Schlauchkupplungen nach EN 14420-7, mit SPANNFIX- oder SPANNLOC-Sicherheitseinband aus Pressaluminium. Betriebsdruck bis 16 bar (DN 100 bis 10 bar).

'Camlock' hose couplings to EN 14420-7 with SPANNFIX or SPANNLOC clamps of hot stamped aluminium. Working pressure up to 16 bar. (DN 100 up to 10 bar.)

Vaterkupplung mit Schlauchstutzen, aus Edelstahl 1.4408.

Type AVK

Male adapter and hose tail, of stainless steel AISI 316.

Mutterkupplung mit Schlauchstutzen, aus Edelstahl 1.4408. Kupplungs-dichtung AKD aus Hypalon®*)

Type AMK

Female coupler and hose tail, of stainless steel AISI 316. Coupler seal AKD of CSM)*

Beständigkeitsübersicht Armaturen siehe Seite 250

Chemical resistance chart fittings see page 250

EASYLOC®-Mutterkupplung mit automatischer Hebelarretierung und Schlauchstutzen, aus Edelstahl 1.4408. Kupplungs-dichtung AKD aus Hypalon®*)

Type AMK EASY

EASYLOC® female coupler with automatic lever lock and hose tail, of stainless steel AISI 316. Coupler seal AKD of CSM)*

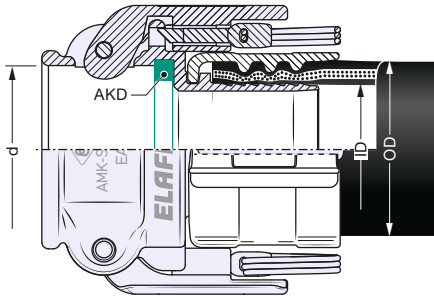

Weitere Materialien verfügbar.
Übersicht Kupplungsdichtungen siehe Seite 395.

*) *Further materials available. Overview coupler seals see page 395.*

Alle Schlauchkupplungen auch als zweiteilige Ausführung mit Gewindeverbindung lieferbar. Beispiel: AMKC 50.50 SS

All hose couplings also available as two-piece hose couplings, joined by BSP threading. Example: AMKC 50.50 SS

TECHNISCHE ÄNDERUNGEN VORBEHALTEN · NACHDRUCK UND KOPIEN NUR MIT UNSEREM EINVERSTÄNDNIS · *Specifications subject to change without notice · Copyright ELAFLEX*

1

PFA-beschichtete Schlauchkupplungen · *PFA coated Couplings*

Type AVK ... SSE

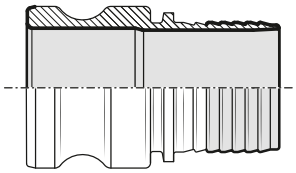

Type AMK ... SSE

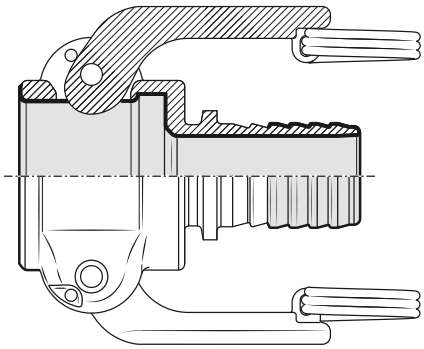

Teflon® PFA
Beschichtung · *Coating*

Schlauchkupplungen aus Edelstahl wie auf Katalogseiten 255 beschrieben, jedoch zusätzlich **im produktberührten Bereich mit Teflon® PFA beschichtet** (FDA-konform). Farbe: rot. Details siehe Information 3.18.

Die PFA-Beschichtung wird eingesetzt, wenn die chemische Beständigkeit von Edelstahl nicht ausreicht, wie z. B. für Salzsäure, Eisen-III-Chlorid, verdünnte Schwefelsäure.

Beständigkeitsübersicht Armaturen siehe Seite 250, Beständigkeitsübersicht Dichtungen siehe Seite 396.

Zusatz-Bestellnummer: ... SSE

***Couplings** of stainless steel as described on catalogue page 255, but **parts in contact with the medium additional coated with Teflon® PFA** (FDA compliant). Colour: red. For details please see Information 3.18.*

The PFA coating is used when the chemical resistance of stainless steel is not sufficient like for hydrochloric acid, ferro-III-chloride, diluted sulfuric acid.

Resistance chart fittings see page 250, resistance chart seals see page 396.

Additional Part Number: ... SSE

FÜR SCHLAUCHGRÖSSE *For Hose Size*			SPANNKLEMMEN *Span Clamps*	BESTELLNUMMER *Part Number*
ID mm	ID in.	OD mm	Form	Type
13	½"	22–25	Spannloc	(AVKC 13 SSE)
19	¾"	30–32 30–33	Spannfix Spannloc	AVKX 19 SSE AVKC 19 SSE
25	1"	36–38 36–39	Spannfix Spannloc	AVKX 25 SSE AVKC 25 SSE
32	1¼"	43–45 43–46	Spannfix Spannloc	AVKX 32 SSE AVKC 32 SSE
38	1½"	50–52 50–53	Spannfix Spannloc	AVKX 38 SSE AVKC 38 SSE
50	2"	63–67 63–67	Spannfix Spannloc	AVKX 50 SSE AVKC 50 SSE
63	2½"	78–81 78–82	Spannfix Spannloc	AVKX 63 SSE AVKC 63 SSE
75	3"	89–92 89–94	Spannfix Spannloc	AVKX 75 SSE AVKC 75 SSE
100	4"	115–118 114–119	Spannfix Spannloc	(AVKX 100 SSE) (AVKC 100 SSE)
13	½"	22–25	Spannloc	(AMKC 13 SSE)
19	¾"	30–32 30–33	Spannfix Spannloc	AMKX 19 SSE AMKC 19 SSE
25	1"	36–38 36–39	Spannfix Spannloc	AMKX 25 SSE AMKC 25 SSE
32	1¼"	43–45 43–46	Spannfix Spannloc	AMKX 32 SSE AMKC 32 SSE
38	1½"	50–52 50–53	Spannfix Spannloc	AMKX 38 SSE AMKC 38 SSE
50	2"	63–67 63–67	Spannfix Spannloc	AMKX 50 SSE AMKC 50 SSE
63	2½"	78–81 78–82	Spannfix Spannloc	AMKX 63 SSE AMKC 63 SSE
75	3"	89–92 89–94	Spannfix Spannloc	AMKX 75 SSE AMKC 75 SSE
100	4"	115–118 114–119	Spannfix Spannloc	(AMKX 100 SSE) (AMKC 100 SSE)

AMKX/C in DN 19 – 50 auch als EASYLOC-Ausführung lieferbar.

AMKX/C sizes ¾" – 2" also available in EASYLOC version.

2

EASYLOC® – EN 14420-7 Mutterkupplungen mit Hebelarretierung
EASYLOC® – EN 14420-7 Cam Locking Couplers with Lever Lock

Das 'Camlock' Lieferprogramm nach EN 14420-7 aus eigener Produktion wurde erweitert. Jetzt gibt es auch Mutterkupplungen in EASYLOC® Version mit automatischer Hebelarretierung.

EASYLOC® schützt gegen ungewolltes Lösen der Hebel während des Betriebs, z. B. durch starke Vibrationen, Pulsieren oder ein versehentliches Hinterhaken. Diese Ausführung bietet den höchstmöglichen Sicherheitsstandard beim Handling gefährlicher Medien und entspricht zu 100% der EN 14420-7.

EASYLOC® ist intuitiv und leicht zu bedienen; das Schließen erfolgt durch einfaches Anlegen der Hebel. Zum Öffnen wird einfach an den Ringösen gezogen, anschließend Betätigung der Hebel wie gewohnt.

The 'Camlock' product range to EN 14420-7 from our own production has been further expanded. Now female couplers are also available in EASYLOC® version with automatic lever lock.

EASYLOC® protects against unwanted opening of the levers and disconnection during operation, e. g. due to excessive vibration, pulsation or accidental disengagement due to operator error.

The new version offers the highest possible safety standard for the handling of hazardous cargo and is guaranteed to EN 14420-7 standard in every regard.

The operation is easy and self-explanatory; when the levers are closed they will automatically lock. To unlock, the eyelets are pulled and the levers are opened as usual.

'Camlock' Hebelarmkupplungen:
Sicherheit gegen unbeabsichtigtes Lösen der Hebel

'Camlock' Cam & Groove Couplings:
Safety against unwanted opening of the lever

marktübliche Standardqualität

market standard quality

Elaflex EN 14420-7 konforme Qualität aus eigener Produktion

Elaflex EN 14420-7 conform quality from our own production

Elaflex EN 14420-7 konforme Qualität aus eigener Produktion – **EASYLOC**-Ausführung

*Elaflex EN 14420-7 conform quality from our own production – **EASYLOC** version*

GRUPPE 2 Section	GE-WICHT Weight Approx. ≈ kg	KUPPLUNG FORM + GRÖSSE Coupling Form + Size in.	FÜR SCHLAUCHGRÖSSE For Hose Size ID mm	ID in.	OD mm	SPANN-KLEMMEN Span Clamps Form	BESTELL-NUMMER Part Number Type
	0,2 0,2	AVK ¾" (d = 32,1 mm)	19	¾"	30 – 32 30 – 33	Spannfix Spannloc	AVKX 19 Ms AVKC 19 Ms
	0,4 0,4	AVK 1" (d = 36,7 mm)	25	1"	36 – 38 36 – 39	Spannfix Spannloc	AVKX 25 Ms AVKC 25 Ms
	0,6 0,6	AVK 1¼" (d = 45,5 mm)	32	1¼"	43 – 45 43 – 46	Spannfix Spannloc	AVKX 32 Ms AVKC 32 Ms
	0,7 0,7	AVK 1½" (d = 53,4 mm)	38	1½"	50 – 52 50 – 53	Spannfix Spannloc	AVKX 38 Ms AVKC 38 Ms
	0,9 1,0	AVK 2" (d = 63 mm)	50	2"	63 – 67 63 – 67	Spannfix Spannloc	AVKX 50 Ms AVKC 50 Ms
	1,4 1,5	AVK 2½" (d = 75,8 mm)	63	2½"	78 – 81 78 – 82	Spannfix Spannloc	AVKX 63 Ms AVKC 63 Ms
	1,7 1,8	AVK 3" (d = 91,5 mm)	75	3"	89 – 92 89 – 94	Spannfix Spannloc	AVKX 75 Ms AVKC 75 Ms
	3,7 4,3	AVK 4" (d = 119,5 mm)	100	4"	115 – 118 114 – 119	Spannfix Spannloc	AVKX 100 Ms AVKC 100 Ms
	0,2 0,2	AVK ¾" (d = 32,1 mm)	19	¾"	30 – 32 30 – 33	Spannfix Spannloc	(AVKX 19 Al) (AVKC 19 Al)
	0,2 0,2	AVK 1" (d = 36,7 mm)	25	1"	36 – 38 36 – 39	Spannfix Spannloc	(AVKX 25 Al) (AVKC 25 Al)
	0,2 0,2	AVK 1¼" (d = 45,5 mm)	32	1¼"	43 – 45 43 – 46	Spannfix Spannloc	(AVKX 32 Al) (AVKC 32 Al)
	0,3 0,3	AVK 1½" (d = 53,4 mm)	38	1½"	50 – 52 50 – 53	Spannfix Spannloc	(AVKX 38 Al) (AVKC 38 Al)
	0,4 0,5	AVK 2" (d = 63 mm)	50	2"	63 – 67 63 – 67	Spannfix Spannloc	(AVKX 50 Al) (AVKC 50 Al)
	0,7 0,7	AVK 2½" (d = 75,8 mm)	63	2½"	78 – 81 78 – 82	Spannfix Spannloc	(AVKX 63 Al) (AVKC 63 Al)
	0,8 0,9	AVK 3" (d = 91,5 mm)	75	3"	89 – 92 89 – 94	Spannfix Spannloc	AVKX 75 Al AVKC 75 Al
	1,5 1,9	AVK 4" (d = 119,5 mm)	100	4"	115 – 118 114 – 119	Spannfix Spannloc	AVKX 100 Al AVKC 100 Al
	0,4 0,4	AMK ¾" (d = 32,4 mm)	19	¾"	30 – 32 30 – 33	Spannfix Spannloc	AMKX 19 Ms AMKC 19 Ms
	0,4 0,4	AMK 1" (d = 37,3 mm)	25	1"	36 – 38 36 – 39	Spannfix Spannloc	AMKX 25 Ms AMKC 25 Ms
	1,0 1,0	AMK 1¼" (d = 46 mm)	32	1¼"	43 – 45 43 – 46	Spannfix Spannloc	AMKX 32 Ms AMKC 32 Ms
	1,3 1,3	AMK 1½" (d = 54 mm)	38	1½"	50 – 52 50 – 52	Spannfix Spannloc	AMKX 38 Ms AMKC 38 Ms
	1,3 1,4	AMK 2" (d = 63,8 mm)	50	2"	63 – 67 63 – 67	Spannfix Spannloc	AMKX 50 Ms AMKC 50 Ms
	2,4 2,5	AMK 2½"" (d = 76,5 mm)	63	2½"	78 – 81 78 – 82	Spannfix Spannloc	AMKX 63 Ms AMKC 63 Ms
	2,5 2,6	AMK 3" (d = 92,2 mm)	75	3"	89 – 92 89 – 94	Spannfix Spannloc	AMKX 75 Ms AMKC 75 Ms
	6,2 6,8	AMK 4" (d = 120,3 mm)	100	4"	115 – 118 114 – 119	Spannfix Spannloc	AMKX 100 Ms AMKC 100 Ms
	0,3 0,3	AMK ¾" (d = 32,4 mm)	19	¾"	30 – 32 30 – 33	Spannfix Spannloc	(AMKX 19 Al) (AMKC 19 Al)
	0,3 0,3	AMK 1" (d = 37,3 mm)	25	1"	36 – 38 36 – 39	Spannfix Spannloc	(AMKX 25 Al) (AMKC 25 Al)
	0,4 0,4	AMK 1¼" (d = 46 mm)	32	1¼"	43 – 45 43 – 46	Spannfix Spannloc	(AMKX 32 Al) (AMKC 32 Al)
	0,5 0,5	AMK 1½" (d = 54 mm)	38	1½"	50 – 52 50 – 53	Spannfix Spannloc	(AMKX 38 Al) (AMKC 38 Al)
	0,6 0,7	AMK 2" (d = 63,8 mm)	50	2"	63 – 67 63 – 67	Spannfix Spannloc	(AMKX 50 Al) (AMKC 50 Al)
	0,9 0,9	AMK 2½" (d = 76,5 mm)	63	2½"	78 – 81 78 – 82	Spannfix Spannloc	(AMKX 63 Al) (AMKC 63 Al)
	1,1 1,2	AMK 3" (d = 92,2 mm)	75	3"	89 – 92 89 – 94	Spannfix Spannloc	(AMKX 75 Al) (AMKC 75 Al)
	1,7 2,1	AMK 4" (d = 120,3 mm)	100	4"	115 – 118 114 – 119	Spannfix Spannloc	(AMKX 100 Al) (AMKC 100 Al)

ELAFLEX

'Camlock'-Hebelarm-Schlauchkupplungen nach EN 14420-7, mit SPANNFIX- oder SPANNLOC-Sicherheitseinband aus Pressaluminium. Betriebsdruck bis 16 bar. (DN 100 bis 10 bar.)

'Camlock' hose couplings to EN 14420-7 with SPANNFIX or SPANNLOC clamps of hot stamped aluminium. Working pressure up to 16 bar. (DN 100 up to 10 bar.)

Vaterkupplung mit Schlauchstutzen, aus Pressmessing

Type AVK

Male adapter with hose tail, of hot stamped brass

Form Spannfix

Vaterkupplung mit Schlauchstutzen, aus Pressaluminum

Type AVK

Male adapter with hose tail, of hot stamped aluminum

Form Spannloc

Beständigkeitsübersicht Armaturen siehe Seite 250

Chemical resistance chart fittings see page 250

Mutterkupplung mit Schlauchstutzen, aus Pressmessing. Hebel aus Edelstahl. Kupplungsdichtung AKD aus NBR *)

Type AMK

*Female coupler with hose tail, of hot stamped brass. Lever of stainless steel. Coupler seal AKD of NBR *)*

Form Spannfix

Mutterkupplung mit Schlauchstutzen, aus Pressaluminium. Hebel aus Edelstahl. Kupplungsdichtung AKD aus NBR *)

Type AMK

*Female coupler with hose tail, of hot stamped aluminium. Lever of stainless steel. Coupler seal AKD of NBR *)*

Form Spannloc

Weitere Materialien verfügbar.
Übersicht Kupplungsdichtungen siehe Seite 395.

*) *Further materials available. Overview coupler seals see page 395.*

Alle Schlauchkupplungen auch als zweiteilige Ausführung mit Gewindeverbindung lieferbar. Beispiel: AVKX 50.50 Ms

All hose couplings also available as two-piece hose couplings, joined by BSP threading. Example: AVKX 50.50 Ms

TECHNISCHE ÄNDERUNGEN VORBEHALTEN · NACHDRUCK UND KOPIEN NUR MIT UNSEREM EINVERSTÄNDNIS · Specifications subject to change without notice · Copyright ELAFLEX

Sonderausführungen · *Special Types*

1

Blindkappe AMB für Hebelarm-Schlauchkupplungen, lieferbar aus Edelstahl, Pressmessing und Pressaluminium (siehe Seite 341). Kette muss extra bestellt werden (siehe Seite 351).

Dust cap AMB *for cam locking hose couplings, available in stainless steel, hot stamped brass and hot stamped aluminium (see page 341). Chains must be ordered separately (see page 351).*

Type AMB

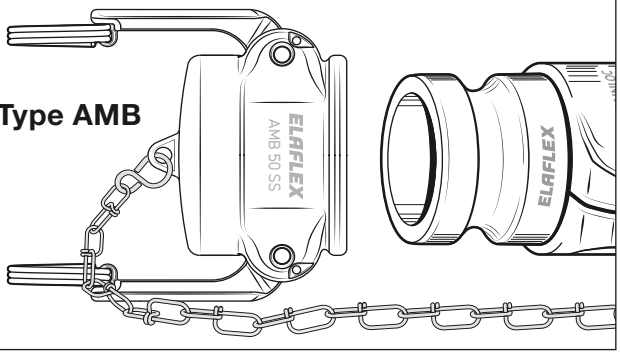

2

Blindstopfen AVB für Hebelarm-Schlauchkupplungen, lieferbar aus Edelstahl, Pressmessing und Pressaluminium (siehe Seite 343). Kette muss extra bestellt werden (siehe Seite 351).

Dust plug AVB *for cam locking hose couplings, available in stainless steel, hot stamped brass and hot stamped aluminium (see page 343). Chains must be ordered separately (see page 351).*

Type AVB

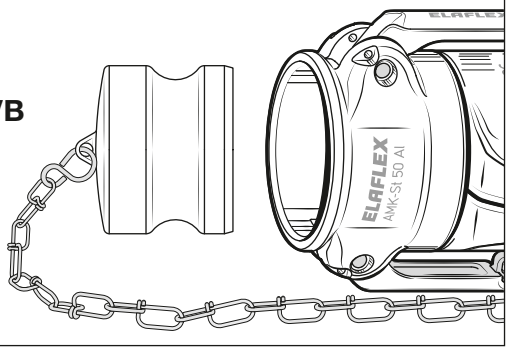

3

Hebelarm-Schlauchkupplungen nach MIL-C 27487

Lieferbar in den Größen DN 25 bis 75 mm aus Polypropylen.

Betriebsdruck bis 6 bar.

Hinweis: Polypropylen ist ein thermoplatischer Werkstoff und daher mechanisch und thermisch nicht so belastbar wie Metall. In Zweifelsfällen bitte mit Angabe über Medium, Temperatur und Betriebsdruck zurückfragen.

Cam locking hose couplings *to MIL-C 27487*

Available in sizes 1" up to 3" of polypropylene.

Working pressure up to 6 bar.

Note*: Polypropylene is a thermoplastic material and cannot be strained mechanically and thermically the same way as metal. If in doubt, please inquire with details about medium, temperature and pressure.*

Type AVKC ... PP

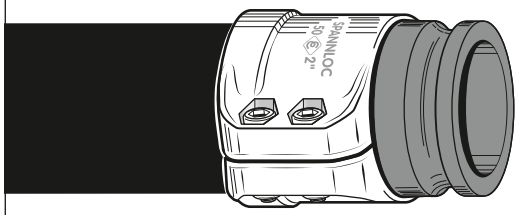

Type AMKC ... PP

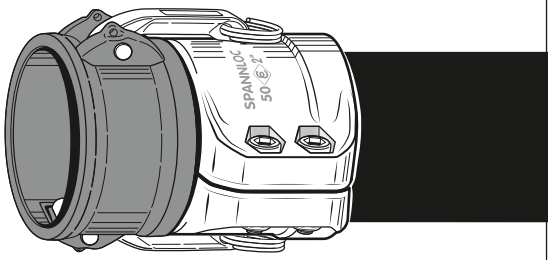

Type AVKX ... PP

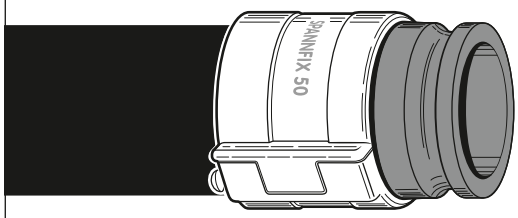

Type AMKX ... PP

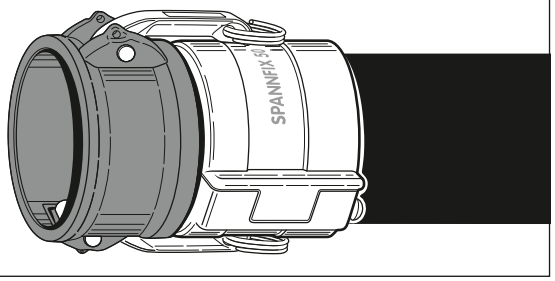

4

Schlauchkupplungen mit Hebelsystem nach MIL-C 27487, mit **Schlauchstutzen für Schelleneinband**.

Lieferbar aus Messing, Aluminium und Edelstahl in den Größen ½" bis 6", aus Polypropylen in den Größen ¾" bis 3".

Hinweis: Polypropylen ist ein thermoplatischer Werkstoff und daher mechanisch und thermisch nicht so belastbar wie Metall. In Zweifelsfällen bitte mit Angabe über Medium, Temperatur und Betriebsdruck zurückfragen.

Cam hose couplings *to MIL-C 27487, with* ***hose tail for clamp attachment****.*

Available ½" to 6" in brass, aluminium and stainless steel, ¾" up to 3" in polypropylene.

Note*: Polypropylene is a thermoplastic material and cannot be strained mechanically and thermically the same way as metal. If in doubt, please inquire with details about medium, temperature and pressure.*

Type AVKS ... SK

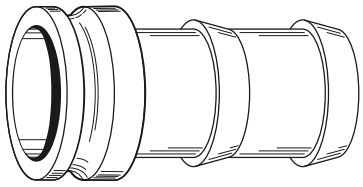

Type AMKS ... SK

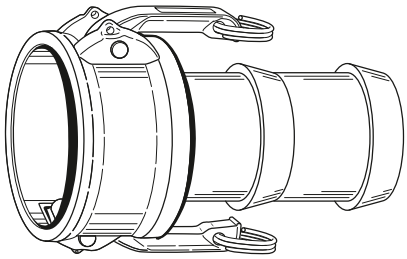

ELAFLEX

STORZ-Schlauchkupplungen analog DIN 14301, 14321, 14322 und 14323, mit SPANNFIX- oder SPANNLOC-Sicherheitseinband für Schläuche mit oder ohne Stahldrahtwendel. Für Saug- und Druckbetrieb bis 10 bar. Einsatz hauptsächlich für Wasser und Siloprodukte.

Hose couplings system STORZ analogue to DIN 14301, 14321, 14322 and 14323, with re-usable SPANNFIX or SPANNLOC clamps for hoses with or without steel helix. Working pressure up to 10 bar. Application e. g. for water and dry bulk products.

GE-WICHT *Weight Approx.* ≈ kg	KUPPLUNG ART + GRÖSSE *Coupling Type + Size* DN	FÜR SCHLAUCHGRÖSSE *For Hose Size* ID mm	ID in.	OD mm	SPANN-KLEMMEN *Span Clamps* Form	BESTELL-NUMMER *Part Number* Type
0,5 0,5	25 = D (d = 31 mm)	25	1"	36 – 38 36 – 39	Spannfix Spannloc	STKX 25 STKC 25
0,6 0,7	52 = C (d = 66 mm)	38	1½"	50 – 52 50 – 53	Spannfix Spannloc	STKX 38 STKC 38
0,7 0,8	52 = C (d = 66 mm)	50	2"	63 – 67 63 – 67	Spannfix Spannloc	STKX 50 STKC 50
1,1 1,2	75 = B (d = 89 mm)	75	3"	89 – 92 89 – 94	Spannfix Spannloc	STKX 75 STKC 75
2,3 3,0	110 = A (d = 133 mm)	100	4"	115 – 118 114 – 119	Spannfix Spannloc	STKX 100 STKC 100

Drehbare Kupplung, Schlauchstutzen und Klemmen aus Aluminium (Sonderausführungen aus Messing oder Edelstahl lieferbar). Dichtung NBR

System

STORZ

Storz coupler, hose tail and clamps of aluminium (special types of brass or stainless steel available). Captive seal of NBR

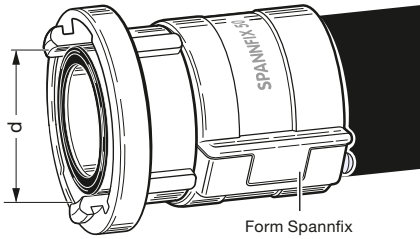

Hakenschlüssel **EW ABC**, siehe umseitig

*Hook spanner **EW ABC**, see overleaf*

*) Für Bestellung von Ersatzdichtungen aus NBR schwarz (Standard) bitte Kupplungsgröße ergänzen. NBR weiß oder FKM, siehe Seite 395.

For ordering spare seals of NBR black (standard) please complete this part number with the coupler size. NBR white or FKM, see page 395.

STKD ...*)

Ersatz-Lippendichtung aus NBR schwarz

Spare lip seal of NBR black

GUILLEMIN-Schlauchkupplungen nach EN 14420-8, zusätzlich mit SPANNFIX- oder SPANNLOC-Sicherheitseinband für Schläuche mit oder ohne Stahldrahtwendel. Für Saug- und Druckbetrieb bis 10 bar. Die Größe DN 100 (4") entspricht DIN 3795 für den genormten Kesselwagenanschluss für Staubgüter.

Hose couplings system GUILLEMIN to EN 14420-8, with re-usable SPANNFIX or SPANNLOC clamps for Working pressure up to 10 bar. Coupler DN 100 (4") to DIN 3795 for rail tanker adapter (dry products).

0,4 0,5	40 (d = 59 mm)	38	1½"	50 – 52 50 – 53	Spannfix Spannloc	GSKX 38 W GSKC 38 W
0,5 0,6	50 (d = 69 mm)	50	2"	63 – 67 63 – 67	Spannfix Spannloc	GSKX 50 W GSKC 50 W
1,1 1,2	75 (80) (d = 103 mm)	75	3"	89 – 92 89 – 94	Spannfix Spannloc	GSKX 75 W GSKC 75 W
1,9 2,5	100 (d = 123 mm)	100	4"	115 – 118 114 – 119	Spannfix Spannloc	GSKX 100 W GSKC 100 W

Kupplung, Schlauchstutzen mit Arretierung und Klemmen aus Aluminium (Sonderausführungen aus Edelstahl lieferbar). Dichtung NBR

System

GUILLEMIN

Guillemin coupler, with arresting device, hose tail and clamps of aluminium (special types of stainless steel available). Captive seal of NBR

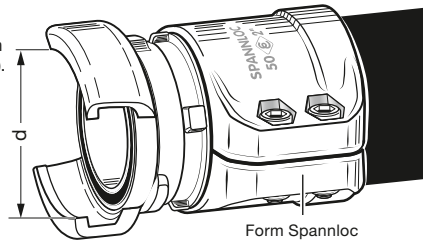

*) Für Bestellung von Ersatzdichtungen aus NBR weiß (Standard) bitte Kupplungsgröße ergänzen. NBR schwarz oder FKM, siehe Seite 390.

For ordering spare seals of NBR white (standard) please complete this part number with the coupler size. NBR black or FKM, see page 390.

GSKD ... W *)

Ersatzdichtung aus NBR weiß

Spare seal of NBR white

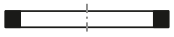

Rohrnut-Kupplungsanschluss nach VG 95954 für Bundeswehr-Pipelinesystem, mit SPANNLOC-Einband bis 25 bar Betriebsdruck. Dichtungen und Rohrnut-Klemmen müssen extra bestellt werden.

Hose tail with grooved end to VG 95954 with re-usable SPANNLOC clamps for working pressure up to 25 bar. Lips seals and connection devices have to be separately ordered.

3,2	100 (d = 114,3 mm)	100	4"	114 – 119	Spannloc	RNKC 100
9,6	150 (d = 168,3 mm)	150	6"	167 – 173	Spannloc	RNKC 150
16,2	200 (d = 219,1 mm)	200	8"	222 – 229	Spannloc	RNKC 200

Schlauchstutzen mit Nutende aus Stahl, verzinkt und chromatiert. SPANNLOC-Klemmen Aluminium

System

RNK

(Military)

Hose tail with 'Victaulic' type grooved end of steel, zinc plated and chromated. SPANNLOC clamps of aluminium

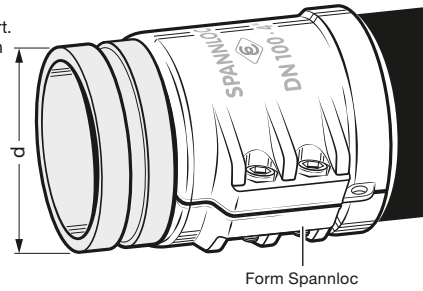

Rohrnut-Klemmendichtung (Lippendichtung), aus NBR

Lip seal for Victaulic coupler, of NBR

RNKD 100

RNKD 150

RNKD 200

RNKD

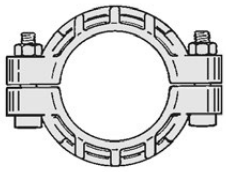

Rohrnut-Klemme

TECHNISCHE ÄNDERUNGEN VORBEHALTEN · NACHDRUCK UND KOPIEN NUR MIT UNSEREM EINVERSTÄNDNIS · Specifications subject to change without notice · Copyright ELAFLEX

Produktkonfigurator für Schlauchleitungen:
http://schlauchleitungskonfigurator.elaflex.de

Product configurator for hose assemblies:
http://hoseconfigurator.elaflex.de

Sonderausführungen + Montagewerkzeug · *Special Types + Assembling Tool*

1

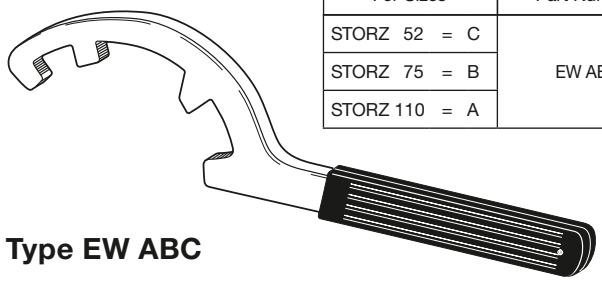

FÜR GRÖSSEN *For Sizes*	BESTELLNUMMER *Part Number*
STORZ 52 = C	EW ABC
STORZ 75 = B	
STORZ 110 = A	

Type EW ABC

STORZ Kupplungsschlüssel

Hakenschlüssel aus Stahl zur Montage (Kupplung und Entkupplung) von STORZ-Kupplungen der Größen A, B und C.

Die Form des Schlüssels erlaubt das komplette Verbinden zweier Kupplungen bis zum Anschlag ohne Umsetzen.

Bestellnummer: **EW ABC**

STORZ Hook Spanner

Assembling tool of steel for coupling and uncoupling STORZ couplers of sizes A, B and C.

The shape of the tool permits the complete connection of two couplings up to the stop, without having to reset the spanner.

Part Number: ***EW ABC***

2

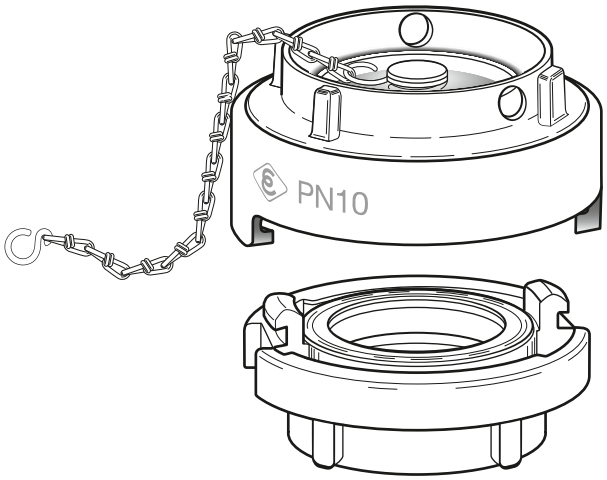

Type STORZ SHK

STORZ Sicherheitskupplung

Sonderausführung für den Einbau in Silofahrzeugen (Tank- und Kesselwagen). Beim Abkuppeln fällt der Sicherheits-Blinddeckel zunächst auf Halteklauen, evtl. vorhandener Druck wird abgebaut. Erst dann kann endgültig entkuppelt werden.

Lieferung als Kupplungssatz: Kupplungsteil, Blindkupplung und Knotenkette mit gehärteten S-Haken.

Material: Aluminium, Standarddichtung aus NBR weiß, Knotenkette aus Edelstahl.

Lieferbar in Nennweiten Storz C (NW 50), Storz B (NW 80), Storz A (NW 100), Storz 125, Storz 150. Kupplungsteil mit Innengewinde EN ISO 228.

Details siehe Information 3.10.

Bestellnummer: **STORZ SHK [...]**

STORZ Safety Coupling

Special version for road and rail tankers for bulk goods. During uncoupling, the safety dust plug first falls into holding claws, relasing an eventual pressure within the system. Only then the dust cap can be fully taken off.

The approved system is supplied as a set (coupler, dust cap and chain with hardened S-hooks).

Material: aluminium, standard seal of NBR white, chain of stainless steel.

Available in sizes Storz C (DN 50), Storz B (DN 80), Storz A (DN 100), Storz 125, Storz 150. Coupling piece with female BSP thread.

Details see Information 3.10.

Part Number: ***STORZ SHK [...]***

3

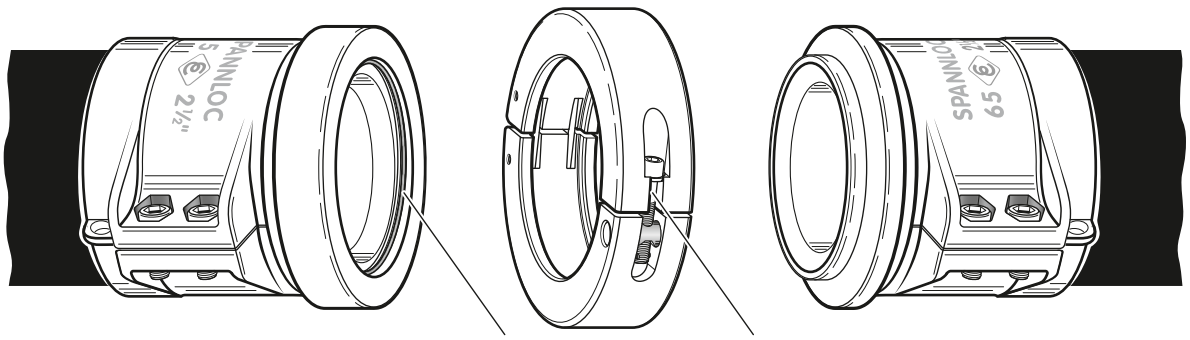

Type SPLIT CLAMP

Schlauchkupplungssystem nach MIL-C-24356A für die Verbindung von Marine-Förderschläuchen. Schlauchstutzen mit Vater-/Mutterteilanschluss aus Edelstahl oder Aluminium, mit Gelenkklemme aus Edelstahl oder Aluminium. Spannschraube aus Edelstahl.

Hose coupling system acc. to MIL-C-24356A for marine delivery hoses. Hose tails with male/female connection of stainless steel or aluminium, with bolted clamp of stainless steel or aluminium. Clamping screw of stainless steel.

BESTELLNUMMER / *Part Number* Type						
Mutterteil mit SPANNLOC-Klemmen/ *Female Part with SPANNLOC clamps*		Gelenkklemme/ *Bolted Clamp*		Vaterteil mit SPANNLOC-Klemmen/ *Male Part with SPANNLOC clamps*		Ersatzdichtung/ *Spare Seal*
Edelstahl *Stainless Steel*	Aluminium	Edelstahl *Stainless Steel*	Aluminium	Edelstahl *Stainless Steel*	Aluminium	NBR
SCMC 63 SS (2½")	SCMC 63 Al (2½")	BC 63 SS (2½")	BC 63 Al (2½")	SCVC 63 SS (2½")	SCVC 63 Al (2½")	SCMO 63
SCMC 100 SS (4")	SCMC 100 Al (4")	BC 100 SS (4")	BC 100 Al (4")	SCVC 100 SS (4")	SCVC 100 Al (4")	SCMO 100
SCMC 150 SS (6")	SCMC 150 Al (6")	BC 150 SS (6")	BC 150 Al (6")	SCVC 150 SS (6")	SCVC 150 Al (6")	SCMO 150

GRUPPE 2 *Section*	FÜR SCHLAUCH-GRÖSSE *For Hose Size* ID mm	OD mm	KLEMMFLANSCH-GRÖSSE *Flange Size* d1 mm	ROHRREIHE *) *Pipe Series *)* Series	Size	d2 mm	BETRIEBS-DRUCK *Working-pressure* bar	BESTELL-NUMMER *Part Number* Type
13 (½")	22 – 25	25	A	8	8	25	CFP 13-8-25
			B	10,2	7	25	CFP 13-10,2-25
				17,2	14	25	CFP 13-17,2-25
			C	½"	9,4	25	CFP 13-½"-25
				¾"	15,75	25	CFP 13-¾"-25
		34	A	10	10	25	CFP 13-10-34
				15	16	25	CFP 13-15-34
				20	20	25	CFP 13-20-34
		50,5		25	26	25	CFP 13-25-50,5
16 (⅝")	26 – 29	25	B	17,2	14	25	CFP 16-17,2-25
			C	½"	9,4	25	CFP 16-½"-25
				¾"	15,75	25	CFP 16-¾"-25
		34	A	15	16	25	CFP 16-15-34
		50,5	B	26,9	23,7	25	CFP 16-26,9-50,5
			C	1"	22,1	25	CFP 16-1"-50,5
19 (¾")	30 – 33	25	B	17,2	14	25	CFP 19-17,2-25
			C	¾"	15,75	25	CFP 19-¾"-25
		34	A	15	16	25	CFP 19-15-34
				20	20	25	CFP 19-20-34
		50,5	A	20	20	25	CFP 19-20-50,5
				25	26	25	CFP 19-25-50,5
				40	38	25	CFP 19-40-50,5
			B	21,3	18,1	25	CFP 19-21,3-50,5
				26,9	23,7	25	CFP 19-26,9-50,5
			C	1"	22,1	25	CFP 19-1"-50,5
				1½"	34,8	25	CFP 19-1½"-50,5
25 (1")	36 – 39	50,5	A	25	26	25	CFP 25-25-50,5
				32	32	25	CFP 25-32-50,5
			B	21,3	18,1	25	CFP 25-21,3-50,5
				26,9	23,7	25	CFP 25-26,9-50,5
				33,7	29,7	25	CFP 25-33,7-50,5
			C	1"	22,1	25	CFP 25-1"-50,5
				1½"	34,8	25	CFP 25-1½"-50,5
32 (1¼")	43 – 46	50,5	A	32	32	25	CFP 32-32-50,5
			B	33,7	29,7	25	CFP 32-33,7-50,5
				42,4	38,4	25	CFP 32-42,4-50,5
			C	1½"	34,8	25	CFP 32-1½"-50,5
		64	B	42,4	38,4	25	CFP 32-42,4-64
			C	2"	47,5	16	CFP 32-2"-64
38 (1½")	50 – 53	50,5	A	40	38	25	CFP 38-40-50,5
			C	1½"	34,8	25	CFP 38-1½"-50,5
		64	A	50	50	16	CFP 38-50-64
			B	42,4	38,4	25	CFP 38-42,4-64
				48,3	44,3	16	CFP 38-48,3-64
50 (2")	63 – 67	64	A	50	50	16	CFP 50-50-64
			B	48,3	44,3	16	CFP 50-48,3-64
			C	2"	47,5	16	CFP 50-2"-64
		77,5	B	60,3	56,3	16	CFP 50-60,3-77,5
		91	A	65	66	16	CFP 50-65-91
63 (2½")	78 – 82	77,5	C	2½"	60,2	16	CFP 63-2½"-77,5
		91	A	65	66	16	CFP 63-65-91
		106	A	80	81	10	CFP 63-80-106
75 (3")	89 – 94	91	B	76,1	72,1	16	CFP 75-76,1-91
			C	3"	72,9	16	CFP 75-3"-91
		106	A	80	81	10	CFP 75-80-106
100	114 – 119	119	A	100	100	10	CFP 100-100-119

ELAFLEX

Klemm-Schlauchkupplung 'Tri Clamp' nach DIN 32676 aus Edelstahl, mit Presshülsen-Sicherheitseinband aus Edelstahl. Einsatz für Lebensmittel, Chemie, Kosmetik und Pharmazie.

Clamp hose coupling 'Tri Clamp' to DIN 32676 of stainless steel, with ferrules of stainless steel. Application for food, chemical, cosmetic and pharmaceutical industries.

mit Größensprung

with size step

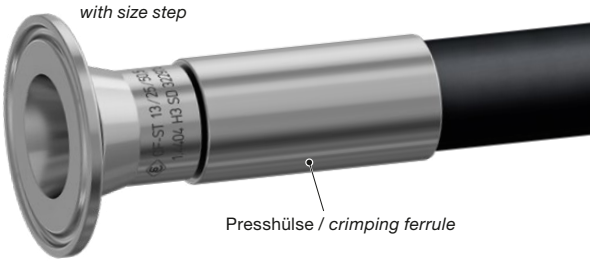

Schlauchstutzen mit symmetrischer Klemmverbindung aus Edelstahl 1.4404. Hygieneklasse H3 nach EN ISO 4288.

Type CFP

Hose Tails with symmetric clamp connections of stainless steel 1.4404. Hygiene class H3 to EN ISO 4288.

ohne Größensprung

without size step

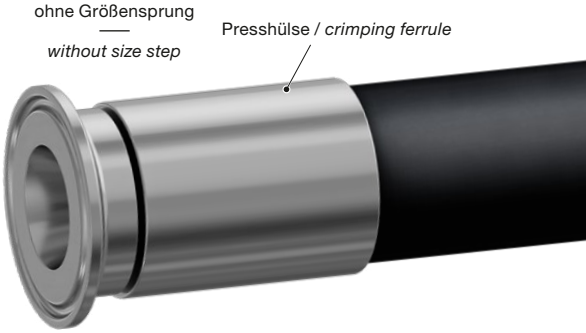

Presshülsen aus Edelstahl 1.4301 / 1.4307. Auch verfügbar mit SPANNLOC oder SPANNFIX.

Ferrules of stainless steel 1.4301 / 1.4307. Also available with SPANNLOC or SPANNFIX.

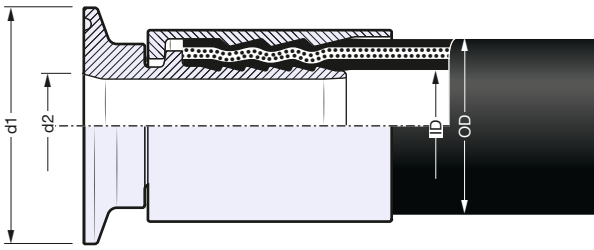

*) Rohrmaße nach/*Pipe measure to* DIN 11866 Rohrreihe/*Pipe series*	nach/*to*
A	EN 10357 (DIN 11850)
B	EN ISO 1127
C	ASME-BPE 2009

Weitere Sprunggrößen, Werkstoffe, Hygieneklassen sowie Elektropolitur auf Anfrage.

Other size steps, materials, hygiene classes and electro-polishing on request.

TECHNISCHE ÄNDERUNGEN VORBEHALTEN · NACHDRUCK UND KOPIEN NUR MIT UNSEREM EINVERSTÄNDNIS · *Specifications subject to change without notice · Copyright ELAFLEX HIBY*

Sonderausführungen umseitig

Special types overleaf

Sonderausführungen · *Special Types*

1

Type CFB

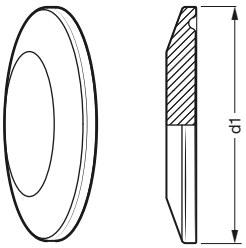

Blindkappe 'CFB' aus Edelstahl für Klemm-Schlauchkupplungen. Lieferbar in den Größen d1 25–119 mm.

Bestellnummer: **CFB...**

—

Blind cap 'CFB' of stainless steel for clamp hose couplings. Available in sizes d1 25–119 mm.

Part Number**: **CFB...

2

Type CFD

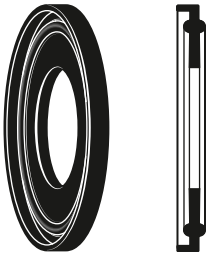

Kupplungsdichtungen 'CFD' für Klemm-Schlauchkupplungen aus FDA-konformen Werkstoffen (z. B. EPDM). Lieferbar für die Rohrreihen in den Größen DN 13–100, ISO 10,2–76,1, ½"–3".

Bestellnummer: **CFD ...**

—

Coupling seal 'CFD' for Clamp hose couplings of FDA-conform materials (e. g. EPDM). Available for pipe series in sizes DN 13–100, ISO 10,2–76,1, ½"–3".

Part Number**: **CFD...

3

Type CFK

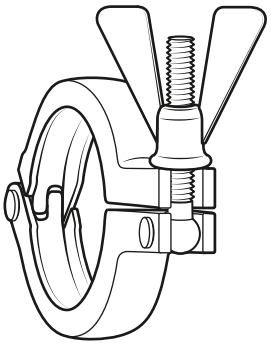

Flanschklemme 'CFK' aus Edelstahl für Klemm-Schlauchkupplungen. Lieferbar für die Größen d1 25–119 mm.

Bestellnummer: **CFK ...**

—

Clamp connector 'CFK' of stainless steel for clamp hose couplings. Available for sizes d1 25–119 mm.

Part Number**: **CFK...

4

Type CFP ... -90°

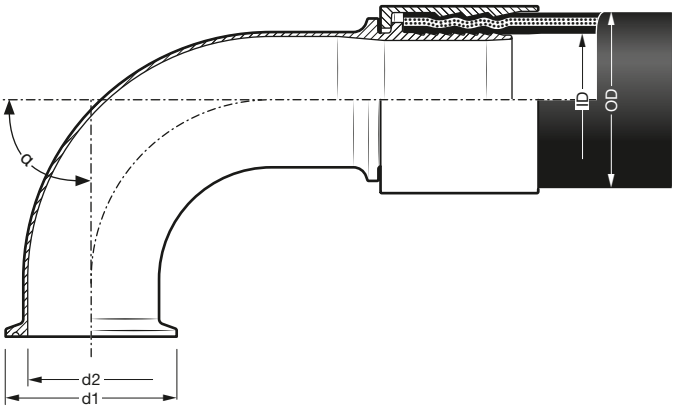

Sonderausführung mit Bogen, bei Bestellung gewünschte Abwinkelung α angeben.

Bestellnummer: **...-90° / ...-45° / ...-α°**

—

Special design with elbow, in case of order please notify us angle α.

Part Number**: **...-90° / ...-45° / ...-α°

GRUPPE 2 *Section*	GE-WICHT *Weight Approx.* ≈ kg [1]	FÜR SCHLAUCH-GRÖSSE *For Hose Size* ID mm	OD mm	FLANSCH-NENNWEITE *Flange Diam. Nominal* mm/in.	FLANSCHNORM NENNDRUCK *Flange Standard Pressure Nominal*	BESTELL-NUMMER *Part Number* Type [1]
	1,2	13 (½")	22–24	DN 15	EN ISO 1092-1 PN 40	SF... 13.40 St/St
						SF... 13.40 SS/St
						SF... 13.40 SS/SS
				½	ASME B16.5 Class 150	SF... 13.150 St/St
						SF... 13.150 SS/St
						SF... 13.150 SS/SS
					ASME B16.5 Class 300	SF... 13.300 St/St
						SF... 13.300 SS/St
						SF... 13.300 SS/SS
	1,3	19 (¾")	30–33	DN 20	EN ISO 1092-1 PN 40	SF... 19.40 St/St
						SF... 19.40 SS/St
						SF... 19.40 SS/SS
	1,0			¾"	ASME B16.5 Class 150	SF... 19.150 St/St
						SF... 19.150 SS/St
						SF... 19.150 SS/SS
	1,5				ASME B16.5 Class 300	SF... 19.300 St/St
						SF... 19.300 SS/St
						SF... 19.300 SS/SS
	1,7	25 (1")	36–39	DN 25	EN ISO 1092-1 PN 40	SF... 25.40 St/St
						SF... 25.40 SS/St
						SF... 25.40 SS/SS
						SF... 25.40 SSE/St
						SF... 25.40 SSE/SS
	1,3			1"	ASME B16.5 Class 150	SF... 25.150 St/St
						SF... 25.150 SS/St
						SF... 25.150 SS/SS
						SF... 25.150 SSE/St
						SF... 25.150 SSE/SS
	1,9				ASME B16.5 Class 300	SF... 25.300 St/St
						SF... 25. 300 SS/St
						SF... 25. 300 SS/SS
						SF... 25. 300 SSE/St
						SF... 25. 300 SSE/SS
	2,4	32 (1¼")	43–46	DN 32	EN ISO 1092-1 PN 40	SF... 32.40 St/St
						SF... 32.40 SS/St
						SF... 32.40 SS/SS
						SF... 32.40 SSE/St
						SF... 32.40 SSE/SS
	1,7			1¼"	ASME B16.5 Class 150	SF... 32.150 St/St
						SF... 32.150 SS/St
						SF... 32.150 SS/SS
						SF... 32.150 SSE
						SF... 32.150 SSE/SS
	2,3				ASME B16.5 Class 300	SF... 32.300 St/St
						SF... 32.300 SS/St
						SF... 32.300 SS/SS
						SF... 32.300 SSE/St
						SF... 32.300 SSE/SS

Schlauchflansche nach EN 14420-4 mit Sicherheitseinbindungen aus Aluminium (Andere Werkstoffe auf Anfrage) oder Pressfassung. Code für die verschiedenen Einbindearten s. unten. **Losflansch**, drehbar nach EN ISO 1092-1 Typ 04/34 A oder ASME B16.5.

Flanged hose couplings *according to EN ISO 14420-4 with safety clamps of aluminium (other materials on request) or swaging ferrule. Code for the different options see below.* ***Swivelling flange*** *according to EN ISO 1092-1 Type 04/34 A or ASME B16.5.*

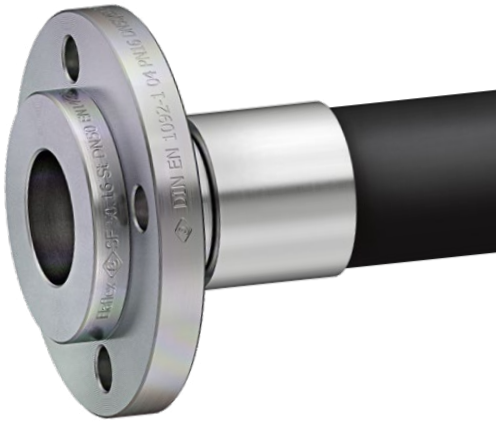

Losflansch
mit Schlauchstutzen

Type SF

Swivel flange and hose tail

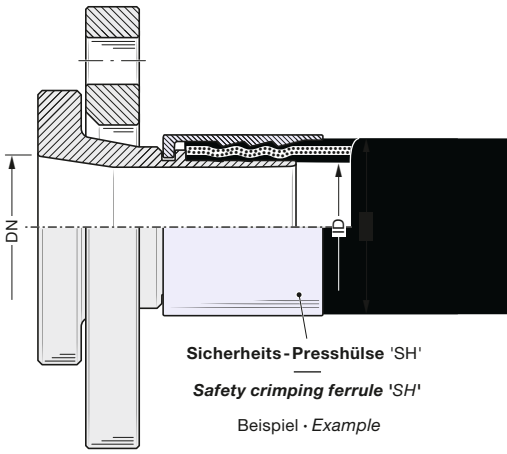

Sicherheits-Presshülse 'SH'

Safety crimping ferrule *'SH'*

Beispiel · *Example*

Die Bestellnummernanpassung für die drei verschiedenen Einbindungsarten (s. Seite 297a–297b) lautet:

SPANNLOC 'SC': **SFC**...
SPANNFIX 'SX': **SFX**...
Sicherheits-Presshülse 'SH': **SFH**...

The part number specification for the three different types of safety clamps (s. page 297a–297b) is:

SPANNLOC *'SC':* ***SFC***...
SPANNFIX *'SX':* ***SFX***...
Safety crimping ferrule *'SH':* ***SFH***...

[1] Gewichtsangabe inklusive der Einbindungsschalen aus Aluminium
Weight specification including the safety clamp made of aluminium

TECHNISCHE ÄNDERUNGEN VORBEHALTEN · NACHDRUCK UND KOPIEN NUR MIT UNSEREM EINVERSTÄNDNIS · *Specifications subject to change without notice · Copyright ELAFLEX HIBY*

Gebräuchliche Maße für Schlauchflansche · *Measurements for Hose Flanges*

NENNWEITE *Diameter Nominal*	AUSSEN-Ø *Outside Diameter*		DICHTFLÄCHE *Sealing Surface*		LOCHKREIS *Bolt Circle*		SCHRAUBENLÖCHER *Bolt Holes*			FLANSCHNORM *Flange Standard*
	D Ø		g Ø		k Ø		Anzahl	l Ø		NENNDRUCK
DN	mm	in.	mm	in.	mm	in.	No.	mm	in.	*Pressure Nominal*
15 (½")	95		45		65		4	14		PN 40
	88,9	3½"	34,9	1⅜"	60,3	2⅜"	4	15,9	⅝"	Class 150
	95,3	3¾"	34,9	1⅜"	66,7	2⅜"	4	15,9	⅝"	Class 300
20 (¾")	105		58		75		4	14		PN 40
	98,4	3⅞"	42,9	1 11/16"	69,9	2¾"	4	15,9	⅝"	Class 150
	117,5	4⅝"	42,9	1 11/16"	82,5	3¼"	4	19	¾"	Class 300
25 (1")	115		68		85		4	14		PN 40
	108	4¼"	50,8	2"	79,4	3⅛"	4	15,9	⅝"	Class 150
	123,8	4⅞"	50,8	2"	88,9	3½"	4	19	¾"	Class 300
32 (1¼")	140		78		100		4	18		PN 40
	117,5	4⅝"	63,5	2½"	88,9	3½"	4	15,9	⅝"	Class 150
	133,4	5¼"	63,5	2½"	98,4	3⅞"	4	19	¾"	Class 300
40 (1½")	150		88		110		4	18		PN 40
	127	5"	73	2⅞"	98,4	3⅞"	4	15,9	⅝"	Class 150
	155,6	6⅛"	73	2⅞"	114,3	4½"	4	22,2	⅞"	Class 300
50 (2")	140		90		110		4	14		PN 6
	165		102		125		4	18		PN 16
	165		102		125		4	18		PN 40
	152,4	6"	92,1	3⅝"	120,7	4¾"	4	19	¾"	Class 150
	165,1	6½"	92,1	3⅝"	127	5"	8	19	¾"	Class 300
65 (2½")	160		110		130		4	14		PN 6
	185		122		145		8*	18		PN 16
	185		122		145		8	18		PN 40
	177,8	7"	104,8	4⅛"	139,7	5½"	4	19	¾"	Class 150
	190,5	7½"	104,8	4⅛"	149,2	5⅞"	8	22,2	⅞"	Class 300
80 (3")	154				130		8	11		TW 1 DIN 28459
	190		128		150		4	18		PN 6
	200		138		160		8	18		PN 16
	200		138		160		8	18		PN 40
	190,5	7½"	127	5"	152,4	6"	4	19	¾"	Class 150
	209,6	8¼"	127	5"	168,3	6⅝"	8	22,2	⅝"	Class 300
100 (4")	168,3	6⅝"	138		149,2	5⅞"	8	11,1	7/16"	TTMA RP No. 28-09
	174				150		8	14		TW 3 DIN 28459
	210		148		170		4	18		PN 6
	220		158		180		8	18		PN 16
	235		162		190		8	22		PN 40
	228,6	9"	157,2	6 3/16"	190,5	7½"	8	19	¾"	Class 150
	254	10"	157,2	6 3/16"	200	7⅞"	8	22,2	⅞"	Class 300
125 (5")	204				176		8	14		TW 5 DIN 28459
	240		178		200		8	18		PN 6
	250		188		210		8	18		PN 16
	270		188		220		8	26		PN 25
	254	10"	185,7	7 5/16"	215,9	8½"	8	22,2	⅞"	Class 150
	279,4	11"	185,7	7 5/16"	235	9¼"	8	22,2	⅞"	Class 300
150 (6")	240				210		12	14		TW 7 DIN 28459
	265		202		225		8	18		PN 6
	285		212		240		8	22		PN 16
	300		218		250		8	26		PN 40
	279,4	11"	215,9	8½"	241,3	9½"	8	22,2	⅞"	Class 150
	317,5	12½"	215,9	8½"	269,9	10⅝"	12	22,2	⅞"	Class 300
200 (8")	320		258		280		8	18		PN 6
	340		268		295		8	22		PN 10
	340		268		295		12	22		PN 16
	360		278		310		12	26		PN 25
	375		285		320		12	30		PN 40
	342,9	13½"	269,9	10⅝"	298,5	11¾"	8	22,2	⅞"	Class 150
	381	15"	269,9	10⅝"	330,2	13"	12	25,4	1"	Class 300

Diese Tabelle enthält die Maße der für Schlauchflansche üblichen Normen. Bitte beachten: DIN 2633 und DIN 2673 wurden durch EN 1092-1 ersetzt. Flansche nach anderen Normen, z.B. BS oder NF, können auf Wunsch geliefert werden.

Nenndruckangaben PN... nach EN 1092-1 und Class... nach ASME B16.5.

The chart shows the measures of the customary standards for flanged hose fittings. Please note: DIN 2633 and DIN 2673 have been replaced by EN 1092-1. Flanges to other standards, e.g. BS or NF, available on request.

Nominal pressure specifications PN... according to EN 1092-1 and Class... according to ASME B16.5.

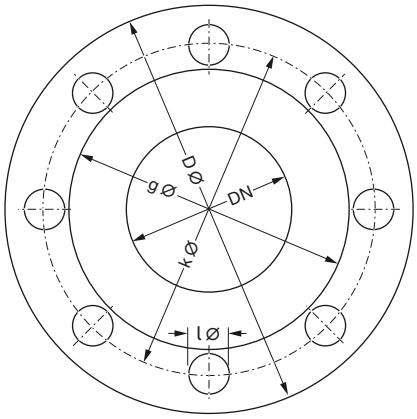

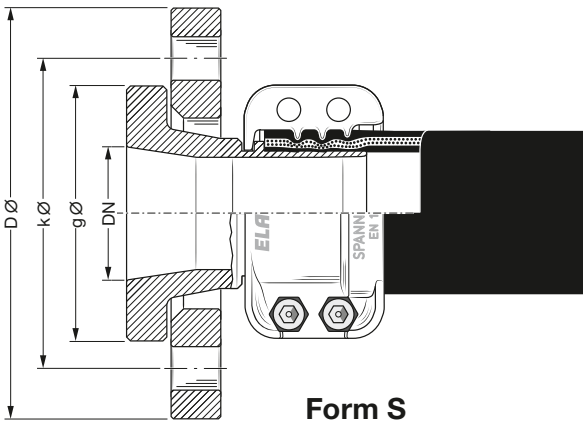

Form S

*) Nach DIN EN 1092-1 Standard mit 8 Löchern, mit 4 Löchern auf Anfrage.

To EN 1092-1 with 8 holes as standard, with 4 holes on request.

GRUPPE 2 *Section*	GE-WICHT *Weight Approx.* ≈ kg [1]	FÜR SCHLAUCH-GRÖSSE *For Hose Size* ID mm	OD mm	FLANSCH-NENNWEITE *Flange Diam. Nominal* mm/in.	FLANSCHNORM NENNDRUCK *Flange Standard Pressure Nominal*	BESTELL-NUMMER *Part Number* Type [*]
	2,8	38 (1½")	50–53	DN 40	EN ISO 1092-1 PN 40	SF... 38.40 St/St
						SF... 38.40 SS/St
						SF... 38.40 SS/SS
						SF... 38.40 SSE/St
						SF... 38.40 SSE/SS
	2,1			1½"	ASME B16.5 Class 150	SF... 38.150 St/St
						SF... 38.150 SS/St
						SF... 38.150 SS/SS
						SF... 38.150 SSE/St
						SF... 38.150 SSE/SS
	3,2				ASME B16.5 Class 300	SF... 38.300 St/St
						SF... 38.300 SS/St
						SF... 38.300 SS/SS
						SF... 38.300 SSE/St
						SF... 38.300 SSE/SS
	3,6	50 (2")	63–67	DN 50	EN ISO 1092-1 PN 16	SF... 50.16 St/St
						SF... 50.16 SS/St
						SF... 50.16 SS/SS
						SF... 50.16 SSE/St
						SF... 50.16 SSE/SS
	4,2				EN ISO 1092-1 PN 40	SF... 50.40 St/St
						SF... 50.40 SS/St
						SF... 50.40 SS/SS
						SF... 50.40 SSE/St
						SF... 50.40 SSE/SS
	3,3			2"	ASME B16.5 Class 150	SF... 50.150 St/St
						SF... 50.150 SS/St
						SF... 50.150 SS/SS
						SF... 50.150 SSE/St
						SF... 50.150 SSE/SS
	4,0				ASME B16.5 Class 300	SF... 50.300 St/St
						SF... 50.300 SS/St
						SF... 50.300 SS/SS
						SF... 50.300 SSE/St
						SF... 50.300 SSE/SS
	4,4	63 (2½")	78–82	DN 65	EN ISO 1092-1 PN 16	SF... 63.16 St/St
						SF... 63.16 SS/St
						SF... 63.16 SS/SS
						SF... 63.16 SSE/St
						SF... 63.16 SSE/SS
	5,1				EN ISO 1092-1 PN 40	SF... 63.40 St/St
						SF... 63.40 SS/St
						SF... 63.40 SS/SS
						SF... 63.40 SSE/St
						SF... 63.40 SSE/SS
	4,7			2½"	ASME B16.5 Class 150	SF... 63.150 St/St
						SF... 63.150 SS/St
						SF... 63.150 SS/SS
						SF... 63.150 SSE/St
						SF... 63.150 SSE/SS
	5,5				ASME B16.5 Class 300	SF... 63.300 St/St
						SF... 63.300 SS/St
						SF... 63.300 SS/SS
						SF... 63.300 SSE/St
						SF... 63.300 SSE/SS
	5,8	75 (3")	89–94	DN 80	EN ISO 1092-1 PN 16	SF... 75.16 St/St
						SF... 75.16 SS/St
						SF... 75.16 SS/SS
						SF... 75.16 SSE/St
						SF... 75.16 SSE/SS
	6,6				EN ISO 1092-1 PN 40	SF... 75.40 St/St
						SF... 75.40 SS/St
						SF... 75.40 SS/SS
						SF... 75.40 SSE/St
						SF... 75.40 SSE/SS
	5,7			3"	ASME B16.5 Class 150	SF... 75.150 St/St
						SF... 75.150 SS/St
						SF... 75.150 SS/SS
						SF... 75.150 SSE/St
						SF... 75.150 SSE/SS
	7,5				ASME B16.5 Class 300	SF... 75.300 St/St
						SF... 75.300 SS/St
						SF... 75.300 SS/SS
						SF... 75.300 SSE/St
						SF... 75.300 SSE/SS

Schlauchflansche nach EN 14420-4 mit Sicherheitseinbindungen aus Aluminium (Andere Werkstoffe auf Anfrage) oder Pressfassung. Code für die verschiedenen Einbindearten s. unten. **Losflansch**, drehbar nach EN ISO 1092-1 Typ 04/34 A oder ASME B16.5.

—

Flanged hose couplings *according to EN ISO 14420-4 with safety clamps of aluminium (other materials on request) or swaging ferrule. Code for the different options see below.* ***Swivelling flange*** *according to EN ISO 1092-1 Type 04/34 A or ASME B16.5.*

Losflansch
mit Schlauchstutzen

Type SF

Swivel flange
and hose tail

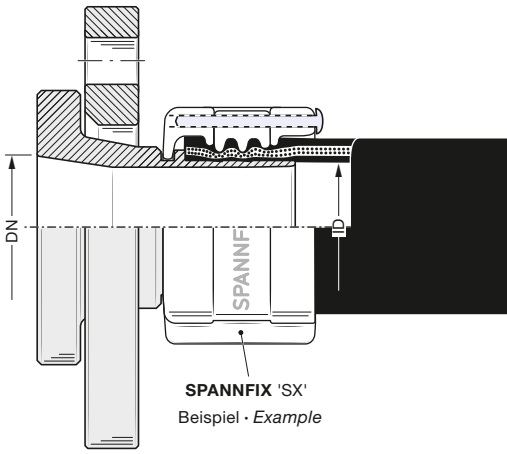

SPANNFIX 'SX'
Beispiel · *Example*

Die Bestellnummernanpassung für die drei verschiedenen Einbindungsarten (s. Seite 297a–297b) lautet:

SPANNLOC 'SC': **SFC**...
SPANNFIX 'SX': **SFX**...
Sicherheits-Presshülse 'SH': **SFH**...

—

The part number specification for the three different types of safety clamps (s. page 297a–297b) is:

SPANNLOC *'SC':* ***SFC***...
SPANNFIX *'SX':* ***SFX***...
Safety crimping ferrule *'SH':* ***SFH***...

[1] Gewichtsangabe inklusive der Einbindungsschalen aus Aluminium
Weight specification including the safety clamp made of aluminium

TECHNISCHE ÄNDERUNGEN VORBEHALTEN · NACHDRUCK UND KOPIEN NUR MIT UNSEREM EINVERSTÄNDNIS · *Specifications subject to change without notice · Copyright ELAFLEX HIBY*

Sonderausführungen · *Special Types*

1

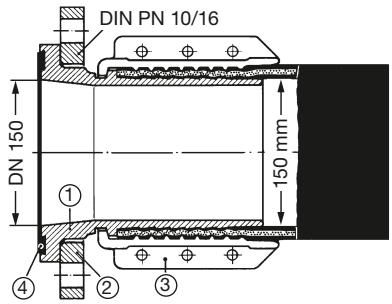

'Marine'-Ausführung nach Bundeswehrnorm VG 85289 mit eingekammerter Profildichtung ED 150. Nur lieferbar in der Größe DN 150 in nebenstehenden Material-Kombinationen:

'Navy' type to German military specification VG 85289 with captive seal ED 150. Available only in size DN 150 (6")

TYPE	Stutzen *Hose Tail* ①	Flansch *Flange* ②	Spannloc *Clamps* ③	Dichtung *Gasket* ④	Gewicht *Weight* ≈ kg	BESTELLNUMMER *Part Number*
St-Type	Stahl verzinkt, chromatiert — *steel zink plated chromated*	Stahl verzinkt, chromatiert — *steel zink plated chromated*	Press-Aluminium — *hot stamped aluminium*	ED 150 (NBR)	16,6	DFC 150.16
L-Type	Aluminium-Legierung — *aluminium alloy*	Stahl verzinkt, chromatiert — *steel zinc plated chromated*	Press-Aluminium — *hot stamped aluminium*		12,6	DFC 150.16 L
Ms-Type	Messing — *brass*	Press-messing — *hot stamped brass*	Press-Alu grün lackiert — *hot stamped alu green painted*		26,9	DFC 150.16 Ms

2

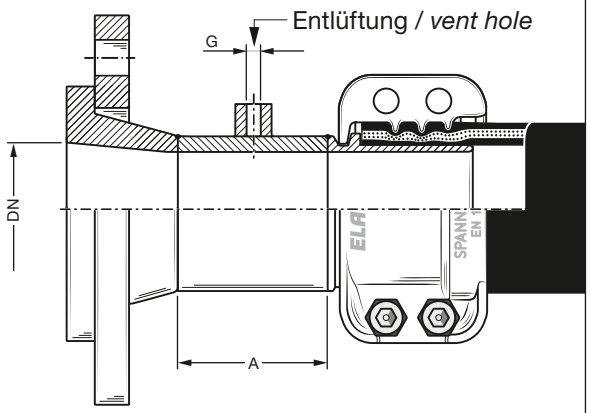

Bei Bestellung gewünschte Maße für DN, A und G angeben

In case of order please notify us of the measures DN, A and G

3

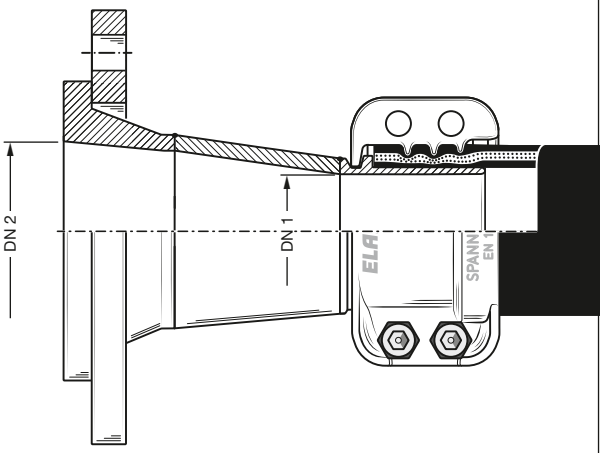

Bei Bestellung Größen für DN 1 und erweiterten DN 2 angeben

In case of order please notify us of the measures DN 1 and DN 2

4

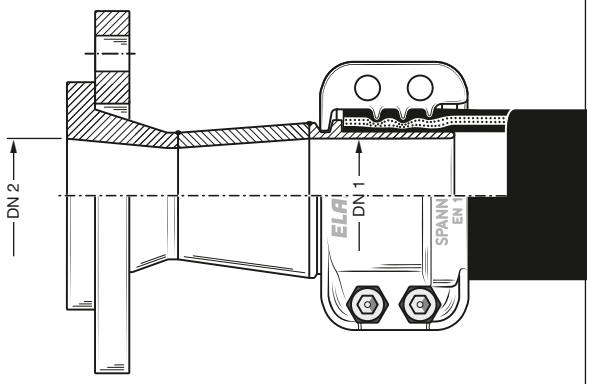

Bei Bestellung Größen für DN 1 und reduzierten DN 2 angeben

In case of order please notify us of the measures DN 1 and DN 2

5

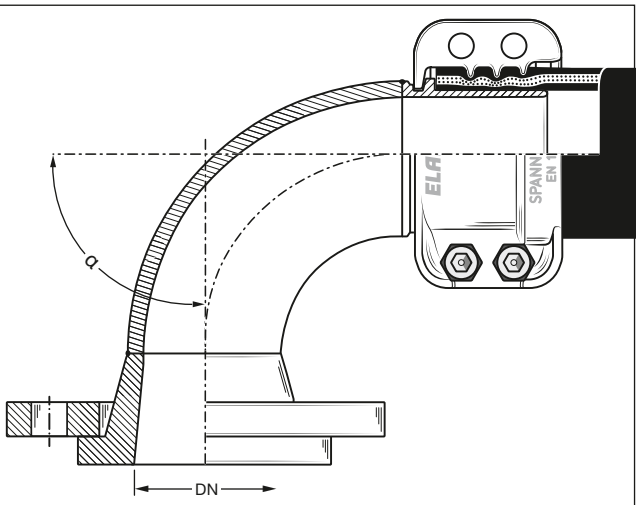

Bei Bestellung gewünschte Abwinkelung α und DN angeben

In case of order please notify us angle α and DN

TECHNISCHE ÄNDERUNGEN VORBEHALTEN · NACHDRUCK UND KOPIEN NUR MIT UNSEREM EINVERSTÄNDNIS · *Specifications subject to change without notice · Copyright ELAFLEX HIBY*

GRUPPE 2 *Section*	GE-WICHT *Weight Approx.* ≈ kg [1]	FÜR SCHLAUCH-GRÖSSE *For Hose Size* ID mm	OD mm	FLANSCH-NENNWEITE *Flange Diam. Nominal* mm/in.	FLANSCHNORM NENNDRUCK *Flange Standard Pressure Nominal*	BESTELL-NUMMER *Part Number* Type [1]
	7,9	100 (4")	114–119	DN 100	EN ISO 1092-1 PN 16	SF... 100.16 St/St
						SF... 100.16 SS/St
						SF... 100.16 SS/SS
						SF... 100.16 SSE/St
						SF... 100.16 SSE/SS
	10,1				EN ISO 1092-1 PN 40	SF... 100.40 St/St
						SF... 100.40 SS/St
						SF... 100.150 SS/SS
						SF... 100.40 SSE/St
						SF... 100.40 SSE/SS
	9,2			4"	ASME B16.5 Class 150	SF... 100.150 St/St
						SF... 100.150 SS/St
						SF... 100.150 SS/SS
						SF... 100.150 SSE/St
						SF... 100.150 SSE/SS
	12,9				ASME B16.5 Class 300	SF... 100.300 St/St
						SF... 100.300 SS/St
						SF... 100.300 SS/SS
						SF... 100.300 SSE/St
						SF... 100.300 SSE/SS
	10,8	125 (5")	143–147	DN 125	EN ISO 1092-1 PN 16	SFC 125.16 St/St
						SFC 125.16 SS/St
						SFC 125.16 SS/SS
	11,8			5"	ASME B16.5 Class 150	SFC 125.150 St/St
						SFC 125.150 SS/St
						SFC 125.150 SS/SS
	17,1				ASME B16.5 Class 300	SFC 125.300 St/St
						SFC 125.300 SS/St
						SFC 125.300 SS/SS
	16,6	150 (6")	167–173	DN 150	EN ISO 1092-1 PN 16	SFC 150.16 St/St
						SFC 150.16 SS/St
						SFC 150.16 SS/SS
	20,9				EN ISO 1092-1 PN 40	SFC 150.40 St/St
						SFC 150.40 SS/St
						SFC 150.40 SS/SS
	17,8			6"	ASME B16.5 Class 150	SFC 150.150 St/St
						SFC 150.150 SS/St
						SFC 150.150 SS/SS
	25,2				ASME B16.5 Class 300	SFC 150.300 St/St
						SFC 150.300 SS/St
						SFC 150.300 SS/SS
	24,3	200 (8")	222–229	DN 200	EN ISO 1092-1 PN 10 (8 Löcher/*holes*)	SFC 200.10 St/St
						SFC 200.10 SS/St
						SFC 200.10 SS/SS
	24,0				EN ISO 1092-1 PN 16 (12 Löcher/*holes*)	SFC 200.16 St/St
						SFC 200.16 SS/St
						SFC 200.16 SS/SS
	30,5				EN ISO 1092-1 PN 25	SFC 200.40 St/St
						SFC 200.40 SS/St
						SFC 200.40 SS/SS
	27,4			8"	ASME B16.5 Class 150	SFC 200.150 St/St
						SFC 200.150 SS/St
						SFC 200.150 SS/SS
	37,4				ASME B16.5 Class 300	SFC 200.300 St/St
						SFC 200.300 SS/St
						SFC 200.300 SS/SS

Schlauchflansche nach EN 14420-4 mit Sicherheitseinbindungen aus Aluminium (Andere Werkstoffe auf Anfrage) oder Pressfassung. Code für die verschiedenen Einbindearten s. unten. **Losflansch**, drehbar nach EN ISO 1092-1 Typ 04/34 A oder ASME B16.5.

—

Flanged hose couplings *according to EN ISO 14420-4 with safety clamps of aluminium (other materials on request) or swaging ferrule. Code for the different options see below.* ***Swivelling flange*** *according to EN ISO 1092-1 Type 04/34 A or ASME B16.5.*

Losflansch
mit Schlauchstutzen

Type SF

Swivel flange
and hose tail

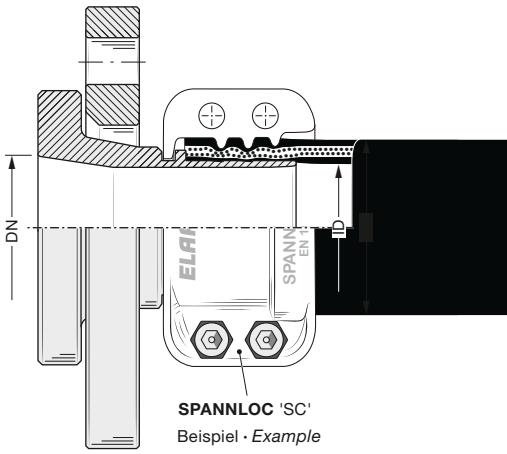

Die Bestellnummernanpassung für die drei verschiedenen Einbindungsarten (s. Seite 297a–297b) lautet:

SPANNLOC 'SC': **SFC**...
SPANNFIX 'SX': **SFX**...
Sicherheits-Presshülse 'SH': **SFH**...

—

The part number specification for the three different types of safety clamps (s. page 297a–297b) is:

SPANNLOC *'SC':* ***SFC***...
SPANNFIX *'SX':* ***SFX***...
Safety crimping ferrule *'SH':* ***SFH***...

[1] Gewichtsangabe inklusive der Einbindungsschalen aus Aluminium
Weight specification including the safety clamp made of aluminium

Ersatzdichtungen · *Spare Gaskets*

Dichtung **ED 150** für 'Marine'-Ausführung DFC 150 aus NBR. Andere Ausführungen auf Anfrage

*Profile seal **ED 150** for the 'Navy' type DFC 150 of NBR. Other types on request*

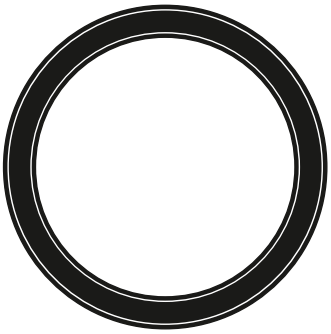

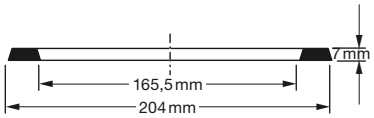

Bei Bestellung gewünschte Maße und Material angeben (z.B. ELAPAC blau, Thermopac, PU). Siehe Seite 381/383.

In case of order please notify us the measures and material (e.g. ELAPAC blue, Thermopac, PU). See page 381/383.

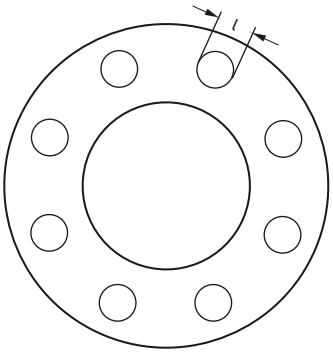

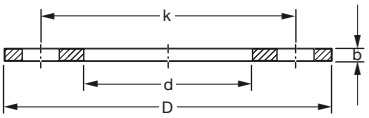

Bei Bestellung gewünschte Maße und Material angeben (z.B. ELAPAC blau, Thermopac, PU). Siehe Seite 381/383.

In case of order please notify us the measures and material (e.g. ELAPAC blue, Thermopac, PU). See Page 381/383.

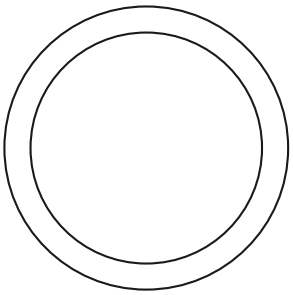

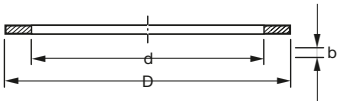

GE-WICHT *Weight Approx.* ≈ kg [1]	FÜR SCHLAUCH-GRÖSSE *For Hose Size* ID mm	OD mm	FLANSCH-NENNWEITE *Flange Diam. Nominal* mm/in.	FLANSCHNORM NENNDRUCK *Flange Standard Pressure Nominal*	BESTELL-NUMMER *Part Number* Type [1]
1,2	13 (½")	22–24	DN 15	EN ISO 1092-1 PN 40	FF... 13.40 St
					FF... 13.40 SS
1,2	19 (¾")	30–33	DN 20	EN ISO 1092-1 PN 40	FF... 19.40 St
					FF... 19.40 SS
1,2			¾"	ASME B16.5 Class 150	FF... 19.150 St
					FF... 19.150 SS
1,7				ASME B16.5 Class 300	FF... 19.300 St
					FF... 19. 300 SS
1,5	25 (1")	36–39	DN 25	EN ISO 1092-1 PN 40	FF... 25.40 St
					FF... 25.40 SS
					FF... 25.40 SS
1,7			1"	ASME B16.5 Class 150	FF... 25.150 St
					FF... 25.150 SS
					FF... 25.150 SSE
2,1				ASME B16.5 Class 300	FF... 25.300 St
					FF... 25. 300 SS
					FF... 25. 300 SSE
2,1	32 (1¼")	43–46	DN 32	EN ISO 1092-1 PN 40	FF... 32.40 St
					FF... 32.40 SS
					FF... 32.40 SSE
1,8			1¼"	ASME B16.5 Class 150	FF... 32.150 St
					FF... 32.150 SS
					FF... 32.150 SSE
2,7				ASME B16.5 Class 300	FF... 32.300 St
					FF... 32.300 SS
					FF... 32.300 SSE
2,3	38 (1½")	53–56	DN 40	EN ISO 1092-1 PN 40	FF... 38.40 St
					FF... 38.40 SS
					FF... 38.40 SSE
2,2			1½"	ASME B16.5 Class 150	FF... 38.150 St
					FF... 38.150 SS
					FF... 38.150 SSE
4,0				ASME B16.5 Class 300	FF... 38.300 St
					FF... 38.300 SS
					FF... 38.300 SSE
3,2	50 (2")	63–67	DN 50	EN ISO 1092-1 PN 16	FF... 50.16 St
					FF... 50.16 SS
					FF... 50.16 SSE
3,5				EN ISO 1092-1 PN 40	FF... 50.40 St
					FF... 50.40 SS
					FF... 50.40 SSE
3,4			2"	ASME B16.5 Class 150	FF... 50.150 St
					FF... 50.150 SS
					FF... 50.150 SSE
4,8				ASME B16.5 Class 300	FF... 50.300 St
					FF... 50.300 SS
					FF... 50.300 SSE
3,9	63 (2½")	78–82	DN 63	EN ISO 1092-1 PN 16	FF... 63.16 St
					FF... 63.16 SS
					FF... 63.16 SSE
4,6				EN ISO 1092-1 PN 40	FF... 63.40 St
					FF... 63.40 SS
					FF... 63.40 SSE
4,5			2½"	ASME B16.5 Class 150	FF... 63.150 St
					FF... 63.150 SS
					FF... 63.150 SSE
6,3				ASME B16.5 Class 300	FF... 63.300 St
					FF... 63.300 SS
					FF... 63.300 SSE

Schlauchflansche nach EN 14420-4 mit Sicherheitseinbindungen aus Aluminium (Andere Werkstoffe auf Anfrage) oder Pressfassung. Code für die verschiedenen Einbindearten s. unten. **Festflansch**, nach EN ISO 1092-1 Typ 11 B1 oder ASME B16.5.

Flanged hose couplings *according to EN ISO 14420-4 with safety clamps of aluminium (other materials on request) or swaging ferrule. Code for the different options see below.* ***Fixed flange*** *according to EN ISO 1092-1 Typ 11 B1 or ASME B16.5.*

Festflansch
mit Schlauchstutzen

Type FF

Fixed flange and hose tail

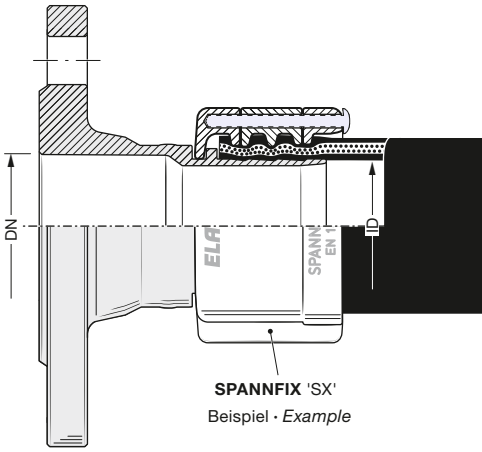

Die Bestellnummernanpassung für die drei verschiedenen Einbindungsarten (s. Seite 297a–297b) lautet:

SPANNLOC 'SC': **FFC**...
SPANNFIX 'SX': **FFX**...
Sicherheits-Presshülse 'SH': **FFH**...

The part number specification for the three different types of safety clamps (s. page 297a–297b) is:

SPANNLOC *'SC':* ***FFC***...
SPANNFIX *'SX':* ***FFX***...
Safety crimping ferrule *'SH':* ***FFH***...

[1] Gewichtsangabe inklusive der Einbindungsschalen aus Aluminium
Weight specification including the safety clamp made of aluminium

TECHNISCHE ÄNDERUNGEN VORBEHALTEN · NACHDRUCK UND KOPIEN NUR MIT UNSEREM EINVERSTÄNDNIS · *Specifications subject to change without notice · Copyright ELAFLEX HIBY*

Gebräuchliche Maße für Schlauchflansche · *Measurements for Hose Flanges*

NENNWEITE *Diameter Nominal*	AUSSEN-Ø *Outside Diameter*		DICHTFLÄCHE *Sealing Surface*		LOCHKREIS *Bolt Circle*		SCHRAUBENLÖCHER *Bolt Holes*			FLANSCHNORM *Flange Standard*
	D Ø		g Ø		k Ø		Anzahl	l Ø		NENNDRUCK
DN	mm	in.	mm	in.	mm	in.	No.	mm	in.	*Pressure Nominal*
15 (½")	95		45		65		4	14		PN 40
	88,9	3½"	34,9	1⅜"	60,3	2⅜"	4	15,9	⅝"	Class 150
	95,3	3¾"	34,9	1⅜"	66,7	2⅜"	4	15,9	⅝"	Class 300
20 (¾")	105		58		75		4	14		PN 40
	98,4	3⅞"	42,9	1 11/16"	69,9	2¾"	4	15,9	⅝"	Class 150
	117,5	4⅝"	42,9	1 11/16"	82,5	3¼"	4	19	¾"	Class 300
25 (1")	115		68		85		4	14		PN 40
	108	4¼"	50,8	2"	79,4	3⅛"	4	15,9	⅝"	Class 150
	123,8	4⅞"	50,8	2"	88,9	3½"	4	19	¾"	Class 300
32 (1¼")	140		78		100		4	18		PN 40
	117,5	4⅝"	63,5	2½"	88,9	3½"	4	15,9	⅝"	Class 150
	133,4	5¼"	63,5	2½"	98,4	3⅞"	4	19	¾"	Class 300
40 (1½")	150		88		110		4	18		PN 40
	127	5"	73	2⅞"	98,4	3⅞"	4	15,9	⅝"	Class 150
	155,6	6⅛"	73	2⅞"	114,3	4½"	4	22,2	⅞"	Class 300
50 (2")	140		90		110		4	14		PN 6
	165		102		125		4	18		PN 16
	165		102		125		4	18		PN 40
	152,4	6"	92,1	3⅝"	120,7	4¾"	4	19	¾"	Class 150
	165,1	6½"	92,1	3⅝"	127	5"	8	19	¾"	Class 300
65 (2½")	160		110		130		4	14		PN 6
	185		122		145		8*	18		PN 16
	185		122		145		8	18		PN 40
	177,8	7"	104,8	4⅛"	139,7	5½"	4	19	¾"	Class 150
	190,5	7½"	104,8	4⅛"	149,2	5⅞"	8	22,2	⅞"	Class 300
80 (3")	154				130		8	11		TW 1 DIN 28459
	190		128		150		4	18		PN 6
	200		138		160		8	18		PN 16
	200		138		160		8	18		PN 40
	190,5	7½"	127	5"	152,4	6"	4	19	¾"	Class 150
	209,6	8¼"	127	5"	168,3	6⅝"	8	22,2	⅝"	Class 300
100 (4")	168,3	6⅝"	138		149,2	5⅞"	8	11,1	7/16"	TTMA RP No. 28-09
	174				150		8	14		TW 3 DIN 28459
	210		148		170		4	18		PN 6
	220		158		180		8	18		PN 16
	235		162		190		8	22		PN 40
	228,6	9"	157,2	6 3/16"	190,5	7½"	8	19	¾"	Class 150
	254	10"	157,2	6 3/16"	200	7⅞"	8	22,2	⅞"	Class 300
125 (5")	204				176		8	14		TW 5 DIN 28459
	240		178		200		8	18		PN 6
	250		188		210		8	18		PN 16
	270		188		220		8	26		PN 25
	254	10"	185,7	7 5/16"	215,9	8½"	8	22,2	⅞"	Class 150
	279,4	11"	185,7	7 5/16"	235	9¼"	8	22,2	⅞"	Class 300
150 (6")	240				210		12	14		TW 7 DIN 28459
	265		202		225		8	18		PN 6
	285		212		240		8	22		PN 16
	300		218		250		8	26		PN 40
	279,4	11"	215,9	8½"	241,3	9½"	8	22,2	⅞"	Class 150
	317,5	12½"	215,9	8½"	269,9	10⅝"	12	22,2	⅞"	Class 300
200 (8")	320		258		280		8	18		PN 6
	340		268		295		8	22		PN 10
	340		268		295		12	22		PN 16
	360		278		310		12	26		PN 25
	375		285		320		12	30		PN 40
	342,9	13½"	269,9	10⅝"	298,5	11¾"	8	22,2	⅞"	Class 150
	381	15"	269,9	10⅝"	330,2	13"	12	25,4	1"	Class 300

Diese Tabelle enthält die Maße der für Schlauchflansche üblichen Normen. Bitte beachten: DIN 2633 und DIN 2673 wurden durch EN 1092-1 ersetzt. Flansche nach anderen Normen, z.B. BS oder NF, können auf Wunsch geliefert werden.

Nenndruckangaben PN... nach EN 1092-1 und Class... nach ASME B16.5.

The chart shows the measures of the customary standards for flanged hose fittings. Please note: DIN 2633 and DIN 2673 have been replaced by EN 1092-1. Flanges to other standards, e.g. BS or NF, available on request.

Nominal pressure specifications PN... according to EN 1092-1 and Class... according to ASME B16.5.

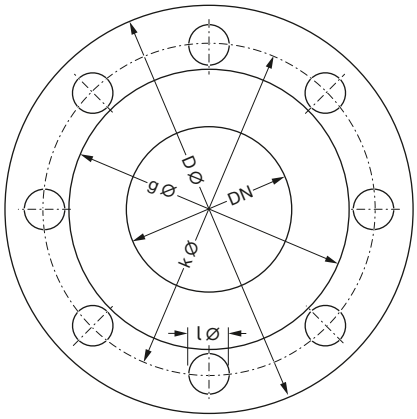

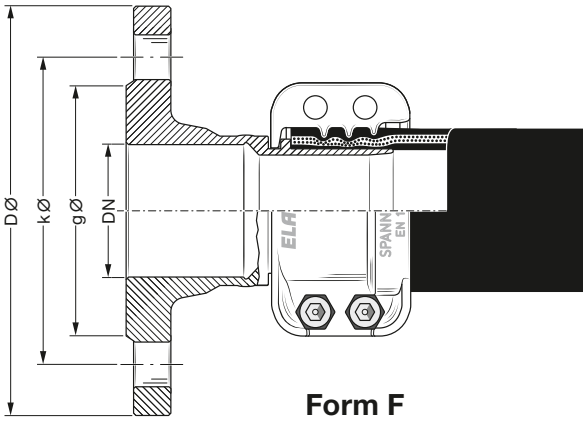

Form F

*) Nach DIN EN 1092-1 Standard mit 8 Löchern, mit 4 Löchern auf Anfrage.

To EN 1092-1 with 8 holes as standard, with 4 holes on request.

GRUPPE 2 *Section*	GE-WICHT *Weight Approx.* ≈ kg [1]	FÜR SCHLAUCH-GRÖSSE *For Hose Size* ID mm	OD mm	FLANSCH-NENNWEITE *Flange Diam. Nominal* mm/in.	FLANSCHNORM NENNDRUCK *Flange Standard Pressure Nominal*	BESTELL-NUMMER *Part Number* Type [1]
	4,9	75 (3")	89–94	DN 80	EN ISO 1092-1 PN 16	FF... 75.16 St
						FF... 75.16 SS
						FF... 75.16 SSE
	5,9				EN ISO 1092-1 PN 40	FF... 75.40 St
						FF... 75.40 SS
						FF... 75.40 SSE
	5,7			3"	ASME B16.5 Class 150	FF... 75.150 St
						FF... 75.150 SS
						FF... 75.150 SSE
	8,0				ASME B16.5 Class 300	FF... 75.300 St
						FF... 75.300 SS
						FF... 75.300 SSE
	7,2	100 (4")	114–119	DN 100	EN ISO 1092-1 PN 16	FF... 100.16 St
						FF... 100.16 SS
						FF... 100.16 SSE
	9,1				EN ISO 1092-1 PN 40	FF... 100.40 St
						FF... 100.40 SS
						FF... 100.40 SSE
	9,4			4"	ASME B16.5 Class 150	FF... 100.150 St
						FF... 100.150 SS
						FF... 100.150 SSE
	13,9				ASME B16.5 Class 300	FF... 100.300 St
						FF... 100.300 SS
						FF... 100.300 SSE
	10,1	125 (5")	143–147	5"	EN ISO 1092-1 PN 16 (PN 10, 16)	FFC 125.16 St
						FFC 125.16 SS
	12,4				ASME B16.5 Class 150	FFC 125.150 St
						FFC 125.150 SS
	18,3				ASME B16.5 Class 300	FFC 125.300 St
						FFC 125.300 SS
	16,0	150 (6")	167–173	DN 150	EN ISO 1092-1 PN 16 (PN 10, 16)	FFC 150.16 St
						FFC 150.16 SS
	20,1				EN ISO 1092-1 PN 40 (PN 25, 40)	FFC 150.40 St
						FFC 150.40 SS
	19,2			6"	ASME B16.5 Class 150	FFC 150.150 St
						FFC 150.150 SS
	27,3				ASME B16.5 Class 300	FFC 150.300 St
						FFC 150.300 SS
	23,8	200 (8")	222–229	DN 200	EN ISO 1092-1 PN 10 (8 Löcher/*holes*!)	FFC 200.10 St
						FFC 200.10 SS
	23,5				EN ISO 1092-1 PN 16 (12 Löcher/*holes*!)	FFC 200.16 St
						FFC 200.16 SS
	29,5				EN ISO 1092-1 PN 25	FFC 200.25 St
						FFC 200.25 SS
	30,2			8"	ASME B16.5 Class 150	FFC 200.150 St
						FFC 200.150 SS
	43,0				ASME B16.5 Class 300	FFC 200.300 St
						FFC 200.300 SS

Schlauchflansche nach EN 14420-4 mit Sicherheitseinbindungen aus Aluminium (Andere Werkstoffe auf Anfrage) oder Pressfassung. Code für die verschiedenen Einbindearten s. unten. **Festflansch**, nach EN ISO 1092-1 Typ 11 B1 oder ASME B16.5.

Flanged hose couplings *according to EN ISO 14420-4 with safety clamps of aluminium (other materials on request) or swaging ferrule. Code for the different options see below.* ***Fixed flange*** *according to EN ISO 1092-1 Typ 11 B1 or ASME B16.5.*

Festflansch
mit Schlauchstutzen

Type FF

Fixed flange
and hose tail

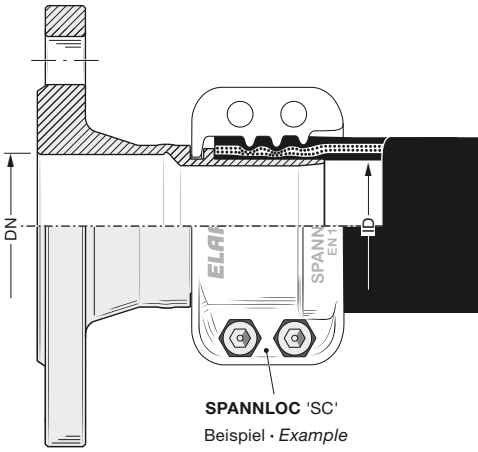

SPANNLOC 'SC'
Beispiel · *Example*

Die Bestellnummernanpassung für die drei verschiedenen Einbindungsarten (s. Seite 297a–297b) lautet:

SPANNLOC 'SC': **FFC**...
SPANNFIX 'SX': **FFX**...
Sicherheits-Presshülse 'SH': **FFH**...

The part number specification for the three different types of safety clamps (s. page 297a–297b) is:

SPANNLOC *'SC':* ***FFC****...*
SPANNFIX *'SX':* ***FFX****...*
Safety crimping ferrule *'SH':* ***FFH****...*

[1] Gewichtsangabe inklusive der Einbindungsschalen aus Aluminium
Weight specification including the safety clamp made of aluminium

TECHNISCHE ÄNDERUNGEN VORBEHALTEN · NACHDRUCK UND KOPIEN NUR MIT UNSEREM EINVERSTÄNDNIS · *Specifications subject to change without notice · Copyright ELAFLEX HIBY*

Ersatzdichtungen · *Spare Gaskets*

Dichtung **ED 150** für 'Marine'-Ausführung DFC 150 aus NBR. Andere Ausführungen auf Anfrage

*Profile seal **ED 150** for the 'Navy' type DFC 150 of NBR. Other types on request*

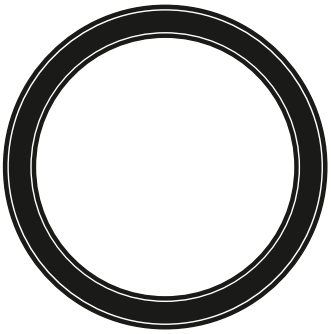

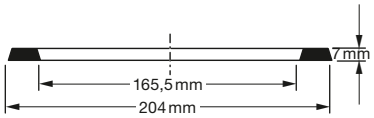

Bei Bestellung gewünschte Maße und Material angeben (z.B. ELAPAC blau, Thermopac, PU). Siehe Seite 381/383.

In case of order please notify us the measures and material (e.g. ELAPAC blue, Thermopac, PU). See page 381/383.

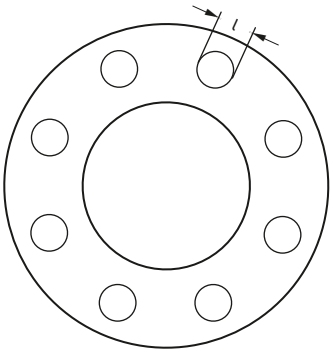

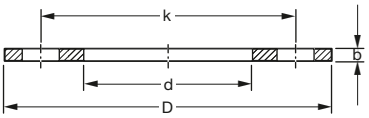

Bei Bestellung gewünschte Maße und Material angeben (z.B. ELAPAC blau, Thermopac, PU). Siehe Seite 381/383.

In case of order please notify us the measures and material (e.g. ELAPAC blue, Thermopac, PU). See Page 381/383.

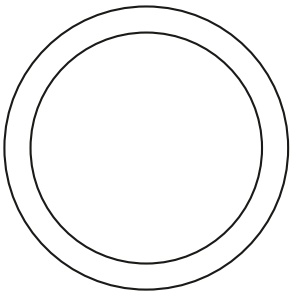

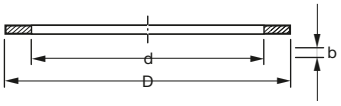

GRUPPE 2 *Section*	GE-WICHT *Weight Approx.* ≈ kg [1]	FÜR SCHLAUCH-GRÖSSE *For Hose Size* ID mm	OD mm	FLANSCH-NENNWEITE *Flange Diam. Nominal* mm/in.	FLANSCHNORM NENNDRUCK *Flange Standard Pressure Nominal*	BESTELL-NUMMER *Part Number* Type [1]
	0,9	50 (2")	63–67	DN 50	EN ISO 1092-1 PN 10 (DIN 28459)	SF... 50 TW
	1,1	63 (2½")	78–82	DN 65		SF... 65 TW
	1,3	75 (3")	89–92	DN 80		SF... 75 TW
	1,7	100 (4")	114–119	DN 100		SF... 100 TW
	6,0	125 (5")	143–147	DN 125		SFC 125 TW
	8,5	150 (6")	167–173	DN 150		SFC 150 TW
	0,8	50 (2")	63–67	DN 50	EN ISO 1092-1 PN 10 (DIN 28459)	(FF... 50 TW)
	1,0	63 (2½")	78–82	DN 65		(FF... 63 TW)
	1,2	75 (3")	89–92	DN 80		(FF... 75 TW)
	1,6	100 (4")	114–119	DN 100	EN ISO 1092-1 PN 10 (DIN 28459)	(FF... 100 TW)
	0,9	100 (4")	114–119	DN 100	TTMA –10 bar	FF... 100-4" TTMA
	-	25 (1")	36–39	DN 25	EN ISO 1092-1 PN 40	SFC 25.40 PP/St
	0,9					SFC 25.40 PP/SS
	0,9					SFC 25.40 PP/PP
	-	32 (1¼")	43–46	DN 32		SFC 32.40 PP/St
	1,9					SFC 32.40 PP/SS
	1,9					SFC 32.40 PP/PP
	-	38 (1½")	50–53	DN 40		SFC 38.40 PP/St
	2,4					SFC 38.40 PP/SS
	2,4					SFC 38.40 PP/PP
	-	40	53–56	DN 40		SFC 40.40 PP/St
	2,4					SFC 40.40 PP/SS
	2,4					SFC 40.40 PP/PP
	-	50 (2")	63–67	DN 50	EN ISO 1092-1 PN 16	SFC 50.16 PP/St
	2,9					SFC 50.16 PP/SS
	2,9					SFC 50.16 PP/PP
	-	63 (2½")	78–82	DN 65	EN ISO 1092-1 PN 16	SFC 63.16 PP/St
	3,1					SFC 63.16 PP/SS
	3,1					SFC 63.16 PP/PP
	-	75 (3")	89–94	DN 80	EN ISO 1092-1 PN 16	SFC 75.16 PP/St
	4,1					SFC 75.16 PP/SS
	4,1					SFC 75.16 PP/PP
	-	100 (3")	114–119	DN 100	EN ISO 1092-1 PN 16	SFC 100.16 PP/St
	5,5					SFC 100.16 PP/SS
	5,5					SFC 100.16 PP/PP

'TW' Losflansch mit Schlauchstutzen.
Betriebsdruck PN 10

Type SF...TW

'TW' swivel flange and hose tail.
Working pressure up to PN 10

SPANNLOC 'SC'
Beispiel · *Example*

'TW' Schlauchflansche nach EN 14420-4 aus Stahl verzinkt und chromatiert mit Sicherheitseinbindung aus Aluminium. Flansch nach EN ISO 1092-1 Typ 04/34 A. Betriebsdruck siehe Seite 271.

'TW' flanged hose couplings *to according EN 14420.4 of steel, zinc plated and chromated with safety clamps of aluminium. Flange according to EN ISO 1092-1 Type 04/34 A. Working pressure as described on page 271.*

'TW' Festlansch mit Schlauchstutzen.
Betriebsdruck PN 10

Type FF...TW

'TW' fixed flange and hose tail.
Working pressure up to PN 10

SPANNFIX 'SX'
Beispiel · *Example*

Bundstutzen aus Polypropylen. Maximaler Arbeitsdruck 6 bar. Flansch wahlweise aus Stahl ZnCr, Edelstahl oder Polypropylen mit Stahlkern. Beständigkeitsübersicht siehe Seite 250.

Hose tail of polypropylene*. Maximum operating pressure 6 bar. Flange either of steel ZnCr, stainless steel or polypropylene with steel core. Resistance chart see page 250.*

Losflansch aus Polypropylen.
Druckstufe PN 6

Type SF...PP

Swivel flange and hose tail.
Pressure rating up to PN 6

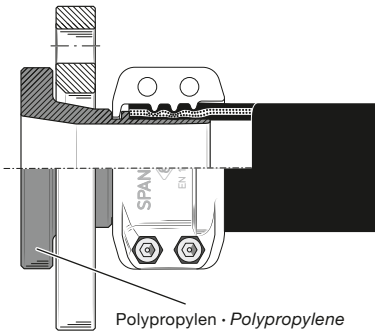

Polypropylen · *Polypropylene*

Hinweis: Polypropylen ist ein thermoplastischer Werkstoff und daher mechanisch und thermisch nicht so belastbar wie Metall. In Zweifelsfällen bitte mit Angabe über Medium, Temperatur und Betriebsdruck zurückfragen.

Note*: Polypropylene is a thermoplastic material and cannot be strained mechanically and thermically the same way as metal. If in doubt, please inquire with details about medium, temperature and pressure.*

Die Bestellnummernanpassung für die drei verschiedenen Einbindungsarten (s. Seite 297a–297b) lautet:

SPANNLOC 'SC': **FFC**...
SPANNFIX 'SX': **FFX**...
Sicherheits-Presshülse 'SH': **FFH**...

The part number specification for the three different types of safety clamps (s. page 297a–297b) is:

SPANNLOC *'SC':* ***SFC***...
SPANNFIX *'SX':* ***SFX***...
Safety crimping ferrule *'SH':* ***SFH***...

[1] Gewichtsangabe inklusive der Einbindungsschalen aus Aluminium
Weight specification including the safety clamp made of aluminium

TECHNISCHE ÄNDERUNGEN VORBEHALTEN · NACHDRUCK UND KOPIEN NUR MIT UNSEREM EINVERSTÄNDNIS · *Specifications subject to change without notice · Copyright ELAFLEX HIBY*

GRUPPE 2 *Section*	GE-WICHT *Weight Approx.* ≈ kg	FÜR SCHLAUCH-GRÖSSE *For Hose Size* ID mm	OD mm	FLANSCH NENNWEITE *Flange Diam. Nominal* mm/in.	FLANSCHNORM NENNDRUCK *Flange Standard Pressure Nominal* *)	FLANSCH FORM *Flange Style* Form	BESTELL-NUMMER *Part Number* Type
	1,3	13 (½")	24 – 26	DN 15	DIN PN 40	S	SFS 13.40 St/St/SS
	1,2					S	SFS 13.40 St/St/Ms
	1,2					F	FFS 13.40 St/SS
	1,1					F	FFS 13.40 St/Ms
	1,1			½"	ASA 150	S	SFS 13.150 St/St/SS
	1,0					S	SFS 13.150 St/St/Ms
	1,3					F	FFS 13.150 St/SS
	1,2					F	FFS 13.150 St/Ms
	1,8	19 (¾")	32 – 35	DN 20	DIN PN 40	S	SFS 19.40 St/St/SS
	1,7					S	SFS 19.40 St/St/Ms
	1,7					F	FFS 19.40 St/SS
	1,7					F	FFS 19.40 St/Ms
	1,5			¾"	ASA 150	S	SFS 19.150 St/St/SS
	1,5					S	SFS 19.150 St/St/Ms
	1,7					F	FFS 19.150 St/SS
	1,7					F	FFS 19.150 St/Ms
	2,3	25 (1")	39 – 41	DN 25	DIN PN 40	S	SFS 25.40 St/St/SS
	2,2					S	SFS 25.40 St/St/Ms
	2,0					F	FFS 25.40 St/SS
	2,0					F	FFS 25.40 St/Ms
	1,9			1"	ASA 150	S	SFS 25.150 St/St/SS
	1,9					S	SFS 25.150 St/St/Ms
	2,0					F	FFS 25.150 St/SS
	2,0					F	FFS 25.150 St/Ms
	3,3	32 (1¼")	47 – 50	DN 32	DIN PN 40	S	SFS 32.40 St/St/Ms
	3,0					F	FFS 32.40 St/Ms
	2,6			1¼"	ASA 150	S	SFS 32.150 St/St/Ms
	2,7					F	FFS 32.150 St/Ms
	4,2	38 (1½")	53 – 56	DN 40	DIN PN 40	S	SFS 38.40 St/St/Ms
	3,7					F	FFS 38.40 St/Ms
	3,5			1½"	ASA 150	S	SFS 38.150 St/St/Ms
	3,7					F	FFS 38.150 St/Ms
	4,9	50 (2")	67 – 70	DN 50	DIN PN 40	S	SFS 50.40 St/St/SS
	5,0					S	SFS 50.40 St/St/Ms
	4,6					F	FFS 50.40 St/SS
	4,7					F	FFS 50.40 St/Ms
	4,7			2"	ASA 150	S	SFS 50.150 St/St/SS
	4,8					S	SFS 50.150 St/St/Ms
	4,8					F	FFS 50.150 St/SS
	4,9					F	FFS 50.150 St/Ms

Schwere Schlauchflansche für Sattdampf nach EN 14423. Mit nachziehbaren Klemmbacken aus Edelstahl oder Pressmessing. Schrauben und Muttern aus Edelstahl bzw. Stahl verzinkt und chromatiert. Für Sattdampf, max. Betriebsdruck 18 bar. Für Heiß- und Kaltwasser max. 25 bar.

Flanged hose fittings for saturated steam according to EN 14423. With bolted clamps of stainless steel or hot stamped brass. Bolts and nuts of stainless steel respectively steel zinc plated / chromated. For saturated steam, max. W.P. 18 bar. For hot and cold water, max. 25 bar.

SS = Edelstahl/*stainless steel*
St = Stahl/*steel*
Ms = Messing/*brass*

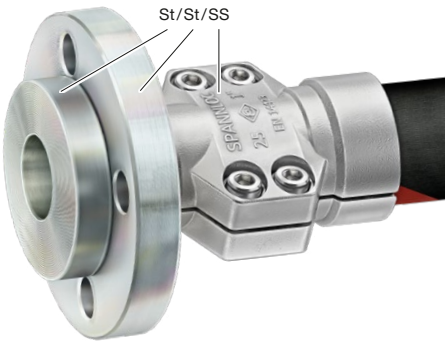

Loser Flansch, drehbar und Schlauchstutzen aus Stahl ZnCr. Mit Edelstahl- oder Pressmessing-Klemmbacken.

Form S

Swivel flange (lap joint flange) and hose tail of steel ZnCr. With bolted clamps of stainless steel or hot stamped brass.

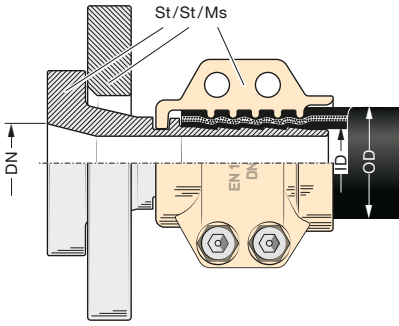

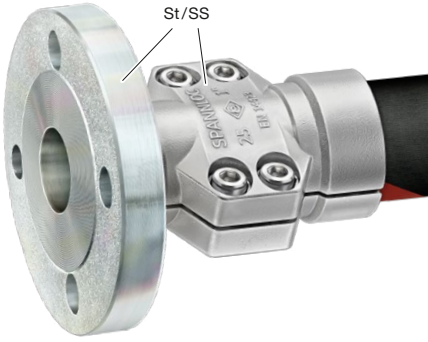

Fester Flansch mit Schlauchstutzen aus Stahl ZnCr. Mit Edelstahl- oder Pressmessing-Klemmbacken.

Form F

Fixed flange and hose tail of steel ZnCr. With bolted clamps of stainless steel or hot stamped brass.

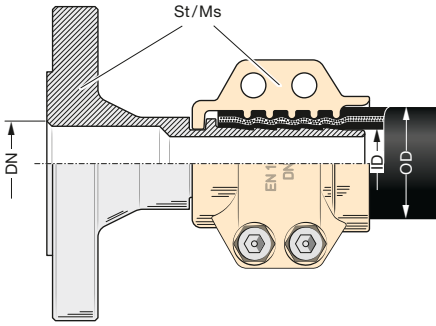

*) Flanschmaße siehe Seite 278 · *Flange measurements see page 278*

TECHNISCHE ÄNDERUNGEN VORBEHALTEN · NACHDRUCK UND KOPIEN NUR MIT UNSEREM EINVERSTÄNDNIS · *Specifications subject to change without notice · Copyright ELAFLEX*

Sonderausführungen + Zubehör · *Special Types + Accessories*

1

Schlauchleitungen werden direkt hinter der Armatur durch Biegungen besonders beansprucht. Zur Verstärkung dieses Bereiches empfehlen wir die Edelstahl-Klemmbacken **mit Knickschutzspirale KSS aus Edelstahl** zu verwenden.

The main bending stress area for hose assemblies is directly behind the coupling. To reinforce this area we advice to use bolted clamps of stainless steel ***with Anti-Kinking Sleeve KSS of stainless steel.***

SS = Edelstahl / *stainless steel*
St = Stahl / *steel*
Ms = Messing / *brass*

FÜR SCHLAUCHGRÖSSE *For Hose Size*			BESTELLNUMMER *Part Number*
ID mm	ID in.	OD mm	Type
13	1/2"	24 – 26	... KSS
19	3/4"	32 – 35	... KSS
25	1"	39 – 41	... KSS

2

Sonderausführung mit Stutzen aus **Edelstahl** und Flansch aus **Stahl ZnCr**, sonst wie umseitig beschrieben.

Special type *with hose tail of* ***stainless steel*** *and flange of* ***steel ZnCr****, further discription see overleaf.*

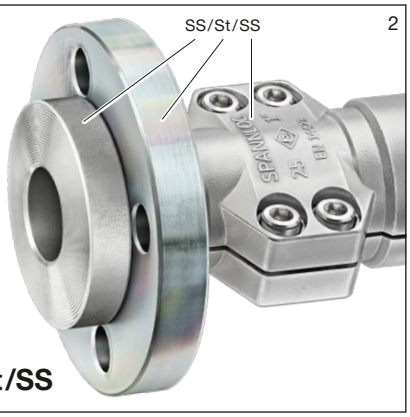

Type SFS ... SS/St/SS

3

Sonderausführung mit Stutzen und Flansch aus **Edelstahl**, sonst wie umseitig beschrieben.

Special type *with hose tail and flange of* ***stainless steel****, further description see overleaf.*

Type SFS ... SS/SS/SS

4

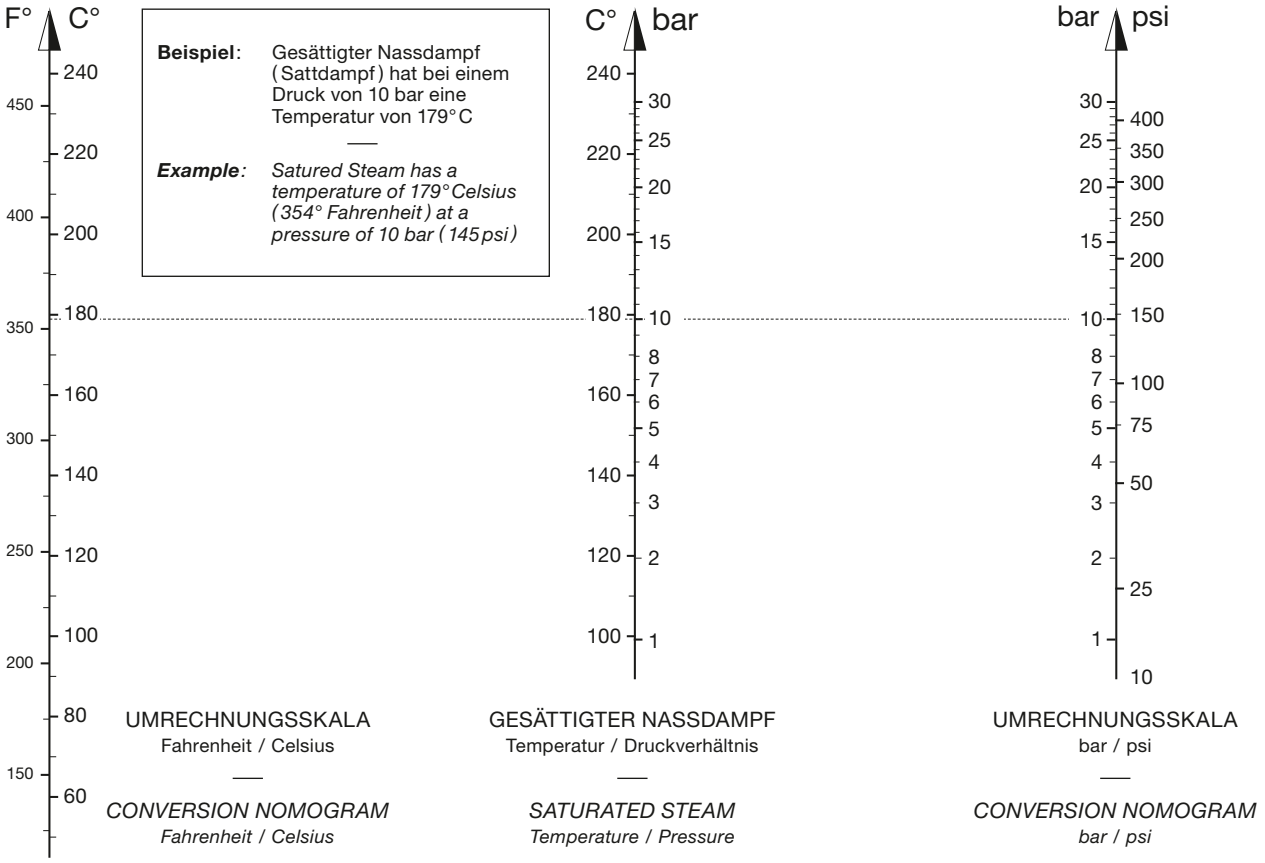

Beispiel: Gesättigter Nassdampf (Sattdampf) hat bei einem Druck von 10 bar eine Temperatur von 179° C

Example: *Satured Steam has a temperature of 179° Celsius (354° Fahrenheit) at a pressure of 10 bar (145 psi)*

UMRECHNUNGSSKALA
Fahrenheit / Celsius

CONVERSION NOMOGRAM
Fahrenheit / Celsius

GESÄTTIGTER NASSDAMPF
Temperatur / Druckverhältnis

SATURATED STEAM
Temperature / Pressure

UMRECHNUNGSSKALA
bar / psi

CONVERSION NOMOGRAM
bar / psi

GRUPPE 2 *Section*	GE-WICHT *Weight Approx.* ≈ kg	BAND PROFIL B x S mm	FÜR SCHLAUCHGRÖSSE *For Hose Size* ID mm	OD mm	MAXIMALER SPANNBEREICH *Clamp Capacity* mm Ø	BESTELL-NUMMER *Part Number* Type
	0,10	20 x 1	25	34 – 36	32 – 38	SK 36
	0,10			38 – 40	36 – 42	SK 40
	0,10		32	43 – 45	41 – 47	SK 45
	0,10		35	47 – 49	45 – 51	SK 49
	0,11		38	50 – 52	48 – 54	SK 52
	0,11		40	52 – 54	50 – 56	SK 54
	0,11		42	55 – 57	53 – 59	SK 57
	0,12		45	58 – 60	56 – 62	SK 60
	0,12		50	60 – 62	58 – 64	SK 62
	0,12			62 – 64	60 – 66	SK 64
	0,12			64 – 66	62 – 68	SK 66
	0,12			66 – 68	64 – 70	SK 68
	0,13		55	70 – 72	68 – 74	SK 72
	0,13		60	74 – 76	72 – 78	SK 76
	0,14			76 – 78	74 – 80	SK 78
	0,14		63/65	78 – 80	76 – 82	SK 80
	0,14			81 – 83	79 – 85	SK 83
	0,14		70	84 – 86	82 – 88	SK 86
	0,15			86 – 88	84 – 90	SK 88
	0,15		75/76	88 – 90	86 – 92	SK 90
	0,15			90 – 92	88 – 94	SK 92
	0,16		80	93 – 95	91 – 97	SK 95
	0,16		89 (3½")	98 – 100	96 – 102	SK 100
	0,16		90	102 – 104	100 – 106	SK 104
	0,17			104 – 106	102 – 108	SK 106
	0,17			108 – 110	106 – 112	SK 110
	0,18		100/110	115 – 117	113 – 119	SK 117
	0,18			120 – 122	118 – 124	SK 122
	0,19			124 – 126	122 – 128	SK 126
	0,20			133 – 135	131 – 137	SK 135
	0,21		125	139 – 141	137 – 143	SK 141
	0,23			178 – 180	176 – 182	SK 180
	0,17	20 x 1		55 – 61	55 – 65	SK 2 / 61
	0,18		50	60 – 66	58 – 70	SK 2 / 66
	0,19			64 – 70	62 – 74	SK 2 / 70
	0,19			69 – 75	67 – 79	SK 2 / 75
	0,20			74 – 80	72 – 84	SK 2 / 80
	0,21			86 – 92	84 – 96	SK 2 / 92
	0,22			94 – 100	92 – 104	SK 2 / 100
	0,23			99 – 105	97 – 109	SK 2 / 105
	0,24			104 – 110	102 – 114	SK 2 / 110
	0,25		100	114 – 120	112 – 124	SK 2 / 120
	0,25			116 – 122	114 – 126	SK 2 / 122
	0,26			120 – 126	118 – 130	SK 2 / 126
	0,27			124 – 130	122 – 134	SK 2 / 130
	0,28			144 – 150	142 – 154	SK 2 / 150
	0,16	20 x 1	80	93 – 95	91 – 97	SK 95 SS
	Alle SK-Schellen können in Sonderausführung ganz aus Edelstahl (Nr. 1.4301) hergestellt werden. — *All SK clamps are also available in stainless steel.*					SK … SS

ELAFLEX

Schwere Stahlband-Schlauchschellen mit überdurchschnittlicher Spannkraft durch gelenkartige Spannkloben. Mit Schrauben M 6 aus Stahl, verzinkt und gelb chromatiert.

—

Heavy duty clamps of steel with extra high tensional force. Bolts M 6 of steel, zinc plated and chromated.

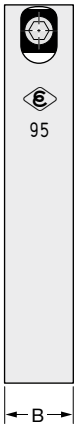

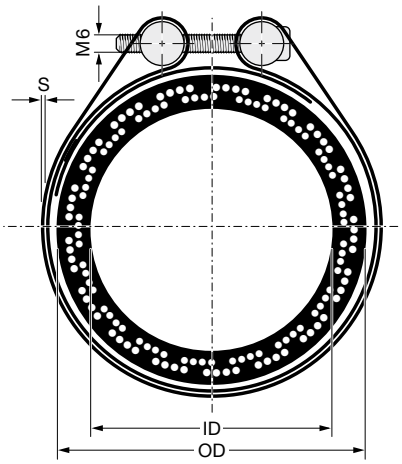

Standard-Ausführung mit **einer** Schraube für **normalen** Spannbereich

Form SK 1

Single clamp type with standard clamp capacity

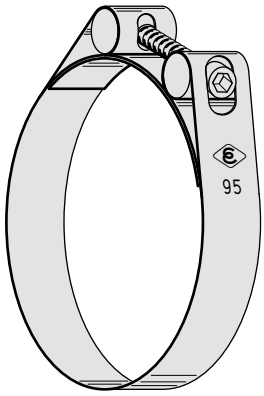

Ausführung mit **zwei** Schrauben für **vergrößerten** Spannbereich

Form SK 2

Double clamp type with large clamp capacity

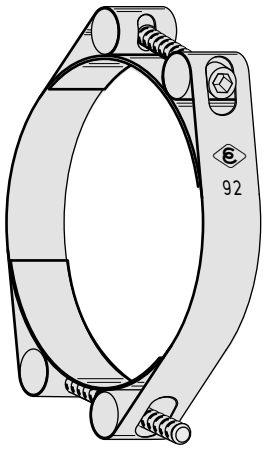

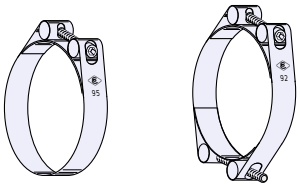

TECHNISCHE ÄNDERUNGEN VORBEHALTEN · NACHDRUCK UND KOPIEN NUR MIT UNSEREM EINVERSTÄNDNIS · *Specifications subject to change without notice · Copyright ELAFLEX*

Hinweise für die Montage · *Hints for the Assembling*

1

Elastische Rohrverbindungen

Bisher wurde angenommen, nur mit mindestens zwei Schellen je Seite sicher abdichten zu können. Für die elastische Verbindung von 2 Rohrenden genügt jedoch im Normalfall bis DN 50 eine SK-Schelle je Seite. Das Konstruktionsprinzip der Spannkloben erzeugt nämlich einen gleichmäßigen Anpressdruck auf den gesamten Umfang. Das ist ausreichend bis 6 bar Betriebsdruck, wenn die Rohrenden nicht herausrutschen können.

Flexible Pipe Joints

It is commonly recommended to use at least two clamps on each end. Using SK-clamps up to DN 50 normally one clamp per side guarantees a tight and safe connection for flexible pipe joints. The principle of the clamp creates uniform pressure around the whole circumference of the joint. Normally one SK-clamp at each end is sufficient when the operating pressure does not exceed 6 bar.

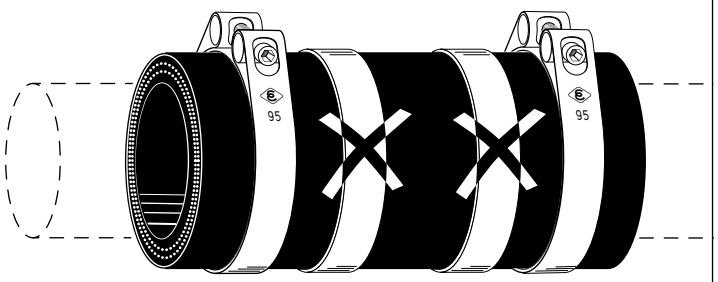

2

Schlauchleitungen

Für die sichere Befestigung von Schlaucharmaturen sollten zur Erzielung einer ausreichenden Ausreißfestigkeit mindestens zwei SK-Schellen je Seite verwendet werden. Zwischen Schelle und Stutzenende muss dabei eine Sicherheitszone von etwa 10 mm verbleiben, damit der Schlauch nicht abgeschert wird. Nicht verwenden für quellende oder erwärmte Medien oder für höhere Belastungen.

Hose Assemblies

For the safe assembly of hose fittings at least two SK-clamps at each end should be used. Leave a safety distance of 10 mm between the end of the shank and the clamp.

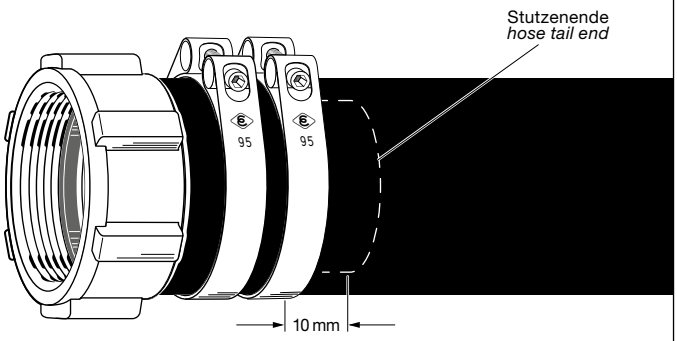

3

Zubehör für die Montage

Extra lange Sechskantschlüssel nach DIN ISO 2936 aus Stahl für Innensechskantschrauben (Inbusschrauben) für SK-Schellen (M6) sowie für SPANNLOC-Klemmbacken mit Innensechskantschrauben M6, M8, M10 und M12.

Accessories for Assembly

Extra long hexagon spanner acc. to DIN ISO 2936 of steel for the SK-clamps with female hexagon screws M6 and for SPANNLOC bolted clamps with female hexagon screws M6, M8, M10 and M12.

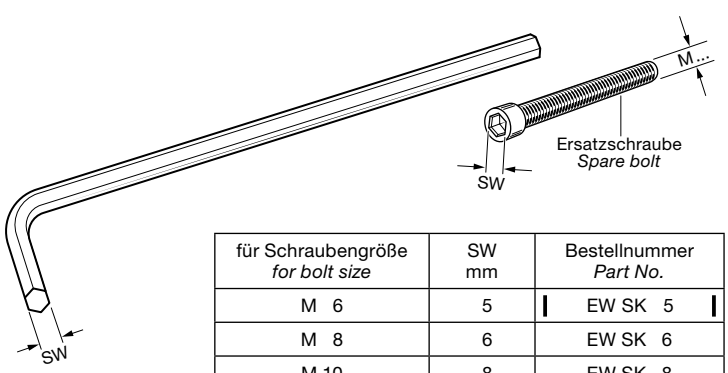

für Schraubengröße *for bolt size*	SW mm	Bestellnummer *Part No.*
M 6	5	EW SK 5
M 8	6	EW SK 6
M 10	8	EW SK 8
M 12	10	EW SK 10

GRUPPE 2 *Section*	GE-WICHT *Weight Approx.* ≈ kg	max. Ø mm	max. L mm	FÜR SCHLAUCHGRÖSSE *For Hose Size* ID mm	ID in.	OD mm	SPANN-KLEMMEN *Clamp Type* Form	BESTELL-NUMMER *Part Number* Type
	0,1	55	50	19	¾"	30 – 32	Spannfix	SX 19 Al
	0,1	60		25	1"	36 – 38		SX 25 Al
	0,1	69		32	1¼"	43 – 45		SX 32 Al
	0,2	75	54	38	1½"	50 – 52		SX 38 Al
	0,2	78	55	40	–	53 – 55		SX 40 Al
	0,2	84	54	45	1¾"	58 – 60		SX 45 Al
	0,2	91	57	50	2"	63 – 67		SX 50 Al
	0,4	108	75	63	2½"	78 – 81		SX 2½" Al
	0,4	119	77	75	3"	89 – 92		SX 75 Al
	0,6	151	101	100	4"	115 – 118		SX 100 Al
	0,6	107	57	50	2"	63 – 67		SX 50 SS
	1,0	133	77	75	3"	89 – 92		SX 75 SS
	0,1	59	51	13	½"	22 – 25	Spannloc	SC 13 Al
	0,1	70		19	¾"	30 – 33		SC 19 Al
	0,2	76		25	1"	36 – 39		SC 25 Al
	0,2	83		32	1¼"	43 – 46		SC 32 Al
	0,2	81		35	1⅜"	46 – 48		SC 35 Al
	0,2	85		38	1½"	50 – 53		SC 38 Al
	0,2	86	50			53 – 56		SC 38x8 Al
	0,3	107	57	50	2"	63 – 67		SC 50 Al
	0,5	121	75	63/65	2½"	78 – 82		SC 63 Al
	0,6	133	77	75	3"	89 – 94		SC 75 Al
	1,3	169	121	100	4"	114 – 119		SC 100 Al
	2,2	192	151	125	5"	143 – 147		SC 125 Al
	4,0	235	182	150	6"	167 – 173		SC 150 Al
	3,3	237	233			174 – 180		SC 150x13 Al
	6,5	291	243	200	8"	222 – 229		SC 200 Al
	6,8	298	294			230 – 239		SC 200x16 Al
	0,1	59	51	13	½"	22 – 24		SC 13 SS
	0,1	70		19	¾"	30 – 33		SC 19 SS
	0,1	76		25	1"	36 – 39		SC 25 SS
	0,1	83		32	1¼"	43 – 46		SC 32 SS
	0,2	85		38	1½"	50 – 53		SC 38 SS
	0,3	107	57	50	2"	63 – 67		SC 50 SS
	0,4	121	75	63/65	2½"	78 – 82		SC 63 SS
	0,5	133	77	75	3"	89 – 94		SC 75 SS
	1,1	169	121	100	4"	114 – 119		SC 100 SS
	3,9	235	181	150	6"	167 – 173		SC 150 SS
	0,1	32	55	13	½"	22 – 24	SH	SH 13 SS
	0,1	36		16	–	25 – 27		SH 16 SS
	0,1	41		19	¾"	30 – 32		SH 19 SS
	0,2	47		25	1"	36 – 38		SH 25 SS
	0,2	54		32	1¼"	43 – 45		SH 32 SS
	0,2	61		38	1½"	50 – 52		SH 38 SS
	0,4	77	62	50	2"	65 – 67		SH 50 SS
	0,3	70	60			58 – 60		SH 50x4 SS
	0,6	90	77	63/65	2½"	68 – 70		SH 63 SS
	0,7	103	80	75	3"	90 – 92		SH 75 SS
	0,8	114	80	80	–	94 – 97		SH 80 SS
	1,3	131	117	100	4"	115 – 117		SH 100 SS

ELAFLEX

SPANNFIX 'SX' Sicherheits-Klemmbacken aus Pressaluminium.

SPANNFIX *'SX' pinned safety clamps of hot stamped aluminium.*

'SX' Sicherheits-Klemmbacken aus Pressaluminium.**) Inkl. Scharnierstift und Arretierstift aus Edelstahl (S. 297 d).

Type SX ... Al

EN 14420-3 (DIN 2817)

*Pinned safety clamps of hot stamped aluminium.**) Pins of stainless steel (p. 297 d).*

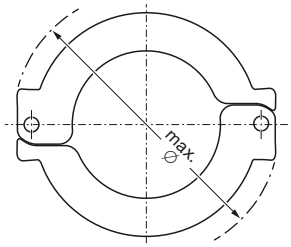

Montagehinweise s. Seite 222

Hints for assembly see page 222

Type SX ... SS Sicherheits-Klemmbacken aus Edelstahl.

Type SX... SS pinned safety clamps of stainless steel.

SPANNLOC 'SC' Sicherheits-Klemmbacken aus Pressaluminium oder Edelstahl.

SPANNLOC *'SC' bolted safety clamps of hot stamped aluminium or stainless steel.*

'SC' Sicherheits-Klemmbacken aus Pressaluminium.*) **) Inkl. Inbusschrauben und selbstsichernden Muttern aus Stahl Zn Cr oder Edelstahl.

Type SC... Al

EN 14420-3 (DIN 2817), VG 85328

Bolted safety clamps of hot stamped aluminium.) **) Incl. bolts and self-locking nuts of steel Zn Cr or stainless steel.*

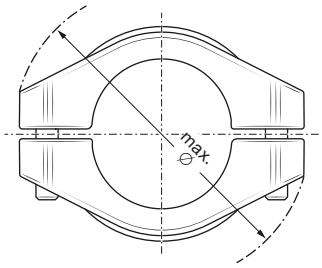

Montagehinweise s. Seite 230 und Information 4.20

Hints for assembly see page 230 and Information 4.20

Sicherheits-Klemmbacken aus Edelstahl. Inkl. Inbusschrauben und selbstsichernden Muttern aus Edelstahl.

Type SC ... SS

EN 14420-3 (DIN 2817), VG 85328

Bolted safety clamps of stainless steel. Incl. bolts and self-locking nuts of stainless steel.

Sicherheits-Presshülse 'SH' aus Edelstahl. Pressmaße sind abhängig von Schlauchtype.

Safety crimping ferrule *'SH' of stainless steel. Crimp dimensions depend on hose type.*

Sicherheits-Presshülse (SH) aus Edelstahl 1.4301 für Standardverpressung.

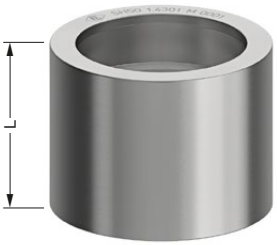

Type SH ... SS

Safety crimping ferrule (SH) in stainless steel 1.4301 for standard crimping.

*) Bis DN 100 auch aus **Pressmessing (Ms)** lieferbar
*Up to DN 100 also available in **hot stamped brass (Ms)***

) Auch **chemisch vernickelt erhältlich. Bestellnummer: SX ... Ni / SC ... Ni
*Also available **nickel-plated**. Part Number: SX ... Ni / SC ... Ni*

TECHNISCHE ÄNDERUNGEN VORBEHALTEN · NACHDRUCK UND KOPIEN NUR MIT UNSEREM EINVERSTÄNDNIS · *Specifications subject to change without notice · Copyright ELAFLEX HIBY*

4 verschiedene Montagesysteme – 4 mal die gleiche Sicherheit
4 Different Mounting Systems – 4 Times the Same Safety

ELAFLEX bietet vier Varianten für die sichere und schonende Montage von Schlauchstutzen mit Sicherungsbund. Sie unterscheiden sich durch die Art der Montage. Die aktive Verklammerung sowie die Druckdichtigkeit und Ausreißfestigkeit sind gleichwertig.

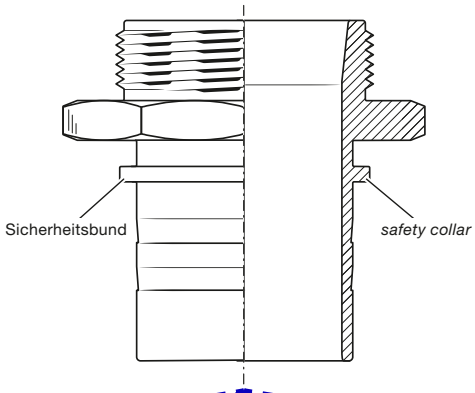

ELAFLEX offers four versions for the safe and correct assembling of hose tails with safety collars. They differ from each other by the way of assembling. The active clamping, the tightness under pressure and pull off values are the same for all types.

1

SPANNFIX

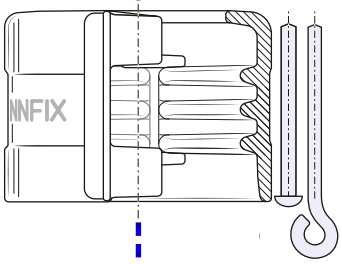

Nur für Schläuche mit normgerechten Abmessungen. Einfache Montage durch formschlüssige Verspannung mit Endanschlag ohne Spezialwerkzeug in jedem Schraubstock möglich (Montagehinweise siehe Seite 222). Sichere Verbindung durch **Edelstahl Arretierstift**. Demontierbar nur im Schraubstock.

*Only for hoses with acceptable wall thickness. Easy assembly due to positive locking with end stop without special tools in a vice (see assembly hints on page 222). Safe connection by **stainless steel pin**. Disassembling only possible in a vice.*

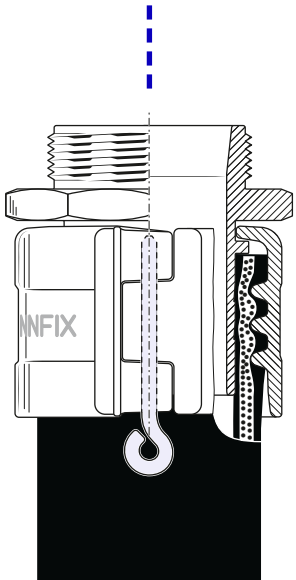

2

SPANNFIX NR

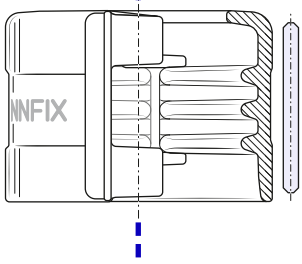

Wie SPANNFIX, jedoch ohne Zerstörung **nicht demontierbar**. Für Anwendungen mit Vorschriften zur manipulationssicheren Schlauchleitungsmontage. Gleichwertig zu verpressten Schlauchstutzen.

*SPANNFIX NR (**non-reattachable**) works to the same principle as the Spannfix but **cannot be disassembled** without destroying the clamp. For applications with tamper-proof hose assembly regulations. Equivalent to crimped couplings.*

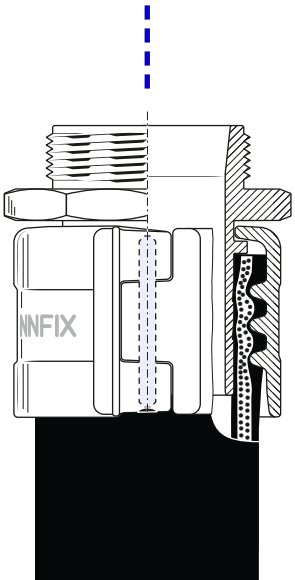

3

SPANNLOC

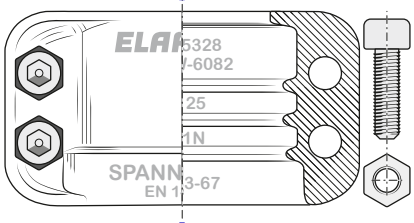

Auch geeignet für Schläuche mit einem großen Toleranzbereich der Wandstärke. Montagemöglichkeit mit einfachem Sechskantschlüssel auch außerhalb der Werkstatt am Einsatzort. Nachdichtbar und zur Wiederverwendung leicht demontierbar.

Suitable also for hoses with a large tolerance range of wall thickness. Assembling with hexagonal spanner on site possible. Re-tightening possible. Simple disassembly.

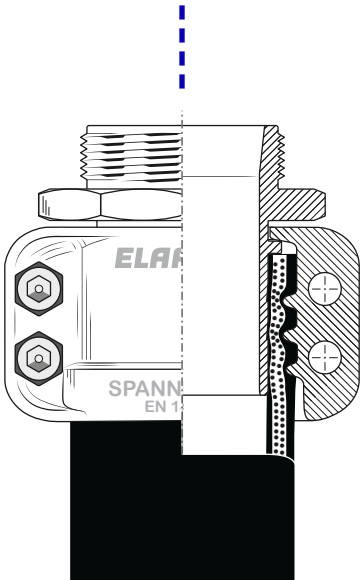

4

Form SH

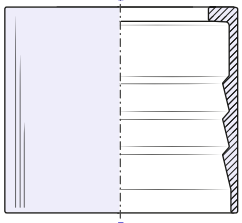

Manipulationssicher, da ohne Zerstörung **nicht demontierbar**. Presshülse mit Haltekragen ist sicher, langlebig, leicht zu reinigen und äußerst platzsparend. Montage durch Verpressung. Das Pressmaß muss in Abhängigkeit vom Schlauch festgelegt werden.

*Tamper-proof, **cannot be disassembled** without destroying. Safety crimping ferrule with retaining collar is safe, durable, easy to clean and extremely space-saving. Assembly by compression. The crimping size must be determined depending on the hose.*

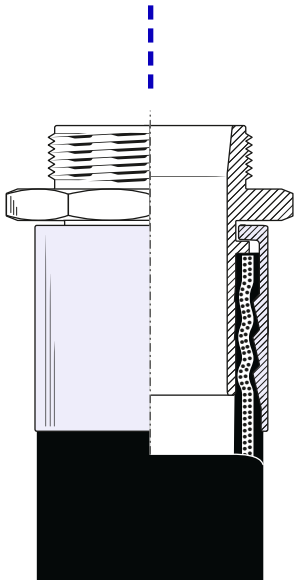

GRUPPE 2 *Section*	GE-WICHT *Weight Approx.* ≈ kg	max. Ø mm	max. L mm	FÜR SCHLAUCHGRÖSSE *For Hose Size* ID mm	ID in.	OD mm	BESTELL-NUMMER *Part Number* Type
	0,4	60	96	25	1"	36 – 38	TSVX 25 Ms
	0,5	69	98	32	1¼"	43 – 45	TSVX 32 Ms
	0,5	75	108	38	1½"	50 – 52	TSVX 38 Ms
	0,5	78	110	40	–	53 – 55	TSVX 40 Ms
	0,8	91	114	50	2"	63 – 67	TSVX 50 Ms
	0,4	60	96	25	1"	36 – 38	TSVX 25 SS
	0,5	69	98	32	1¼"	43 – 45	TSVX 32 SS
	0,5	75	108	38	1½"	50 – 52	TSVX 38 SS
	0,8	91	114	50	2"	63 – 67	TSVX 50 SS
	0,4	60	47	19	¾"	30 – 33	SC 19 SS KSS
	0,4	66	48	25	1"	36 – 39	SC 25 SS KSS
	0,5	75	53	32	1¼"	43 – 46	SC 32 SS KSS
	0,5	78	54	38	1½"	50 – 53	SC 38 SS KSS
	0,9	91	56	50	2"	63 – 67	SC 50 SS KSS
	1,5	108	74	63	2½"	78 – 82	SC 63 SS KSS
	1,7	119	76	75	3"	89 – 94	SC 75 SS KSS
	0,1	36	300	19	¾"	31 – 37	KSS 19 HDPE
	0,1	41		25	1"	31 – 37	KSS 25 HDPE
	0,2	52	350	32	1¼"	41 – 55	KSS 32 HDPE
	0,2	59		38	1½"	41 – 55	KSS 38 HDPE
	0,3	75		50	2"	58 – 65	KSS 50 HDPE
	0,5	91	400	63	2½"	69 – 86	KSS 63 HDPE
	0,5	104		75	3"	87 – 98	KSS 75 HDPE
	0,4	67	56	20	–	35	FX-SC 20 SS
	0,4	76	59	25	1"	41	FX-SC 25 SS
	0,6	94	67	40	–	58	FX-SC 40 SS
	1,0	114	78	50	2"	72	FX-SC 50 SS
	0,1	36	300	20	–	35	KSS FX 20 HDPE
	0,1	45		25	1"	41	KSS FX 25 HDPE
	0,3	69	350	40	–	58	KSS FX 40 HDPE
	0,3	69		50	2"	72	KSS FX 50 HDPE
	0,4	56	85	13	½"	24 – 26	SCS 13x6 SS KSS
	0,6	69	85	19	¾"	32 – 35	SCS 19x7 SS KSS
	0,7	80	88	25	1"	39 – 41	SCS 25x7,5 SS KSS
	0,7	90	88	32	1¼"	47 – 50	SCS 32x8 SS
	1,3	107	102	38	1½"	53 – 56	SCS 38x8 SS
	1,5	114	124	50	2"	67 – 70	SCS 50x9 SS KSS
	0,3	57	66	13	½"	24 – 26	SCS 13x6 Ms
	0,6	72	66	19	¾"	32 – 34	SCS 19x7 Ms
	0,7	83	80	25	1"	39 – 41	SCS 25x7,5 Ms
	0,8	88	76	32	1¼"	47 – 50	SCS 32x8 Ms
	1,4	115	90	38	1½"	53 – 56	SCS 38x8 Ms
	1,7	117	113	50	2"	67 – 70	SCS 50x9 Ms
	0,3	32	200	13	½"	24 – 26	KSS 13x6 SS
	0,5	40	280	19	¾"	32 – 34	KSS 19x7 SS
	0,6	47	275	25	1"	39 – 41	KSS 25x7,5 SS

ELAFLEX

Trommelschlauch-Verbinder mit Doppelstutzen aus Pressmessing oder Edelstahl und SPANNFIX Sicherheits-Klemmbacken aus Pressaluminium. Max. Betriebsdruck 25 bar.

Hose connectors with double shank of hot stamped brass or stainless steel, with SPANNFIX safety clamps of hot stamped aluminium. Max. working pressure 25 bar.

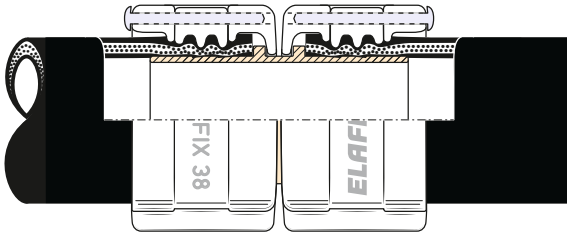

SPANNLOC Sicherheits-Klemmbacken Type 'SC … KSS' aus Edelstahl, geeignet für den Einsatz von Knickschutzspiralen aus HDPE.

SPANNLOC safety clamps type 'SC … KSS' of stainless steel, suitable for KSS of HDPE.

Knickschutzspirale 'KSS' aus HDPE, schwarz. Zur Montage vorbereitet. Für weitere Details s. Infomation 4.15.

Anti-Kinking Sleeve KSS of HDPE, black. Ready for assembling. For further details s. Information 4.15

Sicherheits-Klemmbacken 'FX-SC … SS' für Universal-Schrägwellschlauch 'FLUORFLEX 2' Type FXD. Siehe Information 2.08.

Safety clamps 'FX-SC … SS' for universal helical hose 'FLUORFLEX 2', type FXD. See Information 2.08.

Knickschutzspirale 'KSS-FX' aus HDPE, schwarz, für Type 'FX-SC … SS'.

Anti-Kinking Sleeve 'KSS-FX' of HDPE, black, for type 'FX-SC … SS'.

Klemmbacken aus Edelstahl für Dampfschlauchverschraubungen nach EN 14423. Auch lieferbar aus Pressmessing. Für weitere Details s. S. 239 b.

Bolted clamps of stainless steel for steam hose couplings to EN 14423. Also available in hot stamped brass. For further details s. p. 239 b.

Knickschutzspirale 'KSS' aus Edelstahl für Type 'SCS … SS KSS'.

Anti-Kinking Sleeve 'KSS' of stainless steel for type 'SCS … SS KSS'.

TECHNISCHE ÄNDERUNGEN VORBEHALTEN · NACHDRUCK UND KOPIEN NUR MIT UNSEREM EINVERSTÄNDNIS · *Specifications subject to change without notice · Copyright ELAFLEX HIBY*

1

KNICKSCHUTZSPIRALEN 'KSS'

Schlauchleitungen werden durch Biegungen direkt hinter der Armatur besonders beansprucht. Zur Verstärkung dieses Bereiches empfehlen wir Edelstahl-Klemmbacken 'SC…KSS' mit Knickschutzspirale 'KSS' aus Edelstahl oder HDPE zu verwenden. Geeignet für alle ELAFLEX-Schläuche, empfohlen für dynamisch stark beanspruchte Universalschläuche mit Folienauskleidung. Eine Selbstmontage ist möglich. Alle Knickschutzspiralen können problemlos in Ex-Zonen 1 und 2 für Stoffe der Explosionsgruppe IIA eingesetzt werden.

ANTI-KINKING SLEEVES 'KSS'

The main bending stress area for hose assemblies is directly behind the coupling. To reinforce this area we advise to use bolted clamps 'SC…KSS' of stainless steel with Anti-Kinking Sleeve 'KSS' of stainless steel or HDPE. Suitable for all ELAFLEX hoses, recommended for dynamically strong stressed universal hoses with thermoplastic linings. Self-assembling is possible. All Anti-Kinking Sleeves are suitable for being used in Ex zones 1 and 2 for media of explosion group IIA.

2

KENNZEICHNUNGSMÖGLICHKEITEN KLEMMBACKEN

NEU

Sicherheits-Klemmbacken mit Freifeld für Kennzeichnungen.
Auf Wunsch bietet ELAFLEX farbige Schalen zur besseren Unterscheidung von Schlauchleitungen an.

MARKING OF SAFETY CLAMPS

NEW

Safety clamps with free space for markings.
On request, ELAFLEX offers coloured clamps for better differentiation of hose assemblies.

Type SPANNLOC

3

max. Ø mm	max. L mm	FÜR SPANNFIX *For Spannfix*	AUSFÜHRUNG *Design* Form	BESTELLNUMMER *Part Number* Type
5	44	SX 19, 25, 32	Abb. 1	EB 44 SS
5	49	SX 38, 40, 45, 50	Abb. 1	EB 49 SS
5	69	SX 2½", 75	Abb. 2	EB 69 SS
5	73	SX 100	Abb. 2	EB 73 SS

ERSATZTEILE FÜR SPANNFIX

Ersatz-Arretierstifte aus Edelstahl, für Montagehinweise siehe Seite 222.

SPARE PARTS FOR SPANNFIX

Spare lock pins of stainless steel, for assembly instruction see page 222.

Ersatz-Arretierstifte
Spare lock pins

Type EB

Abb. 1 Abb. 2

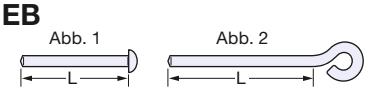

4

GEWINDE *Thread* G	max. L mm	FÜR SCHLAUCHGRÖSSE *For Hose Size* ID mm	BESTELLNUMMER *Part Number* Type
M 6	20	13, 19, 25, 32, 38, 40	EB-M 6 x 20 St
M 8	25	45, 50, 63, 65, 75, 80	EB-M 8 x 25 St
M 10	40	100, 125	EB-M 10 x 40 St
M 12	50	150	EB-M 12 x 50 St
	60	200	EB-M 12 x 60 St
M 6	20	13, 19, 25, 32, 38, 40	EB-M 6 x 20 SS
M 8	25	45, 50, 63, 65, 75, 80	EB-M 8 x 25 SS
M 10	40	100, 125	EB-M 10 x 40 SS
M 12	50	150	EB-M 12 x 50 SS
	60	200	EB-M 12 x 60 SS

ERSATZTEILE UND ZUBEHÖR FÜR SPANNLOC

Ersatzschrauben und Muttern aus Stahl, verzinkt und chromatiert, auch aus Edelstahl erhältlich. Sechskantschlüssel siehe Seite 244.

ELAFLEX empfiehlt die Verwendung von **Schmiermittel** '**Gleitmo 155**' (250g), um beim Festziehen von Schrauben und Muttern aus Edelstahl das Festfressen des Gewindes zu verhindern. Siehe Information 4.20.

Für die Montage von SPANNLOC-Klemmschalen werden je zwei **Montagehilfsschrauben** benötigt, Montagehinweise siehe Seite 230. (Type M6 x 40, M8 x 60, M10 x 70 und M12 x 110)

SPARE PARTS AND ACCESSORIES FOR SPANNLOC

Spare bolts with nuts *of steel, zinc plated and chromated, also available in stainless steel. Hexagonal head wrench see page 244.*

ELAFLEX recommends using the ***lubricant*** '***Gleitmo 155***' *(250g) to avoid stainless steel threaded connection seizing. See information 4.20.*

For the assembly of safety bolted clamps two ***assembly bolts*** *are required, assembly instructions s. page 230. (Type M6 x 40, M8 x 60, M10 x 70 and M12 x 110)*

Type EB-M…SS

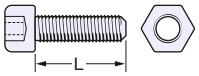

Type EW SK…

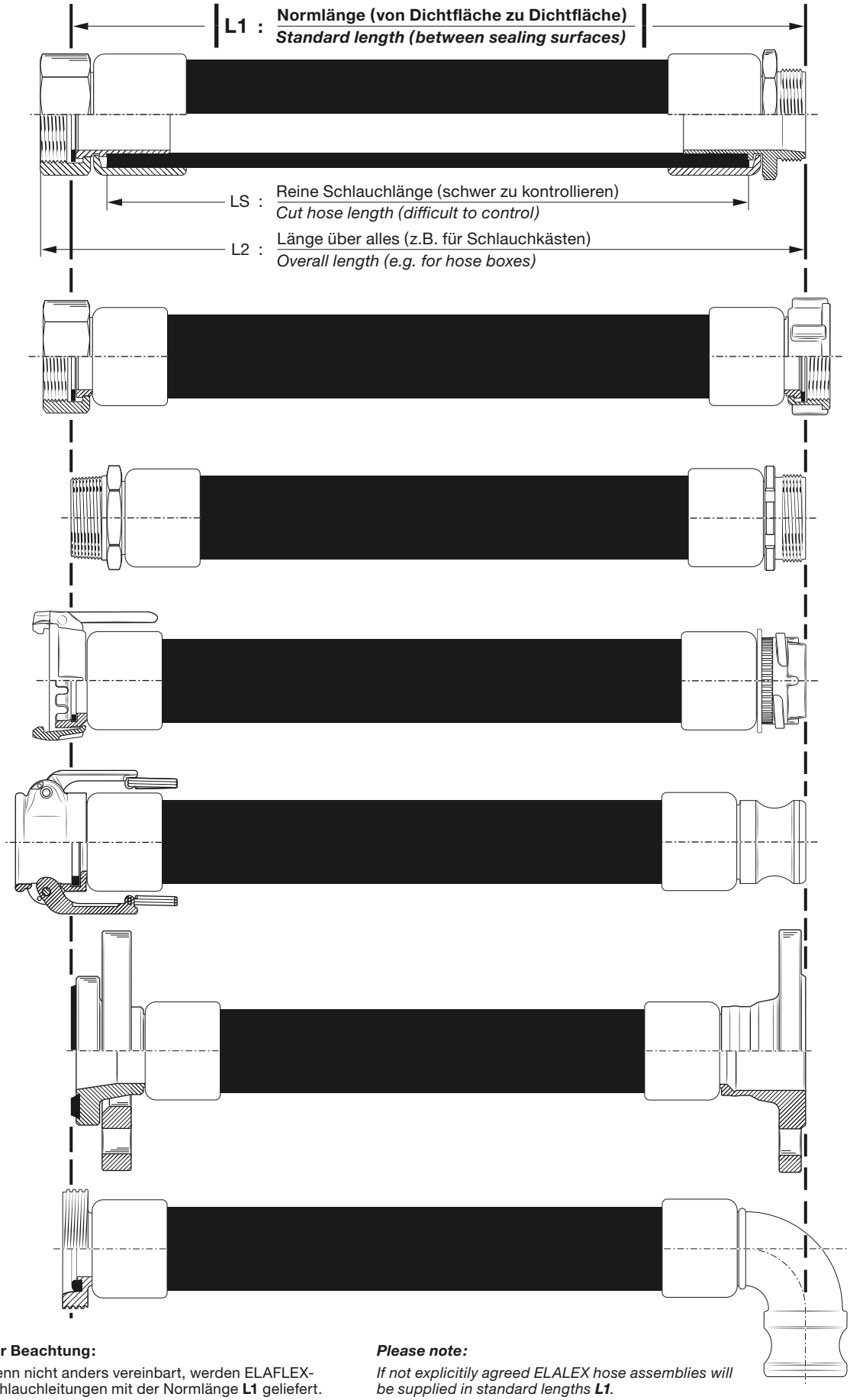

Zur Beachtung:

Wenn nicht anders vereinbart, werden ELAFLEX-Schlauchleitungen mit der Normlänge **L1** geliefert.

Die bestellte Länge wird zum Meterpreis abgerechnet. Bei **L1** und **L2** erfolgt die Montage kostenlos. Bei **LS** wird die Montage der Armatur berechnet.

Bei Schlauchleitungen müssen wir uns eine Längen-Toleranz von ± 1 % (mind. ± 1 cm) gemäß DIN 7715 vorbehalten.

Please note:

*If not explicitily agreed ELALEX hose assemblies will be supplied in standard lengths **L1**.*

*The metre price will be charged for the ordered length. The assembly of **L1** and **L2** is free of charge. For **LS** the assembly of the fittings will be charged.*

For hose assemblies we have to reserve a tolerance of ± 1 % (min. ± 1 cm) according to DIN 7715.

TECHNISCHE ÄNDERUNGEN VORBEHALTEN · NACHDRUCK UND KOPIEN NUR MIT UNSEREM EINVERSTÄNDNIS · *Specifications subject to change without notice · Copyright ELAFLEX HIBY*